SAMSUNG

Climate Solutions



Produkt Katalog

Domowe i lekkie komercyjne

2020

Najważniejsze informacje na rok 2020

Wind-Free™

W 2017 r. Samsung wprowadził na rynek pierwszy klimatyzator z technologią Wind-Free™. Technologia chłodzenia Wind-Free™ delikatnie i równomiernie rozprowadza świeże powietrze przez tysiące mikrootworów, tworząc wrażenie „powietrza nieruchomego”[1]. Umożliwia ona komfortowe życie, pracę i relaks bez nieprzyjemnych zimnych przeciągów. W roku 2020 Samsung wprowadza zupełnie nową linię Wind-Free™ o zmodernizowanym wzornictwie, wyposażoną w nowe inteligentne technologie poprawiające komfort w pomieszczeniach i zwiększające efektywność energetyczną.

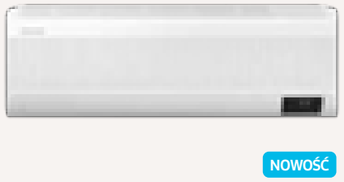

NOWOŚĆ

Wind-Free™ Elite

A+++ | A+++



Wind-Free™ Chłodzenie | Sterowanie przy pomocy Wi-Fi | AI Auto Comfort | Filtr Tri-Care | Czujnik ruchu | Czynnik chłodniczy R32

- Nowa sprężarka z technologią Digital Inverter Boost dla zwiększenia efektywności energetycznej.
- Wyposażona w protokół komunikacyjny NASA.
- Rozwiązania do budynków mieszkalnych (RAC) w zakresie wydajności 2,5-3,5 kW.
- Urządzenie typu Multisplit FJM w zakresie wydajności 2,0-6,8 kW.



NOWOŚĆ

Wind-Free™ Avant

A++ | A++

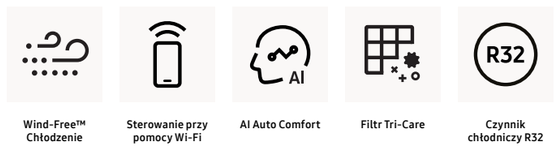

Wind-Free™ Chłodzenie | Sterowanie przy pomocy Wi-Fi | AI Auto Comfort | Filtr Tri-Care | Czynnik chłodniczy R32

- Nowa sprężarka z technologią Digital Inverter Boost dla zwiększenia efektywności energetycznej.
- Wyposażona w protokół komunikacyjny NASA.
- Rozwiązania do budynków mieszkalnych (RAC) w zakresie wydajności 2,5-6,8 kW.
- Urządzenie typu Multisplit FJM w zakresie wydajności 2,0-6,8 kW.
- Rozwiązania do budynków komercyjnych (CAC) w zakresie wydajności 2,6-7,1 kW.



NOWOŚĆ

Wind-Free™ Comfort

A++ | A+



Wind-Free™ Chłodzenie | Sterowanie przy pomocy Wi-Fi | AI Auto Comfort | Czynnik chłodniczy R32

- Nowa sprężarka z technologią Digital Inverter Boost dla zwiększenia efektywności energetycznej.
- Wyposażona w protokół komunikacyjny NASA.
- Rozwiązania do budynków mieszkalnych (RAC) w zakresie wydajności 2,5-6,8 kW.
- Urządzenie typu Multisplit FJM w zakresie wydajności 2,0-6,8 kW.

1 ASHRAE (American Society of Heating, Refrigeration, and Air-Conditioning Engineers) definiuje „powietrze nieruchome” jako prądy powietrzne o prędkości poniżej 0,15 m/s, bez chłodnych przeciągów.

Wraz z zapowiedzią nowej serii Wind-Free™ Samsung odnawia jednocześnie swoją ofertę innych klimatyzatorów ściennych na rok 2020. Nowe modele Samsung Cebu i Luzon, które zastąpiły nowe modele Triangle i Boracay, korzystają z podobnych usprawnień technologicznych i są wyposażone w tę samą nowo zaprojektowaną platformę o prostokątnej i wyraźnej sylwetce, która harmonijnie dopasowuje się do każdej przestrzeni.

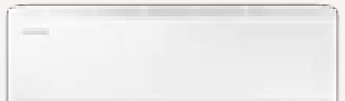

NOWOŚĆ

Cebu

A++ | A+



Sterowanie przy pomocy Wi-Fi | AI Auto Comfort | Czynnik chłodniczy R32

- Nowa sprężarka z technologią Digital Inverter Boost dla zwiększenia efektywności energetycznej.
- Wyposażona w protokół komunikacyjny NASA.
- Rozwiązania do budynków mieszkalnych (RAC) w zakresie wydajności 2,5-6,8 kW.
- Urządzenie typu Multisplit FJM w zakresie wydajności 2,0-6,8 kW.



NOWOŚĆ

Luzon

A++ | A+



Czynnik chłodniczy R32

- Nowa sprężarka z technologią Digital Inverter Boost dla zwiększenia efektywności energetycznej.
- Wyposażona w protokół komunikacyjny NASA.
- Rozwiązania do budynków mieszkalnych (RAC) w zakresie wydajności 2,5-6,8 kW.
- Urządzenie typu Multisplit FJM w zakresie wydajności 2,0-6,8 kW.

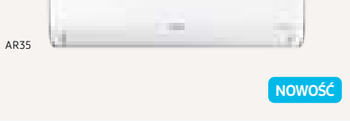

NOWOŚĆ

AR35

A++ | A+



Czynnik chłodniczy R32

- AR35 do budynków mieszkalnych (RAC) w zakresie wydajności 2,5-6,8 kW.

Przedstawione etykiety energetyczne są oparte na wersjach 9k Btu i są zgodne z klasyfikacją etykiet UE nr 626/2011 (LOT10) 2019, w skali od D do A+++. Bardziej szczegółowe informacje o produkcie i specyfikacje techniczne można znaleźć na odpowiednich stronach niniejszego katalogu produktów.

Produkt przegląd

Domowe (RAC)

Klimatyzator typu monosplit Samsung Residential jest stosunkowo łatwy w montażu i składa się z jednostki zewnętrznej oraz pojedynczej naściennej jednostki wewnętrznej. Jest to idealne rozwiązanie do chłodzenia lub ogrzewania pojedynczych pomieszczeń - od salonów po sypialnie.

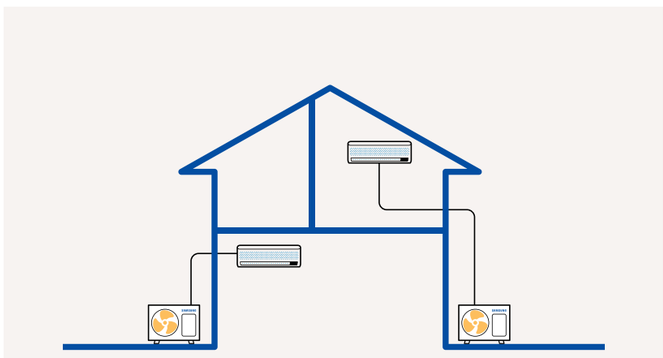

System Multi Split (FJM)

Wszechstronność klimatyzatora Samsung Multi Split pozwala na możliwość podłączenia jednostki zewnętrznej do maksymalnie pięciu jednostek wewnętrznych. Jest to opcja zalecana w przypadku konieczności indywidualnego zarządzania wewnętrznymi warunkami klimatycznymi w wielu pomieszczeniach, np. w domach lub małych firmach.

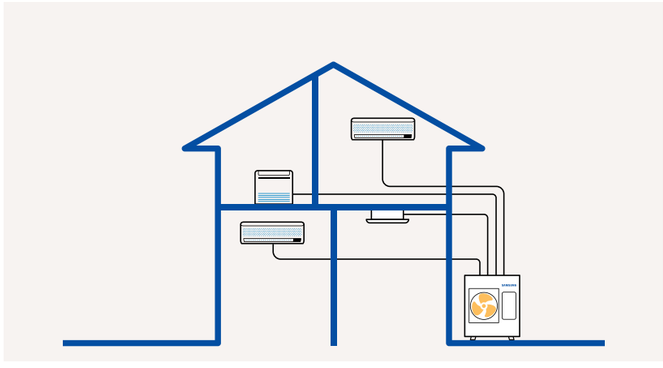

Komercyjne (CAC)

System klimatyzacji Samsung Commercial jest przeznaczony do chłodzenia lub ogrzewania większych obszarów, wymagających większej wydajności i jednoczesnego działania wielu jednostek wewnętrznych. Jest to optymalne rozwiązanie klimatyczne dla lekkich zastosowań komercyjnych, takich jak średnie powierzchnie handlowe lub biura.

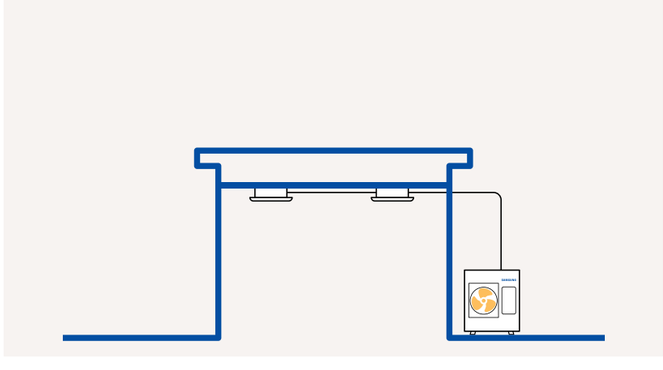

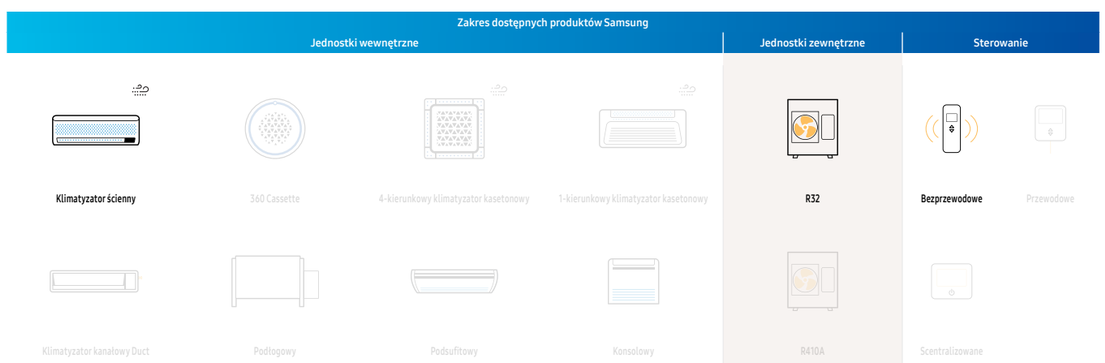

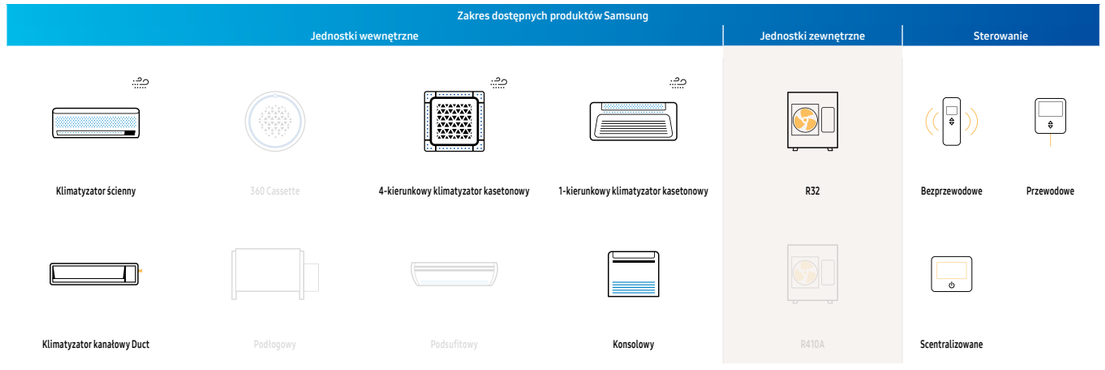

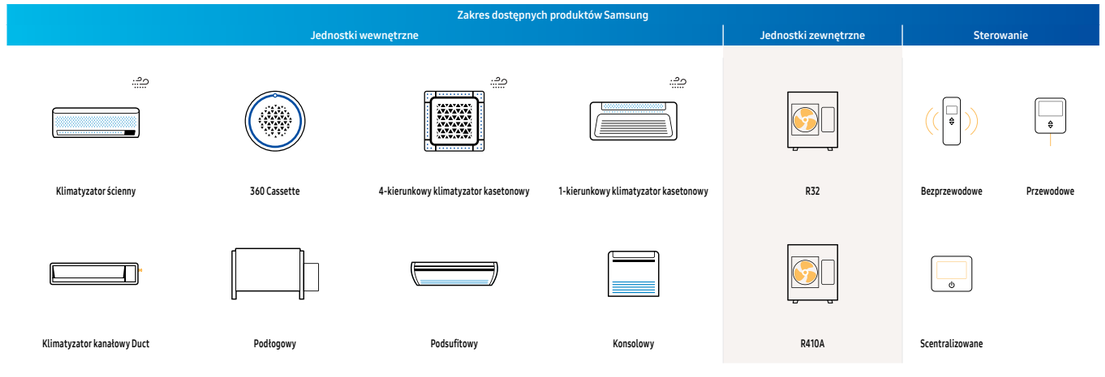

Rysunki schematyczne służą wyłącznie do celów ilustracyjnych. Dokładne informacje na temat instalacji można znaleźć w instrukcji montażu. Wybór produktu jest uzależniony od konkretnych warunków zastosowania. Bardziej szczegółowe informacje o produkcie i specyfikacje techniczne można znaleźć na odpowiednich stronach niniejszego katalogu produktów.

= dostępny w wersji Wind-Free™. Wersja klimatyzatora ściennego w wersji Wind-Free™ dla zastosowań komercyjnych (CAC) będzie dostępna od połowy 2020 roku.

Spis treści

Wprowadzenie
Samsung Climate Solutions Academy
Omówienie projektów referencyjnych
Przepisy i normy

Innowacje w szczegółach
Klimatyzator ścienny NOWOŚĆ
Klimatyzator kasetonowy 360 PIERWSZY NA RYNKU
Klimatyzator kasetonowy 4-kierunkowy Wind-Free™ PIERWSZY NA RYNKU
Klimatyzator kasetonowy 1-kierunkowy Wind-Free™ PIERWSZY NA RYNKU
Klimatyzator kanałowy Duct S
Klimatyzator kanałowy Slim Duct S

Domowe (RAC)
Line-up
Wskazówki dotyczące wyboru
Nazewnictwo
Wind-Free™ Elite NOWOŚĆ
Wind-Free™ Avant NOWOŚĆ
Wind-Free™ Comfort NOWOŚĆ
Cebu NOWOŚĆ
Luzon NOWOŚĆ
AR35 NOWOŚĆ

System Multi Split (FJM)
Line-up
Wskazówki dotyczące wyboru
Nazewnictwo
Wskazówki dotyczące zgodności
Jednostki zewnętrzne NOWOŚĆ
Wind-Free™ Elite NOWOŚĆ
Wind-Free™ Avant NOWOŚĆ
Wind-Free™ Comfort NOWOŚĆ
Cebu NOWOŚĆ
Luzon NOWOŚĆ
Klimatyzator kasetonowy 4-kierunkowy Wind-Free™ PIERWSZY NA RYNKU
Wind-Free™ 1-kierunkowy klimatyzator kasetonowy PIERWSZY NA RYNKU
Klimatyzator kanałowy MSP
Klimatyzator kanałowy LSP Slim
Konsolowy

Komercyjne (CAC)
Line-up
Wskazówki dotyczące wyboru
Nazewnictwo
Połączenie podwójne/potrójne/poczwórne (DPM)
Klimatyzator kasetonowy 360 PIERWSZY NA RYNKU
Klimatyzator kasetonowy 4-kierunkowy Mini Wind-Free™ PIERWSZY NA RYNKU
Klimatyzator kasetonowy 4-kierunkowy Wind-Free™ PIERWSZY NA RYNKU
Klimatyzator kasetonowy 1-kierunkowy Wind-Free™ PIERWSZY NA RYNKU
Klimatyzator kanałowy LSP
Klimatyzator kanałowy MSP
Klimatyzator kanałowy HSP
Klimatyzator ścienny CLASSIC
Klimatyzator ścienny Max
Klimatyzator konsolowy
Klimatyzator podsufitowy
Klimatyzator duży podsufitowy
Klimatyzator podłogowy
4-kierunkowy klimatyzator kasetonowy (Wysoka wydajność)
4-kierunkowy klimatyzator kasetonowy Mini (Wysoka wydajność)
Klimatyzator kanałowy MSP Duct (Wysoka wydajność)
Klimatyzator ścienny Max (Wysoka wydajność)

Sterowanie
Line-up
Właściwości i rysunki wymiarowe

Akcesoria
Line-up

Projekt i wsparcie
Samsung Climate Solutions Partner Portal
Specjalistyczne wsparcie projektowe Samsung
Samsung Climate Solutions Academy

Ten dokument może zawierać wartości wstępne, albo może w nim brakować wartości, które nie były dostępne w momencie tworzenia. Najnowsze informacje można znaleźć na portalu Samsung Climate Solutions Partner Portal pod adresem **partnerhub.samsung.com/climate** lub kontaktując się z bezpośrednim przedstawicielem firmy Samsung.

Samsung Rozwiązania dotyczące klimatu w skrócie

W Samsung koncentrujemy się na dostarczaniu innowacji w zakresie komfortu klimatycznego w pomieszczeniach oraz na byciu liderem w dziedzinie inteligentnych rozwiązań łączności cyfrowej.

Rozwiązania dotyczące klimatu które oferujemy

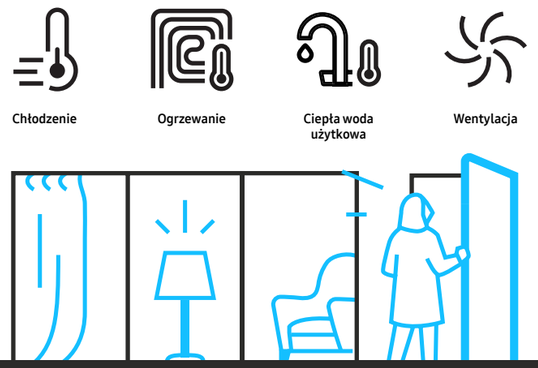

Nasza ukierunkowana na rynek gama produktów

	Strona główna	Hotel	Sprzedaż detaliczna	Biuro	Restauracja	Edukacja
Domowe	RAC | FJM					
Lekkie zastosowania komercyjne	CAC | FJM		CAC			
Komercyjne		DVM | HVM | ERV				
Ogrzewanie	EHS					
Sterowanie	STEROWANIE					



Usługi, które świadczymy, aby wzmocnić naszych partnerów

Kamienie milowe, z których jesteśmy dumni

1974
Samsung wprowadza swój pierwszy klimatyzator.

2005
Samsung Electronics wkracza na europejski rynek klimatyzatorów komercyjnych

2017
Samsung Electronics otwiera Samsung Electronics Air Conditioner Europe B.V. (SEACE) w Amsterdamie.

2014



Pojawia się koncepcja Samsung TDM, czyli rozwiązanie typu „wszystko w jednym" - pompa ciepła do ogrzewania, chłodzenia i dostarczania ciepłej wody użytkowej.

2015



Przedstawiamy klimatyzator kasetonowy 360, pierwszy na świecie okrągły klimatyzator, który doskonale wpisuje się w design każdej przestrzeni.

2017

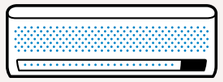

Na rynku pojawia się technologia Samsung Wind-Free™, która delikatnie i równomiernie rozprowadza świeże powietrze przez tysiące mikrootworów w celu ograniczenia zimnych przeciągów.

Nasze flagowe technologie, które wzbogacają życie

Wind-Free™



Wind-Free™ Cooling

SmartThings



Wi-Fi Kontrola

b.IoT



System zarządzania budynkiem

Lokalizacje, w których działamy w Europie



- 1 | Samsung Electronics Air Conditioner Europe B.V.
- 16 | biura Samsung
- 8 | Magazyny
- 9 | Ośrodki szkoleniowe

Omówienie projektów referencyjnych Samsung

Targ rybny Greenwood





Cara Loh
Kierownik ds. marketingu

Targ rybny Greenwood, Singapur
Greenwood Fish Market
Block, 8D Dempsey Rd, #01-01, Singapur

„Targ rybny Greenwood znajduje się na wzgórzu Dempsey i ma po obu stronach oszklone ściany, które zapewniają piękny widok. Ludzie uwielbiają go, ponieważ mają wrażenie, że spożywają posiłek w otoczeniu przyrody. Ponieważ jednak w ciągu dnia dociera do niego więcej ciepła słonecznego, konieczna jest znacznie mocniejsza klimatyzacja, która utrzymuje przyjemną temperaturę w pomieszczeniu. Samsung zapewnił nam optymalne rozwiązanie. 4-kierunkowy klimatyzator kasetonowy Cassette i 360 Cassette, które emitują więcej powietrza bez zakłóceń pracy łopatek, są instalowane w idealnych miejscach w punktach sprzedaży detalicznej, jadalniach i poczekalniach, tworząc cały czas przyjemne warunki wewnątrz pomieszczeń. Jesteśmy bardzo zadowoleni”.

Sposób zastosowania

Restauracja

Zainstalowane produkty Samsung

Kasetonowe 360

4-kierunkowy klimatyzator kasetonowy

Klimatyzator kanałowy Duct

Jednostka zewnętrzna CAC

Wprowadzenie

Omówienie projektów referencyjnych Samsung

Rezydencja Kapiolani





Timothy Yi
Przewodniczący

Rezydencja Kapiolani
1391 Kapiolani Blvd #104, Honolulu, HI 96814, USA

„Rezydencja Kapiolani to duży budynek mieszkalny z 45 piętrami i 485 mieszkaniami, położony w centrum Honolulu. Dla wygody mieszkańców mieszkania są standardowo wyposażone w lodówkę, pralkę, kuchenkę mikrofalową i piekarnik. Wszystkie urządzenia produkowane są przez firmę Samsung. Samsung to najlepszy w branży producent systemów klimatyzacyjnych i ogólnego sprzętu gospodarstwa domowego. Jest to jedyna firma, która odniosła sukces w obu branżach. Z mojej perspektywy największą korzyścią wynikającą z kupowania wszystkich produktów w pakiecie od tego samego producenta jest to, że, negocjując koszty i umawiając się na instalację produktu, rozmawiam z jedną osobą kontaktową. A mieszkańcy również mają łatwy dostęp do procesu konserwacji.”

Sposób zastosowania



Mieszkanie

Zainstalowane produkty Samsung

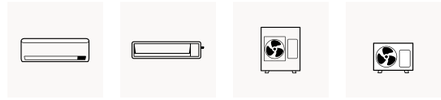

Klimatyzator ścienny | Klimatyzator kanałowy Duct | Jednostka zewnętrzna FJM | Jednostka zewnętrzna RAC

Wprowadzenie

Przepisy i normy

Samsung dąży do zapewnienia klientom nowych, ekologicznych doświadczeń i prowadzi ku idei zrównoważonej przyszłości dla globalnej społeczności poprzez innowacyjne i przyjazne dla środowiska produkty i technologie. Staramy się przestrzegać zarówno międzynarodowych standardów ochrony środowiska, jak i europejskich oraz krajowych przepisów i regulacji prawnych we wszystkich naszych działaniach dotyczących rozwiązań klimatycznych. Samsung prowadzi również działania mające na rzecz poprawy stanu środowiska we wszystkich procesach rozwoju produktu, produkcji, dystrybucji, sprzedaży i utylizacji.

Ekoprojekt

Dyrektywa dotycząca ekoprojektu dla produktów związanych z energią (ErP) ma na celu zwiększenie świadomości na temat efektywności energetycznej produktów oraz zachęcenie producentów do zwiększenia efektywności energetycznej produktów, które już znajdują się w fazie projektowania. Dyrektywa ta dotyczy szerokiej gamy produktów chłodzących i grzewczych, które zostały podzielone na różne grupy produktowe.

Grupa 10 została wdrożona 1 stycznia 2013 r. i obejmuje klimatyzatory o mocy mniejszej niż 12 kW; zazwyczaj są to systemy przeznaczone do użytku domowego lub lekkie systemy komercyjne. Wymaga ona od producentów podawania bardzo widocznych informacji dotyczących efektywności energetycznej, w tym etykiety energetycznej.

Grupy 1 i 2 weszły w życie 26 września 2015 r. i obejmują pompy ciepła powietrze/woda służące do ogrzewania pomieszczeń i produkcji ciepłej wody (< 400 kW). Obowiązkowe jest umieszczanie etykiet energetycznych dla produktów o mocy poniżej 70 kW. Z dniem 1 stycznia 2018 r. weszła w życie grupa 21. Grupa 21 obejmuje komercyjne produkty chłodzące i grzewcze o mocy większej niż 12 kW. Nie wymaga ona od producentów publikowania etykiet energetycznych, ale dane dotyczące charakterystyki energetycznej powinny być udostępniane w Internecie.

	Grupy 1/2	Grupa 10	Grupa 21
Obowiązują od	26 września 2015 r.	1 stycznia 2013 r.	1 stycznia 2018 r.
Odpowiednie produkty	Pompy ciepła A2W < 400 kW	Klimatyzatory < 12 kW	Klimatyzatory > 12 kW
Wymagana etykieta energetyczna	✓	✓	
Samsung zakres produktów	 EHS	 RAC | FJM | CAC	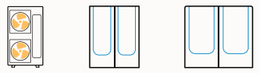 CAC | DVM | HVM

Etykieta energetyczna

Od 1 stycznia 2013 r. wszystkie klimatyzatory o znamionowej mocy chłodniczej lub grzewczej< 12 kW muszą posiadać etykietę energetyczną informującą o ich efektywności energetycznej zgodnie z rozporządzeniem UE nr 626/2011 (grupa 10). Od stycznia 2019 r. skala efektywności energetycznej waha się od A+++ do D, przy czym A+++ jest najbardziej efektywna. Etykieta efektywności energetycznej powinna zawierać minimum niezbędnych informacji, takich jak model produktu, klasa efektywności energetycznej, średnie roczne zużycie energii, wartości SEER/SCOP i poziom hałasu. Klasa efektywności energetycznej jest określana na podstawie pomiarów i obliczeń i powinna mieścić się w zakresach wskazanych w poniższej tabeli.

Klasa efektywności energetycznej	SEER (Chłodzenie)	SCOP (Ogrzewanie)
A+++	SEER ≥8,50	SCOP ≥5,10
A++	6,10 ≤ SEER < 8,50	4,60 ≤ SCOP < 5,10
A+	5,60 ≤ SEER < 6,10	4,00 ≤ SCOP < 4,60
A	5,10 ≤ SEER < 5,60	3,40 ≤ SCOP < 4,00
B	4,60 ≤ SEER < 5,10	3,10 ≤ SCOP < 3,40
C	4,10 ≤ SEER < 4,60	2,80 ≤ SCOP < 3,10
D	3,60 ≤ SEER < 4,10	2,50 ≤ SCOP < 2,80

Z wyjątkiem klimatyzatorów jednokanałowych i dwukanałowych.

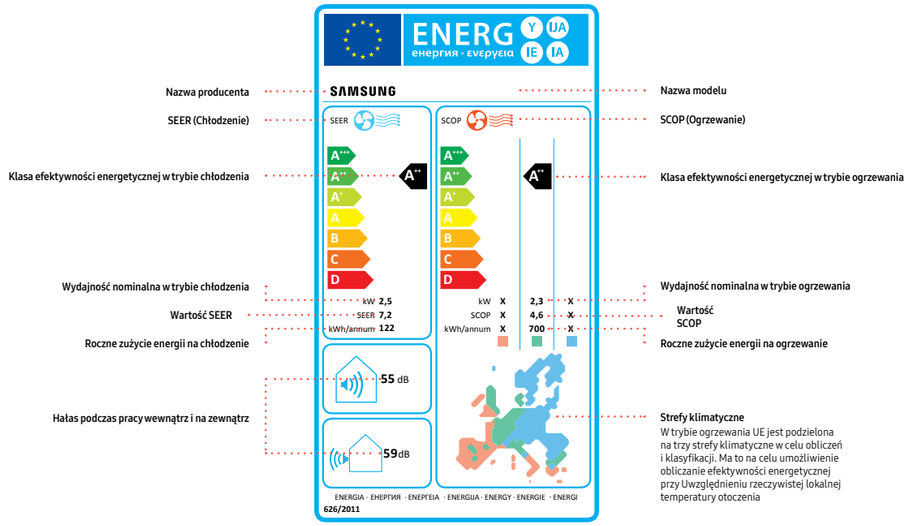

Regulacja F-gazowa

UE dąży do zmniejszenia wpływu F-gazów na środowisko poprzez ograniczenie zużycia HFC (wodorofluorowęglowodorów) wyrażonego w tonach ekwiwalentu CO_2. Rozporządzenie UE nr 517/2014 nakazuje stopniowe zmniejszanie ilości HFC wprowadzanych do obrotu poprzez przyznawanie kontyngentów przez Komisję Europejską.
Cele dotyczące stopniowego zmniejszania emisji wyrażone są w tonach ekwiwalentu CO_2 (= kg x GWP - Global Warming Potential) i mają na celu zmniejszenie zużycia HFC o 79% w 2030 roku. W przypadku instalacji nowych klimatyzatorów typu monosplit o napełnieniu czynnikiem chłodniczym poniżej 3 kg, począwszy od 2025 roku limit GWP ustala się na 750. Rozporządzenie to zostało wprowadzone w życie, aby zachęcić przemysł i użytkowników do przejścia na czynniki chłodnicze o niższym GWP. Samsung dąży do jeszcze szybszego przejścia na czynniki chłodnicze o niższym GWP, takie jak R32, i będzie nadal inwestować w rozwiązania alternatywne przyjazne dla środowiska.

Cele UE dotyczące stopniowego zmniejszania

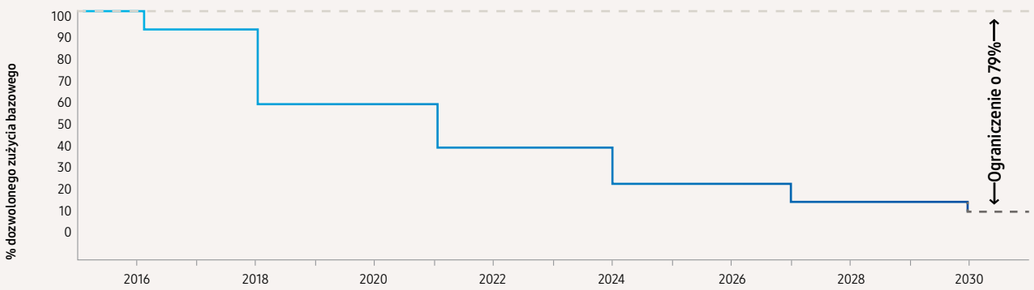

Czynnik chłodniczy R32

Czynnik chłodniczy R32 przyczynia się do realizacji celów rozporządzenia w sprawie F-gazów, opisanych w rozporządzeniu UE 517/2014. Klimatyzatory z czynnikiem chłodniczym R32 mają potencjał tworzenia efektu cieplarnianego (GWP) o wartości 675, co jest znacznie niższym wynikiem niż GWP dla R410A (2088). Chociaż czynnik chłodniczy stanowi istotny element współczesnych klimatyzatorów, jego wpływ na środowisko naturalne byłby o 68 % niższy[1] niż w przypadku czynnika R410A, gdyby wydostał się do atmosfery. Posiada zerowy potencjał niszczenia warstwy ozonowej (ODP), wysoką wydajność chłodniczą i przewodność cieplną, co oznacza wysoką wydajność i redukcję objętości napełniania. Produkty Samsung Residential typu monosplit (RAC), Multi Split (FJM) i Commercial (CAC) do 12 kW zawierają czynnik chłodniczy R32.

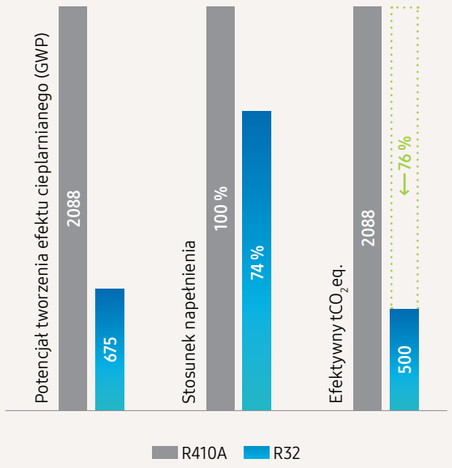

1 Porównanie między GWP R410A i R32. Źródło: Komisja Europejska.

WEEE: Odpady elektroniczne

Samsung działa zgodnie z przepisami WEEE (zużytego sprzętu elektrycznego i elektronicznego), które mają zastosowanie do zasad dotyczących rozszerzonej odpowiedzialności producenta. Dyrektywa ta przewiduje bezpieczną zbiórkę, przetwarzanie, recykling i przyjazną dla środowiska utylizację całego sprzętu elektrycznego i elektronicznego. Pracując w ramach zbiorowych programów recyklingu w każdym z państw członkowskich UE, Samsung współfinansuje odbiór i recykling produktów elektronicznych.

Baterie

Samsung daje nowe życie zużytym bateriom dzięki finansowaniu zbiórki, przetwarzania i recyklingu przez lokalne organizacje zajmujące się recyklingiem baterii.

Opakowania

Samsung współpracuje z programami recyklingu i organizacjami rządowymi w celu zbiórki, segregacji i ponownego wykorzystania wszystkich materiałów opakowaniowych w różnych punktach łańcucha dystrybucji. Wiele materiałów można przetworzyć na nowe produkty, a recykling pomaga oszczędzić zasoby naturalne. Recykling opakowań pomaga w ponownym wykorzystaniu cennych surowców i zmniejszeniu ogólnego wpływu na środowisko.

Innowacje w szczegółach





Klimatyzator ścienny

Szybkie chłodzenie

Klimatyzatory naścienne Samsung z technologią Wind-Free™ szybko schładzają całe pomieszczenie, zapewniając ludziom komfort w dowolnym czasie i miejscu. Powerboost z technologią Digital Inverter TT (Twin Tube) radykalnie skraca czas potrzebny do osiągnięcia przez sprężarkę maksymalnej mocy po rozpoczęciu pracy, dzięki czemu chłodzi ona powietrze o 43% szybciej[1]. Zaawansowana konstrukcja posiada również o 15 % większy wentylator, o 18 % szerszy wlot i 31 % szersze łopatki niż modele konwencjonalne. Oznacza to, że chłodne powietrze rozprasza się dalej i szerzej w każdym zakątku pomieszczenia, sięgając nawet do 15 metrów[2].

[1] Test przeprowadzony na modelu AR12TXCAAWKEU w porównaniu z konwencjonalnym modelem Samsung AQ12EASER w określonych warunkach testowych i wyniki mogą się różnić w zależności od czynników środowiskowych i zastosowania.
[2] Test przeprowadzony na modelu AR24TXFCAWKNEU w określonych warunkach i wyniki mogą się różnić w zależności od czynników środowiskowych i zastosowania.

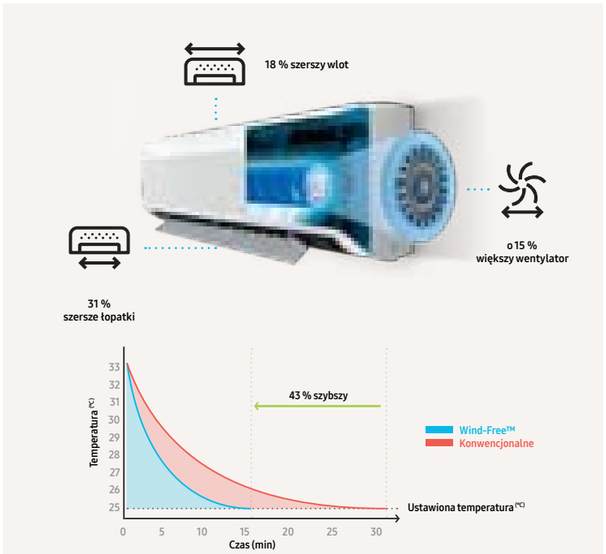

AI Auto Comfort

AI Auto Comfort wprowadza mieszkańców w świat inteligentnej klimatyzacji[1]. Aby życie było prostsze i bardziej efektywne, automatycznie optymalizuje różne tryby pracy, analizując warunki panujące w pomieszczeniu i schematy użytkowania[2]. W oparciu o preferowaną przez użytkownika temperaturę i temperaturę na zewnątrz automatycznie przełącza się na najbardziej odpowiedni tryb, w tym Wind-Free™, Fast i Normal Cooling, aby utrzymać w pomieszczeniu optymalne, komfortowe warunki.

[1] AI = Sztuczna Inteligencja. Wymagane jest połączenie Wi-Fi i konto aplikacji Samsung SmartThings.
[2] Przechowuje dane i preferencje użytkownika oraz schematy użytkowania, umożliwiając zaproponowanie najbardziej użytecznych opcji.

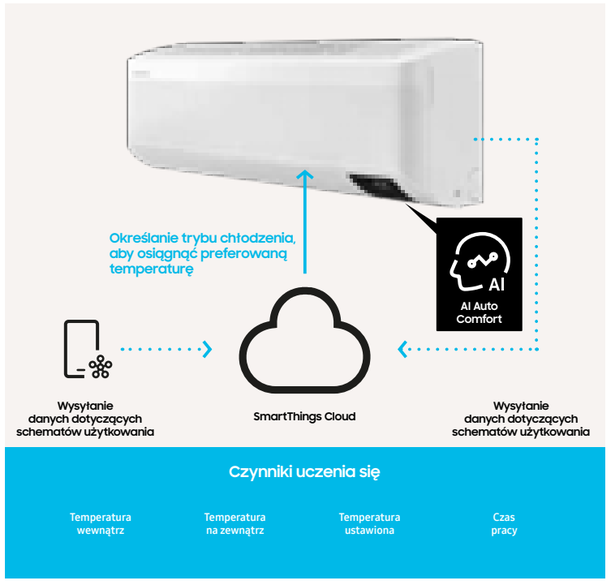

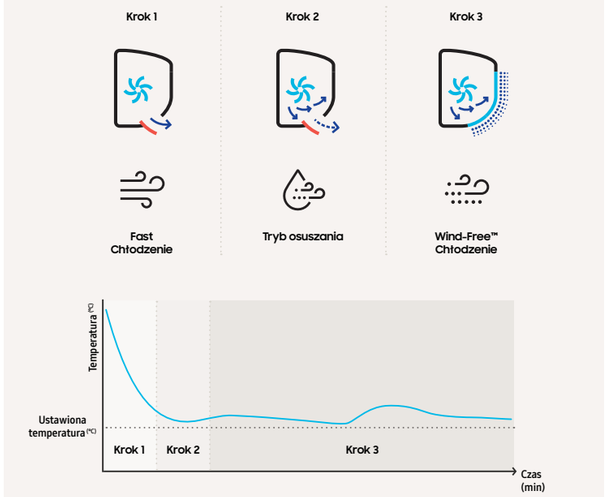

Wind-Free™ Cooling

Tryb Wind-Free™ Cooling zapewnia komfortowe chłodzenie pomieszczenia. Chłodzi delikatnie i cicho, rozpraszając powietrze przez 23 000 mikrootworów, dzięki czemu likwiduje efekt nieprzyjemnego uczucia zimna na skórze. Powoduje to powstanie środowiska „powietrza nieruchomego"[1] o bardzo niskiej prędkości i ograniczonym hałasie[2]. Zaawansowana struktura przepływu powietrza w tym trybie oznacza również, że chłodzi on coraz szerszy i większy obszar bardziej równomiernie. Zużywa przy tym o 77% mniej energii niż tryb Fast Cooling[3], dzięki czemu pozwala zachować komfortowe chłodzenie przy jednoczesnym obniżeniu kosztów energii.

[1] ASHRAE (American Society of Heating, Refrigeration, and Air-Conditioning Engineers) definiuje „powietrze nieruchome" jako prądy powietrzne o prędkości poniżej 0,15 m/s, bez chłodnych przeciągów.
[2] Test przeprowadzany na modelu AR12TXCAAWKNEU w środowisku bezechowym. Tryb Wind-Free™ generuje 23 dB(A) hałasu, w porównaniu z 26 dB(A) wytwarzanym przez konwencjonalny model Samsunga. Poziom ciśnienia akustycznego jest wartością względną, zależną od odległości i środowiska akustycznego. Poziom ciśnienia akustycznego może się różnić w zależności od warunków pracy.
[3] Test przeprowadzony na modelu AR12TVEAAWKNAP w określonych warunkach testowych, w oparciu o pobór mocy w trybie Fast Cooling vs. tryb Wind-Free™ Cooling.



Inteligentne sterowanie

Kontroluje temperaturę w domu, zawsze i wszędzie. Aplikacja SmartThings[1] umożliwia zdalne sterowanie klimatyzatorem. Jedno naciśnięcie przycisku pozwala na włączenie lub wyłączenie klimatyzatora, wybranie trybu chłodzenia, zaplanowanie pracy klimatyzatora i monitorowanie zużycia energii. A dzięki systemowi sztucznej inteligencji (AI) Bixby 2.0[1], użytkownik może po prostu poinformować urządzenie, czego oczekuje[2], a urządzenie spełni jego życzenie. Analizuje nawet otoczenie, preferowany tryb i temperaturę oraz sugeruje najlepsze ustawienia dla wnętrza domu.

[1] Dostępny na iPhone'ach i urządzeniach z systemem Android. Wymagane jest połączenie Wi-Fi i konto aplikacji Samsung SmartThings.
[2] Sterowanie głosowe w języku angielskim (USA, Wielka Brytania, Indie), chińskim, koreańskim, francuskim, niemieckim, włoskim i hiszpańskim. Obsługa w języku portugalskim ma być wprowadzona do końca 2019 roku.

Innowacje w szczegółach

Klimatyzator ścienny

Czujnik ruchu

Efektywnie chłodzi dom, niezależnie od tego, czy ktoś znajduje się wewnątrz. Jeśli detektor ruchu (MDS) wykryje brak ruchu po 20 minutach[1], automatycznie przełącza się na tryb Wind-Free™ w celu oszczędzania energii. W zależności od warunków w trybie Wind-Free™ po 40 minutach zwiększa temperaturę o 2°C. A po kolejnych 40 minutach przechodzi w tryb czuwania (miękkie wyłączenie). Ale po wykryciu jakiejkolwiek aktywności wraca do normalnej pracy. Może być również ustawiony tak, aby uniknąć wdmuchiwania powietrza w kierunku ludzi, lub w taki sposób, że podąża za nimi gdy poruszają się w pomieszczeniach.

[1] Detektor ruchu (MDS) zaczyna wykrywać brak ruchu po upływie co najmniej pięciu minut, a maksymalnie 60 minut.

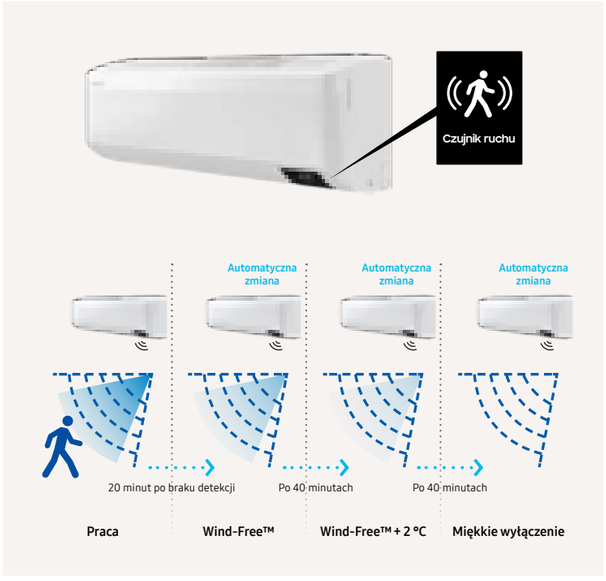



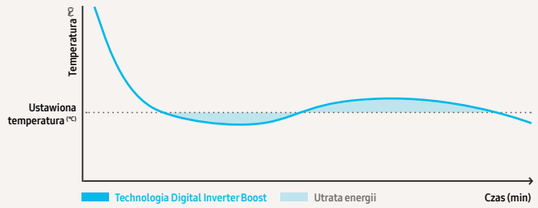

Technologia Digital Inverter Boost

Sprężarka Samsung z technologią Digital Inverter Boost pomaga zaoszczędzić na zużyciu energii. W przeciwieństwie do konwencjonalnych sprężarek o stałej prędkości obrotowej utrzymuje ona żądaną temperaturę bez częstego wyłączania i włączania, co powoduje mniejsze wahania. Dzięki silnym magnesom neodymowym i tłumikowi pracuje wydajnie i wytwarza mniej hałasu i wibracji niż modele konwencjonalne. Podczas chłodzenia optymalizuje zużycie energii, a tym samym zmniejsza jej zużycie nawet o 5 %[1].

[1] Test przeprowadzany na modelu AR09TXCAAWKNEU w porównaniu z poprzednim modelem Samsung Wind-Free™ AR09NXCXAWKNEU.

Krok 1: Filtr Easy Plus

Klimatyzator powinien pracować wydajnie przy ograniczonym wysiłku. W przeciwieństwie do konwencjonalnych filtrów, które mogą znajdować się w trudno dostępnych miejscach, filtr Easy Plus jest umieszczony na zewnątrz, w górnej części urządzenia. Oznacza to, że można go łatwo wyjąć i wyczyścić, bez konieczności otwierania pokrywy lub silnego pociągania za nią. Dzięki gęstej siatce filtr bardziej skutecznie wychwytuje pył, dzięki czemu wymiennik ciepła pozostaje czysty i pracuje wydajnie. Specjalna powłoka na filtrze pomaga chronić domowników przed zanieczyszczeniami pochodzącymi z powietrza[1].

[1] Test przeprowadzony w koreańskim laboratorium badawczym (FITI). Dane zostały zmierzone w konkretnych warunkach testowych i mogą się różnić na podstawie czynników środowiskowych i indywidualnego zastosowania.



Łatwy demontaż

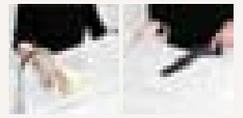

Łatwe czyszczenie



1. Jony srebra wnikają w powierzchnię bakterii w momencie kontaktu z powłoką zeolitową.

2. Jony srebra reagują z białkami bakterii

Proces antybakteryjny

Krok 2: Filtr Tri-Care

Filtr Tri-Care dba o higienę powietrza i utrzymuje wydajność wymiennika ciepła. Trzy warstwy zawierają filtr o dużej gęstości, który usuwa duże cząstki kurzu, włókna i sierść zwierząt. Posiada również filtr z powłoką zeolitową, który wychwytuje drobiny kurzu i pomaga zmniejszyć ilość potencjalnie niebezpiecznych wirusów, bakterii i alergenów w powietrzu[1].

[1] Test przeprowadzony przez koreańskie laboratorium badawcze (FITI/KRICT) pod kątem właściwości antybakteryjnych i antywirusowych oraz przez japońskie laboratorium badawcze (ITEA) pod kątem właściwości antyalergicznych. Dane zostały zmierzone w konkretnych warunkach testowych i mogą się różnić na podstawie czynników środowiskowych i indywidualnego zastosowania. Test przeprowadzono na modelu AR13TYCABWKNST.



Modele Wind-Free™: filtr znajduje się pod filtrem Easy Plus

Modele bez technologii Wind-Free™: filtr znajduje się wewnątrz kratki

Wprowadzenie

Innowacje w szczegółach





Kasetonowe 360

Cyrkulacyjny przepływ powietrza

W przeciwieństwie do tradycyjnych 4-kierunkowych jednostek kasetonowych[1], które tworzą obszary o nierównomiernym przepływie powietrza[2], klimatyzator kasetonowy 360 zapewnia, że chłodne powietrze dociera do każdego zakątka. Jego okrągły wylot wydmuchuje chłodne powietrze w każdym kierunku. Bezłopatkowa konstrukcja zapewnia komfortowe chłodzenie bez konieczności stosowania zimnego ciągu[3], a brak łopatek blokujących przepływ powietrza pozwala na wysyłanie o 25 % więcej powietrza jeszcze dalej[1].

[1] Testy firmy Samsung porównują klimatyzatory 360 Cassette do ogólnych 4-kierunkowych klimatyzatorów kasetonowych.
[2] Różnica temperatur wynosi mniej niż 0,6°C w promieniu 9,3 m.
[3] Brak zimnego ciągu na wysokości od 0 do 1,5 m (z jednostką wewnętrzną o mocy 14,0 kW) w promieniu 5 m.

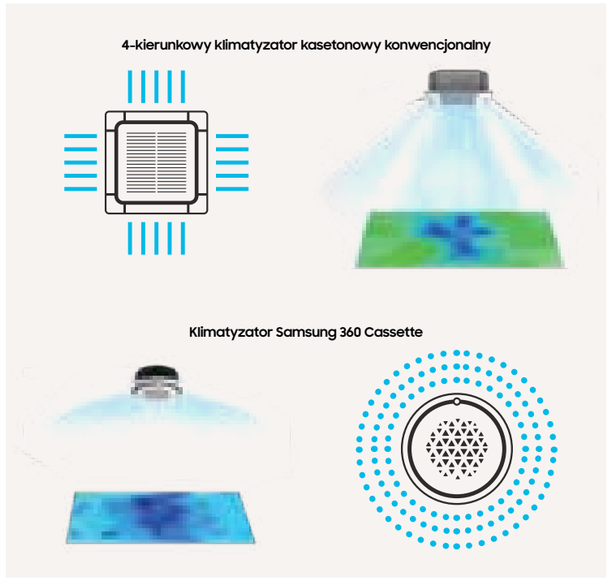

Wyświetlacz LED

Urządzenie jest wyposażone w stylowy panel i intuicyjny wyświetlacz LED. Pozwala to użytkownikom na wybór i zmianę kierunku przepływu powietrza. Użytkownicy mają możliwość wyboru ustawień, a sterowanie powietrzem w poszczególnych strefach nie sprawia trudności.

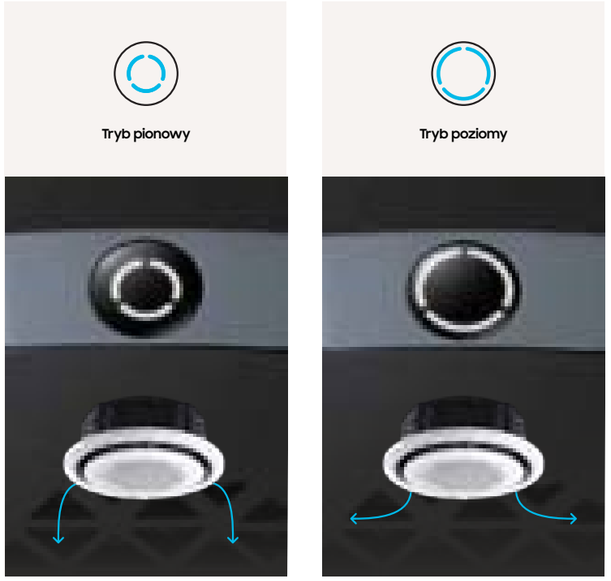

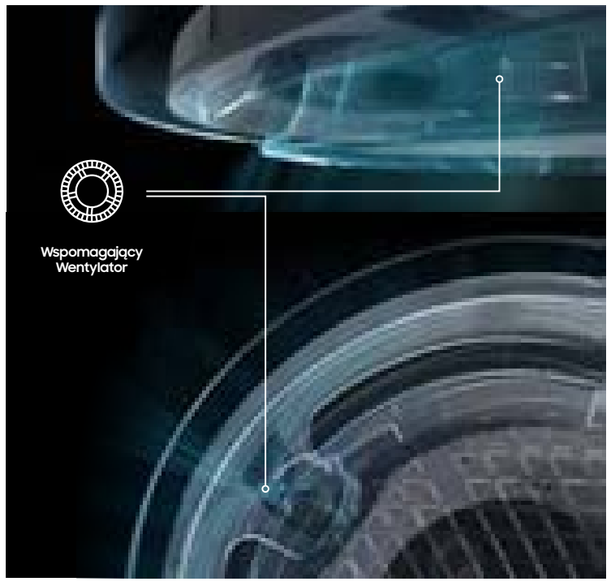

Sterowanie przepływem powietrza

Nawiew powietrza można łatwo regulować bez użycia klap. Nad zmianą kierunku przepływu powietrza pracują w pustej przestrzeni w kasetonie trzy wentylatory wspomagające.
Deszczowy rozkład powietrza (znany jako efekt „coanda") sprawia, że pomieszczenie jest chłodne i komfortowe przez cały czas.



Stylowe wzornictwo

Klimatyzator kasetonowy 360 dodaje stylu każdemu pomieszczeniu. Dostępny jest w kolorze czarnym lub białym, w wersji kwadratowej lub okrągłej i może być montowany w suficie lub eksponowany na dowolnej powierzchni lub materiale. Pasuje do każdego rodzaju tła - od drewna po beton i od tapety po farbę.

Wprowadzenie

Innowacje w szczegółach

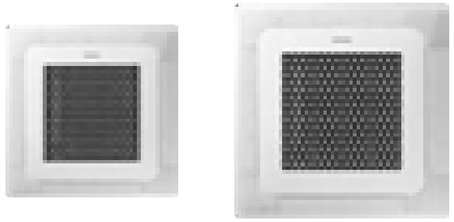

4-kierunkowy klimatyzator kasetonowy Wind-Free™

Technologia Wind-Free™

Wind-Free™ Cooling to jedna z najbardziej zaawansowanych technologii Samsunga. Klimatyzator kasetonowy 4-kierunkowy Wind-Free™ kieruje powietrze przez 15 700 mikrootworów w panelu, podczas gdy Klimatyzator 4-kierunkowy Wind-Free™ Mini kieruje powietrze przez 9 000 mikrootworów w panelu. Te mikrootwory mają ogromne znaczenie w tworzeniu rodzaju przepływu powietrza zwanego powietrzem nieruchomym [1] które chłodzi pomieszczenie stopniowo i odczuwalnie bez przeciągów.

[1] ASHRAE (American Society of Heating, Refrigeration, and Air-Conditioning Engineers) definiuje „powietrze nieruchome" jako prądy powietrzne o prędkości poniżej 0,15 m/s, bez chłodnych przeciągów.

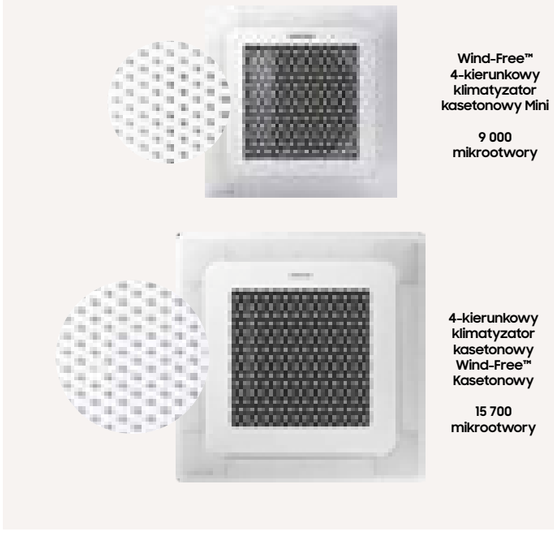

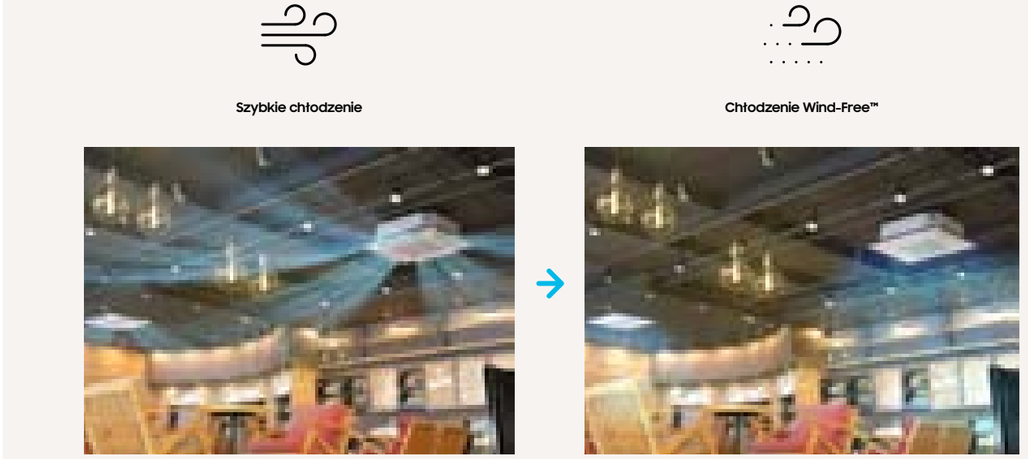

Smart Comfort Operation

Klimatyzatory 4-kierunkowe kasetonowe Wind-Free™ i Wind-Free™ Mini wykorzystują funkcję Smart Comfort Operation. Proces szybkiego chłodzenia pomaga szybko osiągnąć pożądaną temperaturę w pomieszczeniu. Dzięki jednoczesnemu wykrywaniu poziomu wilgotności funkcja Smart Comfort Operation automatycznie utrzymuje temperaturę w pomieszczeniu.

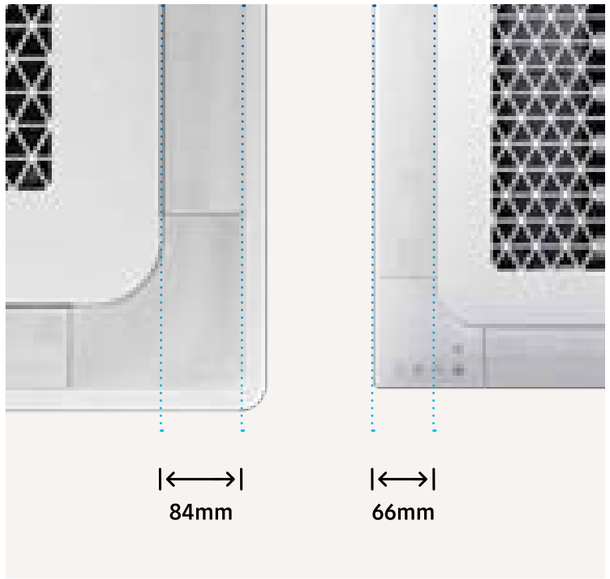

Specjalnie dostosowane łopatki

Większe, specjalnie dostosowane łopatki[1] (84-milimetrowy 4-kierunkowy klimatyzator kasetonowy 4-Way Cassette, 66-milimetrowy 4-kierunkowy klimatyzator kasetonowy Wind-Free™ Mini) ułatwiają szerszy zasięg chłodzenia i lepszą cyrkulację powietrza w pomieszczeniu. Ta zaawansowana technologia również znacznie szybciej chłodzi przestrzeń w taki sposób, aby objąć cały obszar.

[1] Testy firmy Samsung porównują klimatyzatory kasetonowe 4-kierunkowe Wind-Free™ i 4-kierunkowe kasetonowe Mini do ogólnych 4-kierunkowych klimatyzatorów kasetonowych.

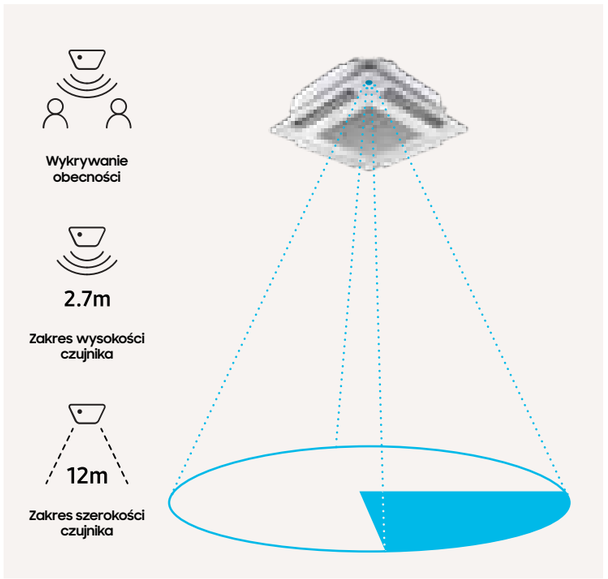

Czujnik ruchu (opcjonalny)

Ulepszony czujnik ruchu (MDS) wykrywa obecność i lokalizację osób w pomieszczeniu, umożliwiając automatyczne zarządzanie kierunkiem przepływu i efektywnym chłodzeniem powietrza.

Wprowadzenie

Innowacje w szczegółach

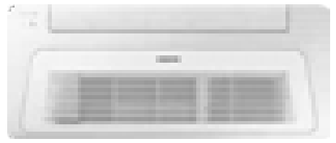

1-kierunkowy klimatyzator kasetonowy Wind-Free™

Technologia Wind-Free™

Wind-Free™ Cooling to jedna z najbardziej zaawansowanych technologii Samsunga. 1-kierunkowy klimatyzator kasetonowy Wind-Free™ kieruje powietrze przez bardzo małe otwory w panelu, rozpraszając delikatny podmuch powietrza. 13 000 mikrootworów ma ogromne znaczenie w tworzeniu rodzaju przepływu powietrza zwanego powietrzem nieruchomym [1] które chłodzi pomieszczenie stopniowo i odczuwalnie bez przeciągów.

[1] ASHRAE (American Society of Heating, Refrigeration, and Air-Conditioning Engineers) definiuje „powietrze nieruchome" jako prądy powietrzne o prędkości poniżej 0,15 m/s, bez chłodnych przeciągów.



1-kierunkowy klimatyzator kasetonowy Wind-Free™

13 000 mikrootworów





Wąska instalacja / Mała powierzchnia zabudowy

Przy wysokości wynoszącej zaledwie 152 mm[1] 1-kierunkowy klimatyzator kasetonowy Wind-Free™ jest kompaktowym i lekkim urządzeniem (8-13,5 kg[2]). Smukła konstrukcja sprawia, że klimatyzator nie tylko dobrze wygląda, ale jest także łatwiejszy w montażu i konserwacji oraz może być montowany w małych szczelinach lub na sufitach.

[1] Do 3,6 kW, większe modele: 155 mm.
[2] Modele o mocy 1,7 kW i 2,2 kW ważą 8 kg. Modele o mocy 5,6 kW i 7,1 kW ważą 13,5 kg.

Szerszy zasięg chłodzenia

Większa, specjalnie dostosowana łopatka[1] znacznie szybciej chłodzi większą powierzchnię. Smukła konstrukcja pozwala na efektywne, szybkie i równomierne dostarczanie chłodnego powietrza na powierzchni do 8 m^2 w taki sposób, aby objąć cały obszar.

[1] Testy firmy Samsung porównują klimatyzatory kasetonowe 1-kierunkowe Wind-Free™ do ogólnych 1-kierunkowych klimatyzatorów kasetonowych.
[2] W oparciu o jednostkę wewnętrzną 7,1 kW.

Wprowadzenie

Innowacje w szczegółach



Klimatyzator kanałowy Duct S

Płaski mikrokanałowy wymiennik ciepła

Innowacyjna technologia FME/FMC firmy Samsung zapewnia większą wydajność w porównaniu z konwencjonalnym rodzajem z rurami żebrowanymi. Ta innowacja umożliwiła również zmniejszenie rozmiarów urządzenia.

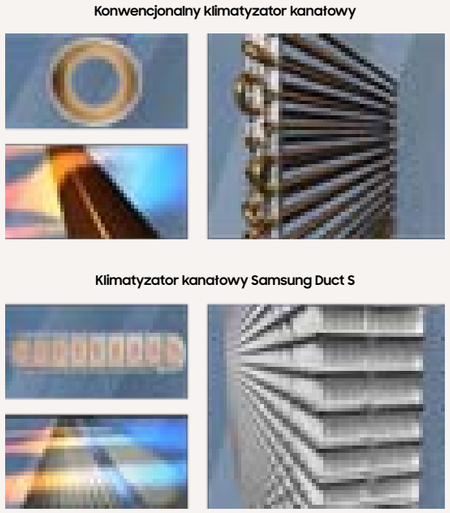

Wewnętrzna temperatura wylotowa

Każda kanałowa jednostka wewnętrzna lub zestaw AHU posiada funkcję regulacji temperatury powietrza wylotowego, oferując większy komfort bez konieczności zmiany ustawień jednostki zewnętrznej. Opcje chłodzenia i ogrzewania można wybierać za pomocą pilota zdalnego sterowania - dotyczy to wszystkich systemów połączonych z centralą wentylacyjno-klimatyzacyjną i kanałowych.



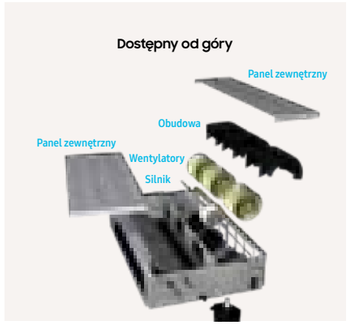

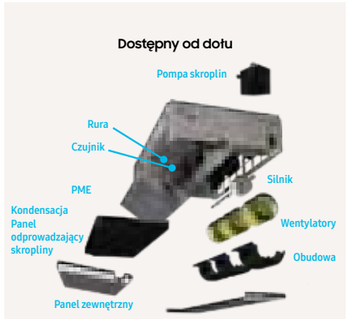

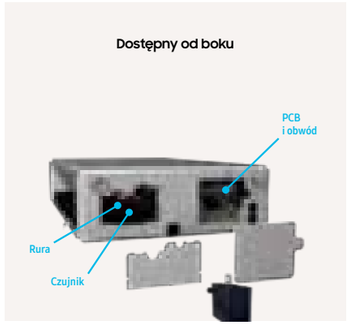

Łatwy montaż i konserwacja

Dzięki niesamowicie kompaktowej konstrukcji jednostki kanałowe Samsung można umieścić w dowolnym miejscu, a nawet podzielić na dwie części (modele 20/25 kW). Dzięki temu instalacja i konserwacja nie sprawiają trudności. Dostęp do jednostki wewnętrznej jest możliwy z trzech różnych kierunków: z góry, z dołu i z jednej strony, co sprawia, że konserwacja jest łatwiejsza niż kiedykolwiek wcześniej.

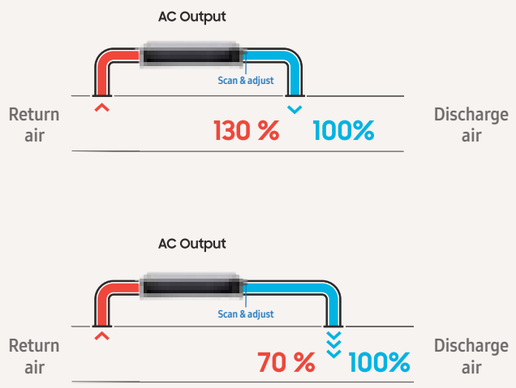

Automatyczne ustawianie ESP

Automatyczna obsługa funkcji zewnętrznego ciśnienia statycznego jest bardzo prosta w konfiguracji.

To automatyczne ustawienie pozwala na wybór optymalnego zakresu pracy wentylatora. Pozwala osiągnąć maksymalny komfort przy optymalnej równowadze pomiędzy poziomem hałasu a wydajnością. Aby dowiedzieć się, które urządzenia wewnętrzne są wyposażone w tę funkcję, należy skontaktować się z przedstawicielem firmy Samsung.

Wprowadzenie

Innowacje w szczegółach



Klimatyzator kanałowy Slim Duct S

Smukła konstrukcja dla małych przestrzeni sufitowych

Klimatyzator kanałowy Slim Duct S ma szerokość 200 mm, dzięki czemu jest znacznie węższy niż w przypadku produktów konwencjonalnych. Pozwala to na łatwą instalację i konserwację we wszystkich rodzajach pomieszczeń.





Wbudowana pompa skroplin

Zawór zwrotny na pompie skroplin zapobiega ponownemu wypływowi odprowadzanej wody do tacy ociekowej, minimalizując poziom wody w tacy ociekowej. Ta nowoczesna cecha konstrukcyjna oznacza brak zatorów wodnych i brak odpływu wody do wnętrza.



Wprowadzenie

Domowe

Line-up

Model	Jednostka wewnętrzna	Jednostka zewnętrzna (2,5 kW i 3,5 kW)	2,5 kW	3,5 kW	Jednostka zewnętrzna (5,2 kW i 6,8 kW)	5,2 kW	6,8 kW
Wind-Free™ Elite			•	•			
Wind-Free™ Avant			•	•		•	•
Wind-Free™ Comfort			•	•		•	•
Cebu		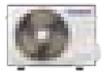	•	•		•	•
Luzon			•	•		•	•
AR35		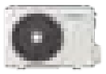	•	•		•	•



Wskazówki dotyczące wyboru

		Nowa gama 2020					Nowa gama 2020
							
Model		**Wind-Free™ Elite**	**Wind-Free™ Avant**	**Wind-Free™ Comfort**	**Cebu**	**Luzon**	**AR35**
Efektywność energetyczna	**Etykieta energetyczna (SEER/SCOP)[1]**	A+++ A+++	A++ A++	A++ A+	A++ A+	A++ A+	A++ A+
Certyfikaty	**Eurovent**	●	●	●	●	●	●
Przepływ powietrza	**Wind-Free™ Cooling**	●	●	●			
	Sterowanie kierunkiem przepływu (w górę / w dół)	Automatycznie	Automatycznie	Automatycznie	Automatycznie	Automatycznie	Automatycznie
	Sterowanie kierunkiem przepływu (w lewo / w prawo)	Automatycznie	Automatycznie	Automatycznie	Ręcznie	Ręcznie	Ręcznie
	Etap kontroli przepływu powietrza (chłodzenie/wentylator)	5/4	5/4	5/4	5/4	5/4	3/3
	Automatyczna prędkość wentylatora	●	●	●	●	●	●
Oczyszczanie powietrza	**Filtr PM 10**	●	●				
	Filtr Easy Plus/ Filtr HD	●	●	●	●	●	●
	Filtr Tri-Care	●	●				
	Zapobieganie alergiom	●	●				●
	Powłoka antybakteryjna	●	●	●	●	●	
	Powłoka antywirusowa	●	●				
	Automatyczne czyszczenie (samoczynne czyszczenie)	●	●	●	●	●	
Funkcje	**Samsung SmartThings**	●	●	●	●		
	Inteligentna obsługa (AI)	●	●	●	●		
	MDS (Czujnik ruchu)	●					
	Wskaźnik czystości filtra	●	●	●	●	●	
	Wyświetlacz temperatury wewnętrznej	●	●	●	●	●	●
	Kontrola głosowa przy pomocy Bixby	●	●	●	●		
	Wyświetlacz wł./wył. 88 wyświetlacz	●	●	●	●	●	●
	Sygnał dźwiękowy wł./wył.	●	●	●	●	●	●
	Licznik czasu 24-godz. / Rzeczywisty licznik czasu	●	●	●	●	●	●
	Automatyczna zmiana	●	●	●	●	●	
	Automatyczny restart	●	●	●	●	●	●
Tryby pracy	**AI Auto Comfort z Wi-Fi i MDS (bezpośredni/pośredni)**	●					
	AI Auto Comfort z Wi-Fi	●	●	●	●		
	Tryb automatyczny (bez Wi-Fi)					●	
	Szybkie chłodzenie	●	●	●	●	●	●
	Dobry sen	●	●	●	●	●	●
	Eco	●	●	●	●	●	
	Osuszanie	●	●	●	●	●	●
	Wentylator	●	●	●	●	●	●
	Tryb cichy	●	●	●	●	●	●
Tryby pracy	**Lamele wymiennika z powłoką antykorozyjną**	●	●	●	●	●	●
	Zabezpieczenie sprężarki	●	●	●	●	●	
	Zabezpieczenie PBA	●	●	●	●	●	

Przedstawione etykiety energetyczne są oparte na wersjach 9k Btu i są zgodne z klasyfikacją etykiet UE nr 626/2011 (partia 10) 2019, w skali od D do A+++.

Domowe

Nazewnictwo

Jednostki domowe

AR	12	T	X	E	A	A	WK	N	UE
1	2	3	4	5	6	7	8	9	

1	**Klasyfikacja**	**AR**	Klimatyzator domowy (RAC)
2	**Moc**		×1 000 Btu/godz.
3	**rok**	**T**	2020
4	**Rodzaj produktu**	**X**	Inwerter R32
5	**Właściwości**	**C**	MDS + Wi-Fi + Filtr Tri-Care
		E	Wi-Fi + Filtr Tri-Care
		F	Wi-Fi
		H	Filtr HD
6	**Konstrukcja**	**A**	Wind-Free™ Elite/Avant
		C	Wind-Free™ Comfort
		Y	Cebu
		Z	Luzon
		Q	AR
7	**Seria**	**A**	Seria pierwsza
		B	Seria druga
8	**Kolor**	**WK**	DA biały
		SI	Lśniąca biel
9	**Typ jednostki**	**N**	Jednostka wewnętrzna
		X	Jednostka zewnętrzna



Specyfikacje

Wind-Free™ Elite R32

- Chłodzenie 3-etapowe: Tryb szybkiego chłodzenia, tryb osuszania i tryb Wind-Free™ Cooling.
- System filtracyjny Tri-Care z powłoką zeolitową
- AI Auto Comfort i czujnik ruchu
- Sterowanie przy pomocy Wi-Fi dzięki aplikacji SmartThings i kontroli głosowej Bixby
- Sprężarka z technologią Digital Inverter Boost.
- Wyposażona w protokół komunikacyjny NASA.
- Wentylator z napędem bezpośrednim zasilany silnikiem BLDC.
- Ochraniacz Triple Protector Plus do ochrony sprężarki, wymiennika i sterownika przed skokami napięcia.




Jednostka wewnętrzna / Jednostka zewnętrzna			AR09TXCAAWKNEU / AR09TXCAAWKXEU	AR12TXCAAWKNEU / AR12TXCAAWKXEU
Moc				
Moc	**Chłodzenie (znamionowe)**	**kW**	2,5	3,5
	Chłodzenie (min.–maks.)	**kW**	0,9-3,6	0,9-4,8
	Ogrzewanie przy +7 °C	**kW**	3,2	4,0
	Ogrzewanie (min.– maks.)	**kW**	0,8-7,1	0,8-7,3
	Ogrzewanie przy -5 °C	**kW**	4,15	4,83
	Ogrzewanie przy -10 °C	**kW**	3,98	4,62
	Ogrzewanie przy -15 °C	**kW**	3,92	4,52
Wydajność				
Efektywność energetyczna Chłodzenie	**SEER**[1]	**W/W**	8,8/ A+++	8,5/ A+++
	Zużycie energii elektrycznej	**kWh/a**	99	144
	Pdesignc	**kW**	2,5	3,5
	EER	**W/W**	4,63	3,95
Efektywność energetyczna Ogrzewanie	**SCOP**[1]	**W/W**	5,1/ A+++	5,1/ A+++
	Zużycie energii elektrycznej	**kWh/a**	631	659
	Pdesignh (umiarkowany)	**kW**	2,3	2,4
	COP[1]	**W/W**	4,74	4,26
Usuwanie wilgoci		**l/h**	1,0	1,5
Maksymalny przepływ powietrza (chłodzenie)	**Jednostka wewnętrzna**	**m³/min**	11,1	12,1
	Jednostka zewnętrzna	**m³/min**	45,0	45,0
Moc akustyczna	**Jednostka wewnętrzna (chłodzenie)**	**dB(A)**	56	58
	Jednostka zewnętrzna (chłodzenie)	**dB(A)**	59	62
Ciśnienie akustyczne	**Jednostka wewnętrzna Tryb wys./cichy**	**dB(A)**	39/16	40/16
	Jednostka zewnętrzna wysoka	**dB(A)**	45	46
Zakres temperatury pracy	**Chłodzenie**	**°C**	-10–46	-10–46
	Ogrzewanie	**°C**	-15–24	-15–24
Dane elektryczne				
Źródło zasilania		**Φ, V, Hz**	1Φ, 220–240 V, 50 Hz	1Φ, 220–240 V, 50 Hz
Typ sprężarki	**Jednostka zewnętrzna**	**Typ**	Rotacyjna BLDC	Rotacyjna BLDC
Pobór mocy	**Chłodzenie**	**W**	540	885
	Ogrzewanie	**W**	675	940
Prąd roboczy	**Chłodzenie**	**A**	2,9	4,1
	Ogrzewanie	**A**	3,4	4,4
Wymiary				
Wymiary netto (Sz. × Wys. × Gł.)	**Jednostka wewnętrzna**	**mm**	889 x 299 x 215	889 x 299 x 215
	Jednostka zewnętrzna	**mm**	790 x 548 x 285	790 x 548 x 285
Waga netto	**Jednostka wewnętrzna**	**kg**	10,6	10,6
	Jednostka zewnętrzna	**kg**	32,5	32,5
Czynnik chłodniczy				
Czynnik chłodniczy	**Typ**		R32 (zawiera fluorowane fazy cieplarniane. GWP = 675)	
	Napełnienie fabryczne (5m)	**kg**	0,97	0,97
	Napełnienie fabryczne w tonach ekwiwalentu CO_2	**tCO_2e**	0,65	0,65
	Dodatkowe napełnienie czynnika chłodniczego	**g/m**	15	15
Połączenia rur	**Rura cieczowa**	**ø, mm (cal)**	6,35 (1/4)	6,35 (1/4)
	Rura gazowa	**ø, mm (cal)**	9,52 (3/8)	9,52 (3/8)
Długość rury	**Min./Maks. (śr. zewn. do śr. wewn.)**	**m**	3/15	3/15
Wysokość rury	**Maks.**	**m**	8	8
Połączenia rur	**Rura odprowadzająca**	**ø, mm**	ø16.3, 550 mm	ø16.3, 550 mm




Jednostka wewnętrzna / Jednostka zewnętrzna			AR09TXCAAWKNEU / AR09TXCAAWKXEU	AR12TXCAAWKNEU / AR12TXCAAWKXEU
Funkcje				
Przepływ powietrza	**Wind-Free™ Cooling**		●	●
	Sterowanie kierunkiem przepływu (w górę / w dół)		Automatycznie	Automatycznie
	Sterowanie kierunkiem przepływu (w lewo / w prawo)		Automatycznie	Automatycznie
	Automatyczna prędkość wentylatora		●	●
Oczyszczanie powietrza	**Filtr Tri-Care**		●	●
	Filtr Easy Plus		●	●
	Automatyczne czyszczenie (samoczynne czyszczenie)		●	●
Tryb roboczy	**AI Auto Comfort z Wi-Fi i MDS (bezpośredni/pośredni)**		●	●
	AI Auto Comfort z Wi-Fi		●	●
	Tryb automatyczny (bez Wi-Fi)			
	Szybkie chłodzenie		●	●
	Dobry sen		●	●
	Eco		●	●
	Osuszanie		●	●
	Wentylator		●	●
	Tryb cichy		●	●
Inne funkcje	**Samsung SmartThings**		●	●
	MDS (Czujnik ruchu)		●	●
	Wyświetlacz temperatury wewnętrznej		●	●
	Wyświetlacz wł./wył.	**88 wyświetlacz**	●	●
	Sygnał dźwiękowy wł./wył.		●	●
	Automatyczna zmiana		●	●
	Automatyczny restart		●	●

Akcesoria

Bezprzewodowy sterownik zdalny (w zestawie)

[1] Przedstawione etykiety energetyczne są zgodne z klasyfikacją etykiet UE nr 626/2011 (partia 10) 2019, w skali od D do A+++.

Domowe

Rysunki wymiarowe

Wind-Free™ Elite – wewnętrzny

AR09/12TXCAAWKNEU

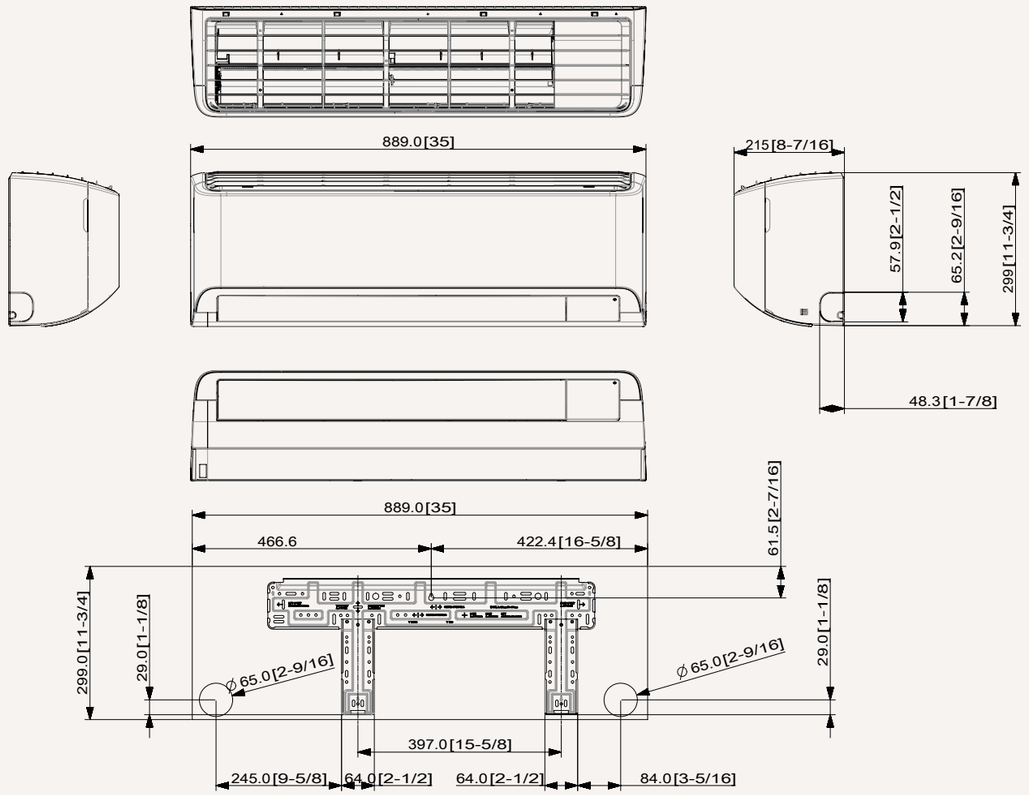

Wind-Free™ Elite – zewnętrzny

AR09/12TXCAAWKXEU

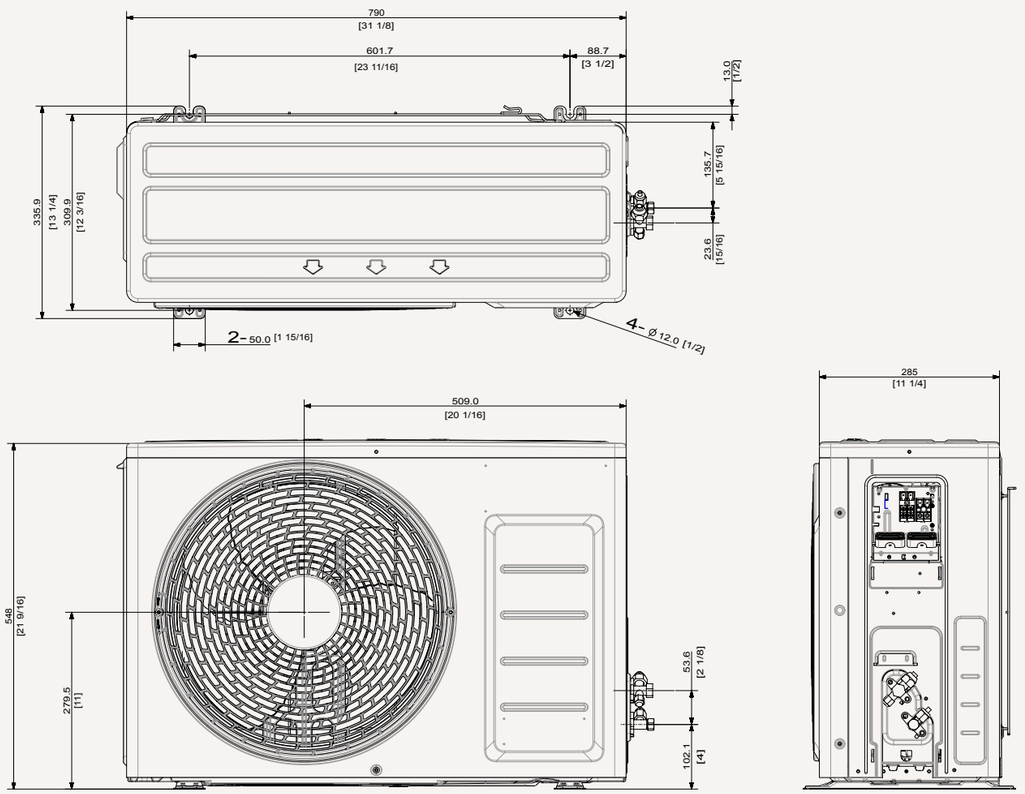

Domowe

Specyfikacje

Wind-Free™ Avant R32

- Chłodzenie 3-etapowe: Tryb szybkiego chłodzenia, tryb osuszania i tryb Wind-Free™ Cooling.
- System filtracyjny Tri-Care z powłoką zeolitową
- AI Auto Comfort.
- Sterowanie przy pomocy Wi-Fi dzięki aplikacji SmartThings i kontroli głosowej Bixby
- Sprężarka z technologią Digital Inverter Boost.
- Wyposażona w protokół komunikacyjny NASA.
- Wentylator z napędem bezpośrednim zasilany silnikiem BLDC.
- Ochraniacz Triple Protector Plus do ochrony sprężarki, wymiennika i sterownika przed skokami napięcia.



Jednostka wewnętrzna / Jednostka zewnętrzna			AR09TXEAAWKNEU / AR09TXEAAWKXEU	AR12TXEAAWKNEU / AR12TXEAAWKXEU	AR18TXEAAWKNEU / AR18TXEAAWKXEU	AR24TXEAAWKNEU / AR24TXEAAWKXEU
Moc						
Moc	**Chłodzenie (znamionowe)**	**kW**	2,5	3,5	5,0	6,5
	Chłodzenie (min.–maks.)	**kW**	1,0-3,4	1,0-4,0	1,6-6,7	1,4-7,6
	Ogrzewanie przy +7 °C	**kW**	3,2	4,0	6,0	7,4
	Ogrzewanie (min.– maks.)	**kW**	0,72-5,00	0,74-5,50	1,30-8,00	1,20-9,70
	Ogrzewanie przy -5 °C	**kW**	3,62	3,59	5,07	6,04
	Ogrzewanie przy -10 °C	**kW**	3,37	3,33	4,70	5,65
	Ogrzewanie przy -15 °C	**kW**	3,12	3,07	4,63	5,60
Wydajność						
Efektywność energetyczna Chłodzenie	**SEER**[1]	**W/W**	7,9/ A++	7,3/ A++	6,8/ A++	6,4/ A++
	Zużycie energii elektrycznej	**kWh/a**	111	168	257	355
	Pdesignc	**kW**	2,5	3,5	5,0	6,5
	EER	**W/W**	4,36	3,76	3,60	3,33
Efektywność energetyczna Ogrzewanie	**SCOP**[1]	**W/W**	4,6/ A++	4,6/ A++	4,1/ A+	4,0/ A+
	Zużycie energii elektrycznej	**kWh/a**	670	730	1 298	1 435
	Pdesignh (umiarkowany)	**kW**	2,2	2,4	3,8	4,1
	COP[1]	**W/W**	4,21	3,74	3,53	3,15
Usuwanie wilgoci		**l/h**	1,0	1,5	2,0	2,5
Maksymalny przepływ powietrza (chłodzenie)	**Jednostka wewnętrzna**	**m^3/min**	9,5	10,5	15,7	17,6
	Jednostka zewnętrzna	**m^3/min**	45,0	45,0	50,0	50,0
Moc akustyczna	**Jednostka wewnętrzna (chłodzenie)**	**dB(A)**	54	57	58	62
	Jednostka zewnętrzna (chłodzenie)	**dB(A)**	59	62	65	68
Ciśnienie akustyczne	**Jednostka wewnętrzna Tryb wys./cichy**	**dB(A)**	38/16	40/16	41/25	45/26
	Jednostka zewnętrzna wysoka	**dB(A)**	45	46	51	54
Zakres temperatury pracy	**Chłodzenie**	**°C**	-10–46	-10–46	-10–46	-10–46
	Ogrzewanie	**°C**	-15–24	-15–24	-15–24	-15–24
Dane elektryczne						
Źródło zasilania		**Φ, V, Hz**	1Φ, 220–240 V, 50 Hz	1Φ, 220–240 V, 50 Hz	1Φ, 220–240 V, 50 Hz	1Φ, 220–240 V, 50 Hz
Typ sprężarki	**Jednostka zewnętrzna**	**Typ**	Rotacyjna BLDC	Rotacyjna BLDC	Rotacyjna BLDC	Rotacyjna BLDC
Pobór mocy	**Chłodzenie**	**W**	570	930	1 390	1 950
	Ogrzewanie	**W**	760	1 070	1 700	2 350
Prąd roboczy	**Chłodzenie**	**A**	3,4	4,5	6,4	8,8
	Ogrzewanie	**A**	3,7	5,1	7,8	10,5
Wymiary						
Wymiary netto (Sz. × Wys. × Gł.)	**Jednostka wewnętrzna**	**mm**	889 x 299 x 215	889 x 299 x 215	1 055 x 299 x 215	1 055 x 299 x 215
	Jednostka zewnętrzna	**mm**	790 x 548 x 285	790 x 548 x 285	880 x 638 x 310	880 x 638 x 310
Waga netto	**Jednostka wewnętrzna**	**kg**	9,9	9,9	12,2	12,5
	Jednostka zewnętrzna	**kg**	29,9	29,9	39,7	43,7
Czynnik chłodniczy						
Czynnik chłodniczy	**Typ**		R32 (zawiera fluorowane fazy cieplarniane. GWP = 675)			
	Napełnienie fabryczne (5m)	**kg**	0,94	0,94	1,30	1,30
	Napełnienie fabryczne w tonach ekwiwalentu CO_2	**tCO_2e**	0,63	0,63	0,88	0,88
	Dodatkowe napełnienie czynnika chłodniczego	**g/m**	15	15	15	15
Połączenia rur	**Rura cieczowa**	**ø, mm (cal)**	6,35 (1/4)	6,35 (1/4)	6,35 (1/4)	6,35 (1/4)
	Rura gazowa	**ø, mm (cal)**	9,52 (3/8)	9,52 (3/8)	9,52 (3/8)	9,20 (3/8)
Długość rury	**Min./Maks. (śr. zewn. do śr. wewn.)**	**m**	3/15	3/15	3/30	3/30
Wysokość rury	**Maks.**	**m**	8	8	15	15
Połączenia rur	**Rura odprowadzająca**	**ø, mm**	ø16.3, 550 mm	ø16.3, 550 mm	ø16.3, 550 mm	ø16.3, 550 mm



Jednostka wewnętrzna / Jednostka zewnętrzna			AR09TXEAAWKNEU / AR09TXEAAWKXEU	AR12TXEAAWKNEU / AR12TXEAAWKXEU	AR18TXEAAWKNEU / AR18TXEAAWKXEU	AR24TXEAAWKNEU / AR24TXEAAWKXEU
Funkcje						
Przepływ powietrza	**Wind-Free™ Cooling**		●	●	●	●
	Sterowanie kierunkiem przepływu (w górę / w dół)		Automatycznie	Automatycznie	Automatycznie	Automatycznie
	Sterowanie kierunkiem przepływu (w lewo / w prawo)		Automatycznie	Automatycznie	Automatycznie	Automatycznie
	Automatyczna prędkość wentylatora		●	●	●	●
Oczyszczanie powietrza	**Filtr Tri-Care**		●	●	●	●
	Filtr Easy Plus		●	●	●	●
	Automatyczne czyszczenie (samoczynne czyszczenie)		●	●	●	●
Tryb roboczy	**AI Auto Comfort z Wi-Fi i MDS (bezpośredni/pośredni)**					
	AI Auto Comfort z Wi-Fi		●	●	●	●
	Tryb automatyczny (bez Wi-Fi)					
	Szybkie chłodzenie		●	●	●	●
	Dobry sen		●	●	●	●
	Eco		●	●	●	●
	Osuszanie		●	●	●	●
	Wentylator		●	●	●	●
	Tryb cichy		●	●	●	●
Inne funkcje	**Samsung SmartThings**		●	●	●	●
	MDS (Czujnik ruchu)					
	Wyświetlacz temperatury wewnętrznej		●	●	●	●
	Wyświetlacz wł./wył.	**88 wyświetlacz**	●	●	●	●
	Sygnał dźwiękowy wł./wył.		●	●	●	●
	Automatyczna zmiana		●	●	●	●
	Automatyczny restart		●	●	●	●

Akcesoria

Bezprzewodowy sterownik zdalny (w zestawie)

[1] Przedstawione etykiety energetyczne są zgodne z klasyfikacją etykiet UE nr 626/2011 (partia 10) 2019, w skali od D do A+++.

Rysunki wymiarowe

Wind-Free™ Avant – wewnętrzny

AR09/12TXEAAWKNEU

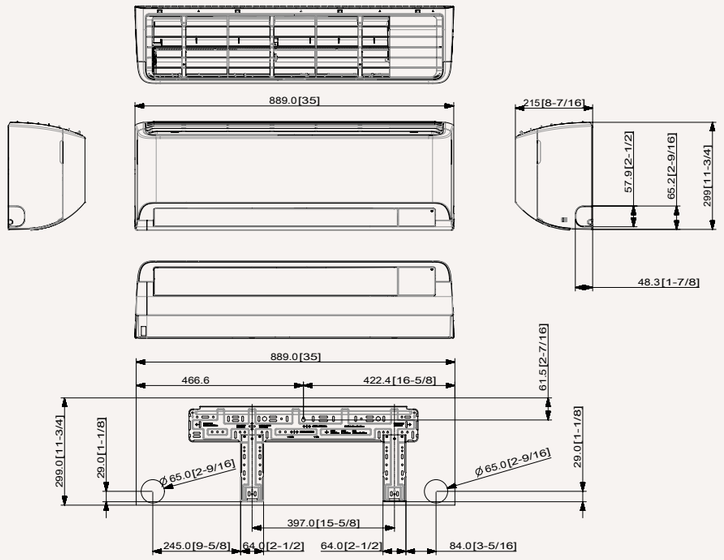

AR18/24TXEAAWKNEU

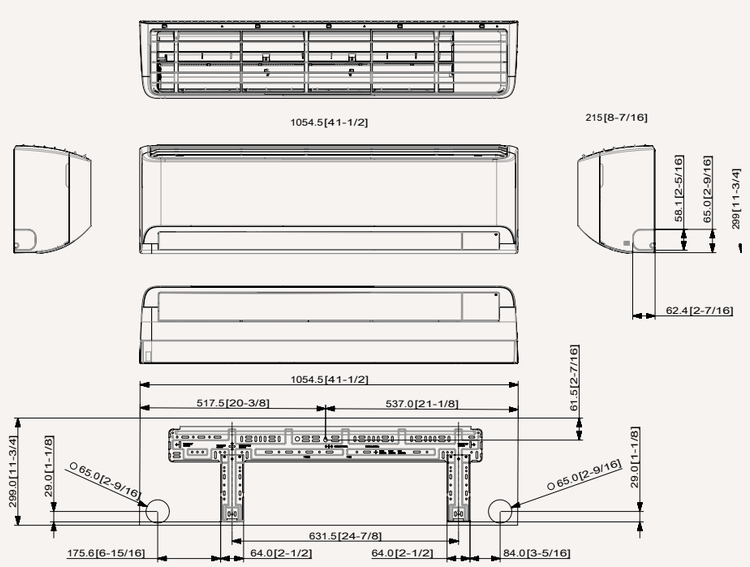

Wind-Free™ Avant – zewnętrzny

AR18/24TXEAAWKXEU

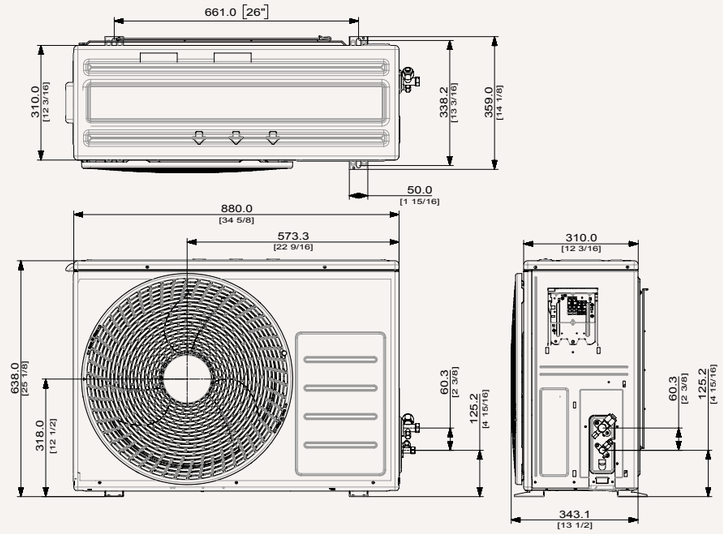

AR18/24TXEAAWKXEU

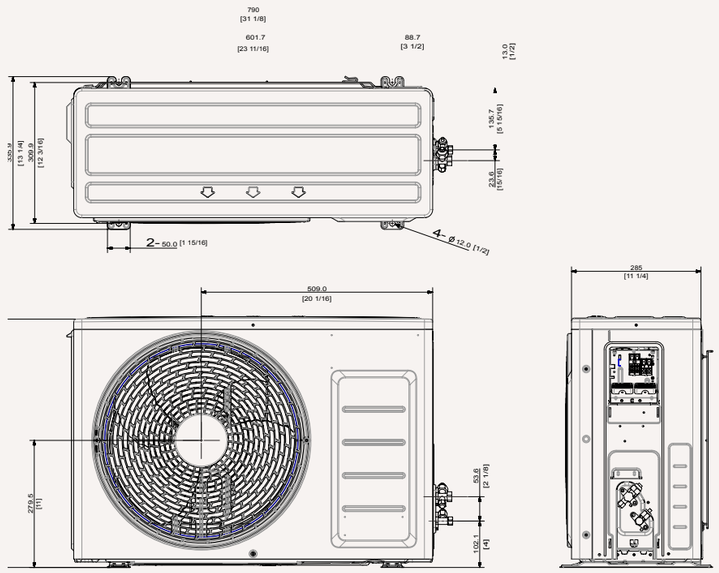

Domowe

Specyfikacje

Wind-Free™ Comfort R32

- Chłodzenie 3-etapowe: Tryb szybkiego chłodzenia, tryb osuszania i tryb Wind-Free™ Cooling.
- AI Auto Comfort.
- Sterowanie przy pomocy Wi-Fi dzięki aplikacji SmartThings i kontroli głosowej Bixby
- Sprężarka z technologią Digital Inverter Boost.
- Wyposażona w protokół komunikacyjny NASA.
- Wentylator z napędem bezpośrednim zasilany silnikiem BLDC.
- Ochraniacz Triple Protector Plus do ochrony sprężarki, wymiennika i sterownika przed skokami napięcia.



Jednostka wewnętrzna / Jednostka zewnętrzna			AR09TXFCAWKNEU / AR09TXFCAWKXEU	AR12TXFCAWKNEU / AR12TXFCAWKXEU	AR18TXFCAWKNEU / AR18TXFCAWKXEU	AR24TXFCAWKNEU / AR24TXFCAWKXEU
Moc						
Moc	**Chłodzenie (znamionowe)**	**kW**	2,5	3,5	5,0	6,5
	Chłodzenie (min.–maks.)	**kW**	0,9-3,4	0,9-4,0	1,6-6,7	1,4-7,6
	Ogrzewanie przy +7 °C	**kW**	3,2	3,5	6,0	7,4
	Ogrzewanie (min.– maks.)	**kW**	0,9-4,5	0,9-5,0	1,3-8,0	1,2-9,4
	Ogrzewanie przy -5 °C	**kW**	2,74	3,09	4,84	6,00
	Ogrzewanie przy -10 °C	**kW**	2,48	2,87	4,57	5,55
	Ogrzewanie przy -15 °C	**kW**	2,29	2,58	4,58	5,66
Wydajność						
Efektywność energetyczna Chłodzenie	**SEER**[1]	**W/W**	6,7/ A++	6,5/ A++	6,8/ A++	6,4/ A++
	Zużycie energii elektrycznej	**kWh/a**	131	188	257	355
	Pdesignc	**kW**	2,5	3,5	5,0	6,5
	EER	**W/W**	3,57	2,87	3,60	3,33
Efektywność energetyczna Ogrzewanie	**SCOP**[1]	**W/W**	4,0/ A+	4,0/ A+	3,8/ A	3,8/ A
	Zużycie energii elektrycznej	**kWh/a**	735	770	1 400	1 511
	Pdesignh (umiarkowany)	**kW**	2,1	2,2	3,8	4,1
	COP[1]	**W/W**	3,81	3,72	3,51	3,15
Usuwanie wilgoci		**l/h**	1,0	1,5	2,0	2,5
Maksymalny przepływ powietrza (chłodzenie)	**Jednostka wewnętrzna**	**m³/min**	10,3	10,7	16,6	17,3
	Jednostka zewnętrzna	**m³/min**	28,0	28,0	50,0	50,0
Moc akustyczna	**Jednostka wewnętrzna (chłodzenie)**	**dB(A)**	54	56	58	62
	Jednostka zewnętrzna (chłodzenie)	**dB(A)**	63	64	65	68
Ciśnienie akustyczne	**Jednostka wewnętrzna Tryb wys./cichy**	**dB(A)**	37/19	38/19	41/25	45/26
	Jednostka zewnętrzna wysoka	**dB(A)**	46	47	51	54
Zakres temperatury pracy	**Chłodzenie**	**°C**	-10–46	-10–46	-10–46	-10–46
	Ogrzewanie	**°C**	-15–24	-15–24	-15–24	-15–24
Dane elektryczne						
Źródło zasilania		**Φ, V, Hz**	1Φ, 220–240 V, 50 Hz	1Φ, 220–240 V, 50 Hz	1Φ, 220–240 V, 50 Hz	1Φ, 220–240 V, 50 Hz
Typ sprężarki	**Jednostka zewnętrzna**	**Typ**	Rotacyjna BLDC	Rotacyjna BLDC	Rotacyjna BLDC	Rotacyjna BLDC
Pobór mocy	**Chłodzenie**	**W**	700	1 200	1 390	1 950
	Ogrzewanie	**W**	840	940	1 710	2 350
Prąd roboczy	**Chłodzenie**	**A**	3,6	5,6	6,4	8,8
	Ogrzewanie	**A**	4	4,5	7,8	10,5
Wymiary						
Wymiary netto (Sz. × Wys. × Gł.)	**Jednostka wewnętrzna**	**mm**	820 x 299 x 215	820 x 299 x 215	1 055 x 299 x 215	1 055 x 299 x 215
	Jednostka zewnętrzna	**mm**	660 x 475 x 242	660 x 475 x 242	880 x 638 x 310	880 x 638 x 310
Waga netto	**Jednostka wewnętrzna**	**kg**	8,9	8,9	11,5	11,6
	Jednostka zewnętrzna	**kg**	23,0	23,0	39,7	43,2
Czynnik chłodniczy						
Czynnik chłodniczy	**Typ**		R32 (zawiera fluorowane fazy cieplarniane. GWP = 675)			
	Napełnienie fabryczne (5m)	**kg**	0,70	0,70	1,30	1,15
	Napełnienie fabryczne w tonach ekwiwalentu CO_2e	**tCO₂e**	0,47	0,47	0,88	0,78
	Dodatkowe napełnienie czynnika chłodniczego	**g/m**	15	15	15	15
Połączenia rur	**Rura cieczowa**	**ø, mm (cal)**	6,35 (1/4)	6,35 (1/4)	6,35 (1/4)	6,35 (1/4)
	Rura gazowa	**ø, mm (cal)**	9,52 (3/8)	9,52 (3/8)	12,70 (1/2)	15,88 (5/8)
Długość rury	**Min./Maks. (śr. zewn. do śr. wewn.)**	**m**	3/15	3/15	3/30	3/30
Wysokość rury	**Maks.**	**m**	8	8	15	15
Połączenia rur	**Rura odprowadzająca**	**ø, mm**	ø16.3, 550 mm	ø16.3, 550 mm	ø16.3, 550 mm	ø16.3, 550 mm



Jednostka wewnętrzna / Jednostka zewnętrzna			AR09TXFCAWKNEU / AR09TXFCAWKXEU	AR12TXFCAWKNEU / AR12TXFCAWKXEU	AR18TXFCAWKNEU / AR18TXFCAWKXEU	AR24TXFCAWKNEU / AR24TXFCAWKXEU
Funkcje						
Przepływ powietrza	**Wind-Free™ Cooling**		●	●	●	●
	Sterowanie kierunkiem przepływu (w górę / w dół)		Automatycznie	Automatycznie	Automatycznie	Automatycznie
	Sterowanie kierunkiem przepływu (w lewo / w prawo)		Automatycznie	Automatycznie	Automatycznie	Automatycznie
	Automatyczna prędkość wentylatora		●	●	●	●
Oczyszczanie powietrza	**Filtr Tri-Care**					
	Filtr Easy Plus		●	●	●	●
	Automatyczne czyszczenie (samoczynne czyszczenie)		●	●	●	●
Tryb roboczy	**AI Auto Comfort z Wi-Fi i MDS (bezpośredni/pośredni)**					
	AI Auto Comfort z Wi-Fi		●	●	●	●
	Tryb automatyczny (bez Wi-Fi)					
	Szybkie chłodzenie		●	●	●	●
	Dobry sen		●	●	●	●
	Eco		●	●	●	●
	Osuszanie		●	●	●	●
	Wentylator		●	●	●	●
	Tryb cichy		●	●	●	●
Inne funkcje	**Samsung SmartThings**		●	●	●	●
	MDS (Czujnik ruchu)					
	Wyświetlacz temperatury wewnętrznej		●	●	●	●
	Wyświetlacz wł./wył.	**88 wyświetlacz**	●	●	●	●
	Sygnał dźwiękowy wł./wył.		●	●	●	●
	Automatyczna zmiana		●	●	●	●
	Automatyczny restart		●	●	●	●

Akcesoria

Bezprzewodowy sterownik zdalny (w zestawie)

[1] Przedstawione etykiety energetyczne są zgodne z klasyfikacją etykiet UE nr 626/2011 (partia 10) 2019, w skali od D do A+++.

Rysunki wymiarowe

Wind-Free™ Comfort – wewnętrzny

AR09/12TXFCAWKNEU

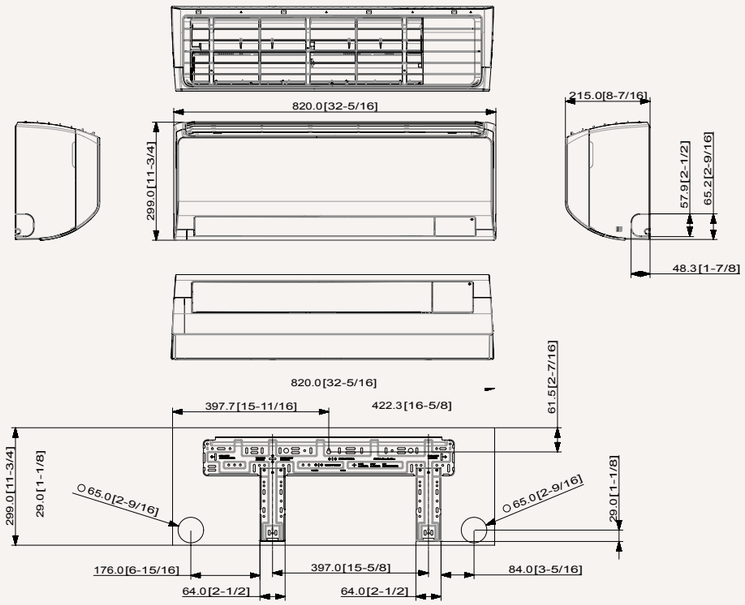

AR18/24TXFCAWKNEU

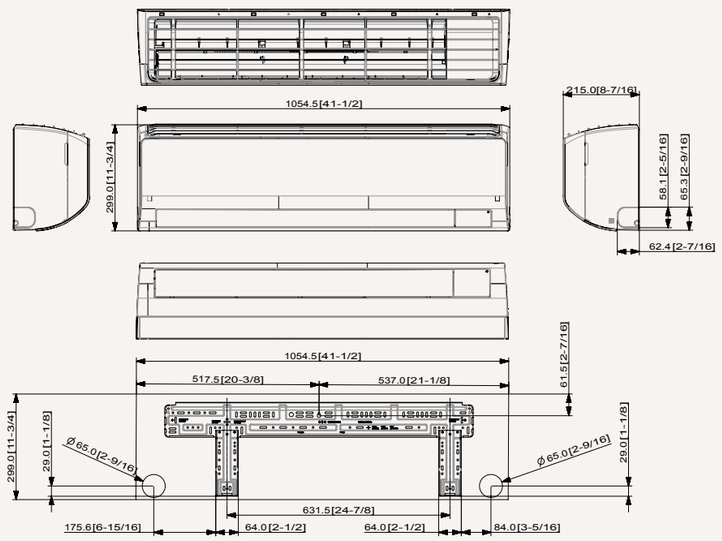

Wind-Free™ Comfort – zewnętrzny

AR09/12TXFCAWKXEU

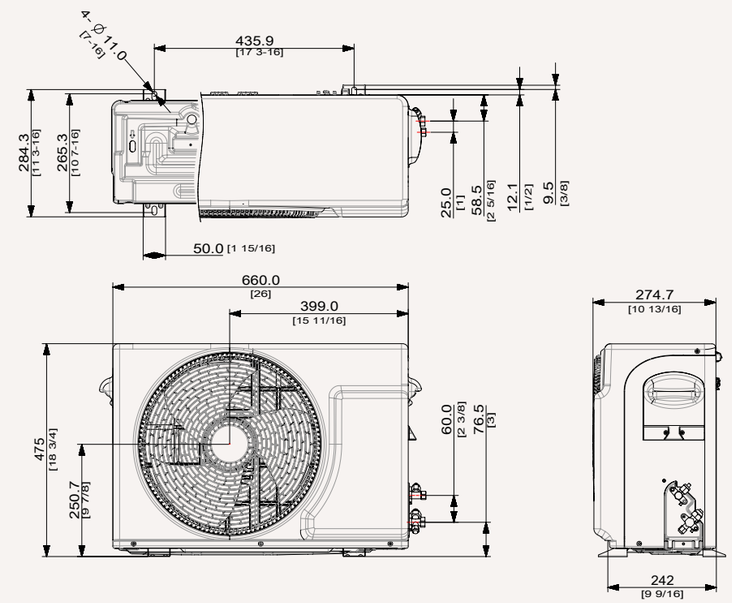

AR18/24TXFCAWKXEU

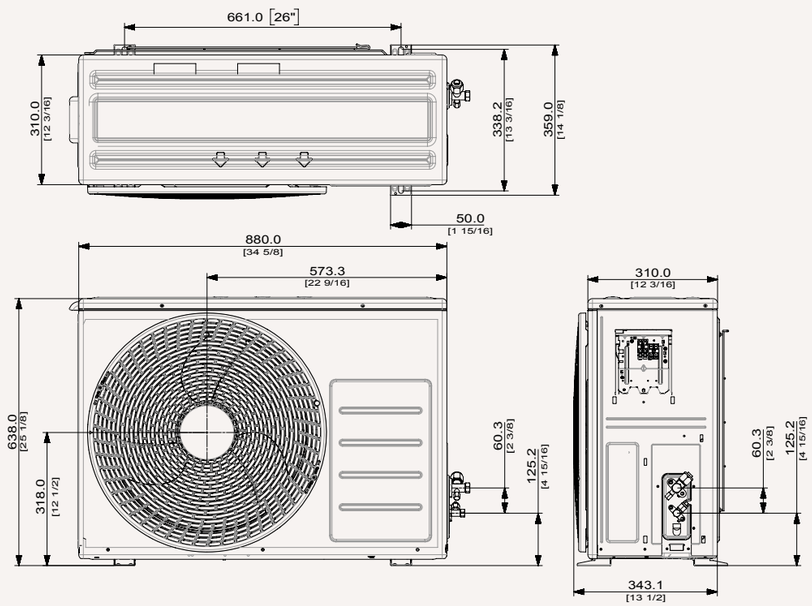

Specyfikacje

Cebu R32

- AI Auto Comfort.
- Sterowanie przy pomocy Wi-Fi dzięki aplikacji SmartThings i kontroli głosowej Bixby
- Sprężarka z technologią Digital Inverter Boost.
- Wyposażona w protokół komunikacyjny NASA.
- Wentylator z napędem bezpośrednim zasilany silnikiem BLDC.
- Ochraniacz Triple Protector Plus do ochrony sprężarki, wymiennika i sterownika przed skokami napięcia.



Jednostka wewnętrzna / Jednostka zewnętrzna			AR09TXFYAWKNEU / AR09TXFYAWKXEU	AR12TXFYAWKNEU / AR12TXFYAWKXEU	AR18TXFYAWKNEU / AR18TXFYAWKXEU	AR24TXFYAWKNEU / AR24TXFYAWKXEU
Moc						
Moc	**Chłodzenie (znamionowe)**	**kW**	2,5	3,5	5,0	6,5
	Chłodzenie (min.–maks.)	**kW**	0,9-3,4	0,9–4,0	1,6-6,7	1,4-7,6
	Ogrzewanie przy +7 °C	**kW**	3,2	3,5	6,0	7,4
	Ogrzewanie (min.– maks.)	**kW**	0,9-4,5	0,9-5,0	1,3-8,0	1,2-9,4
	Ogrzewanie przy -5 °C	**kW**	2,74	3,09	4,84	6,00
	Ogrzewanie przy -10 °C	**kW**	2,48	2,87	4,57	5,55
	Ogrzewanie przy -15 °C	**kW**	2,29	2,58	4,58	5,66
Wydajność						
Efektywność energetyczna Chłodzenie	**SEER**[1]	**W/W**	6,7/ A++	6,5/ A++	6,8/ A++	6,4/ A++
	Zużycie energii elektrycznej	**kWh/a**	131	188	257	355
	Pdesignc	**kW**	2,5	3,5	5,0	6,5
	EER	**W/W**	3,57	2,87	3,60	3,33
Efektywność energetyczna Ogrzewanie	**SCOP**[1]	**W/W**	4,0/ A+	4,0/ A+	3,8/ A	3,8/ A
	Zużycie energii elektrycznej	**kWh/a**	735	770	1 400	1 511
	Pdesignh (umiarkowany)	**kW**	2,1	2,2	3,8	4,1
	COP[1]	**W/W**	3,81	3,72	3,53	3,15
Usuwanie wilgoci		**l/h**	1,0	1,5	2,0	2,5
Maksymalny przepływ powietrza (chłodzenie)	**Jednostka wewnętrzna**	**m^3/min**	10,5	10,9	16,5	17,2
	Jednostka zewnętrzna	**m^3/min**	28,0	28,0	50,0	50,0
Moc akustyczna	**Jednostka wewnętrzna (chłodzenie)**	**dB(A)**	54	56	58	62
	Jednostka zewnętrzna (chłodzenie)	**dB(A)**	63	64	65	68
Ciśnienie akustyczne	**Jednostka wewnętrzna Tryb wys./cichy**	**dB(A)**	37/19	38/19	41/25	45/26
	Jednostka zewnętrzna wysoka	**dB(A)**	46	47	51	54
Zakres temperatury pracy	**Chłodzenie**	**°C**	-10–46	-10–46	-10–46	-10–46
	Ogrzewanie	**°C**	-15–24	-15–24	-15–24	-15–24
Dane elektryczne						
Źródło zasilania		**Φ, V, Hz**	1Φ, 220–240 V, 50 Hz	1Φ, 220–240 V, 50 Hz	1Φ, 220–240 V, 50 Hz	1Φ, 220–240 V, 50 Hz
Typ sprężarki	**Jednostka zewnętrzna**	**Typ**	Rotacyjna BLDC	Rotacyjna BLDC	Rotacyjna BLDC	Rotacyjna BLDC
Pobór mocy	**Chłodzenie**	**W**	700	1 220	1 390	1 950
	Ogrzewanie	**W**	840	940	1 700	2 350
Prąd roboczy	**Chłodzenie**	**A**	3,6	5,6	6,4	8,8
	Ogrzewanie	**A**	4,0	4,5	7,8	10,5
Wymiary						
Wymiary netto (Sz. × Wys. × Gł.)	**Jednostka wewnętrzna**	**mm**	820 x 299 x 215	820 x 299 x 215	1 055 x 299 x 215	1 055 x 299 x 215
	Jednostka zewnętrzna	**mm**	660 x 475 x 242	660 x 475 x 242	880 x 638 x 310	880 x 638 x 310
Waga netto	**Jednostka wewnętrzna**	**kg**	9,1	9,1	11,5	11,6
	Jednostka zewnętrzna	**kg**	22,6	22,6	39,7	43,2
Czynnik chłodniczy						
Czynnik chłodniczy	**Typ**		R32 (zawiera fluorowane gazy cieplarniane. GWP = 675)			
	Napełnienie fabryczne (5m)	**kg**	0,70	0,70	1,30	1,30
	Napełnienie fabryczne w tonach ekwiwalentu CO_2	**tCO_2e**	0,47	0,47	0,88	0,88
	Dodatkowe napełnienie czynnika chłodniczego	**g/m**	15	15	15	15
Połączenia rur	**Rura cieczowa**	**ø, mm (cal)**	6,35 (1/4)	6,35 (1/4)	6,35 (1/4)	6,35 (1/4)
	Rura gazowa	**ø, mm (cal)**	9,52 (3/8)	9,52 (3/8)	9,52 (3/8)	9,52 (3/8)
Długość rury	**Min./Maks. (śr. zewn. do śr. wewn.)**	**m**	3/15	3/15	3/15	3/15
Wysokość rury	**Maks.**	**m**	8	8	15	15
Połączenia rur	**Rura odprowadzająca**	**ø, mm**	ø16.3, 550 mm	ø16.3, 550 mm	ø16.3, 550 mm	ø16.3, 550 mm



Jednostka wewnętrzna / Jednostka zewnętrzna			AR09TXFYAWKNEU / AR09TXFYAWKXEU	AR12TXFYAWKNEU / AR12TXFYAWKXEU	AR18TXFYAWKNEU / AR18TXFYAWKXEU	AR24TXFYAWKNEU / AR24TXFYAWKXEU
Funkcje						
Przepływ powietrza	**Wind-Free™ Cooling**					
	Sterowanie kierunkiem przepływu (w górę / w dół)		Automatycznie	Automatycznie	Automatycznie	Automatycznie
	Sterowanie kierunkiem przepływu (w lewo / w prawo)		Ręcznie	Ręcznie	Ręcznie	Ręcznie
	Automatyczna prędkość wentylatora		●	●	●	●
Oczyszczanie powietrza	**Filtr Tri-Care**					
	Filtr Easy Plus		●	●	●	●
	Automatyczne czyszczenie (samoczynne czyszczenie)		●	●	●	●
Tryb roboczy	**AI Auto Comfort z Wi-Fi i MDS (bezpośredni/pośredni)**					
	AI Auto Comfort z Wi-Fi		●	●	●	●
	Tryb automatyczny (bez Wi-Fi)					
	Szybkie chłodzenie		●	●		
	Dobry sen		●	●	●	●
	Eco		●	●	●	●
	Osuszanie		●	●	●	●
	Wentylator		●	●	●	●
	Tryb cichy				●	●
Inne funkcje	**Samsung SmartThings**		●	●	●	●
	MDS (Czujnik ruchu)					
	Wyświetlacz temperatury wewnętrznej		●	●	●	●
	Wyświetlacz wł./wył.	**88 wyświetlacz**	●	●	●	●
	Sygnał dźwiękowy wł./wył.		●	●	●	●
	Automatyczna zmiana		●	●	●	●
	Automatyczny restart		●	●	●	●

Akcesoria

Bezprzewodowy sterownik zdalny (w zestawie)

[1] Przedstawione etykiety energetyczne są zgodne z klasyfikacją etykiet UE nr 626/2011 (partia 10) 2019, w skali od D do A+++.

Domowe

Rysunki wymiarowe

Cebu - wewnętrzny

AR09/12TXFYAWKNEU

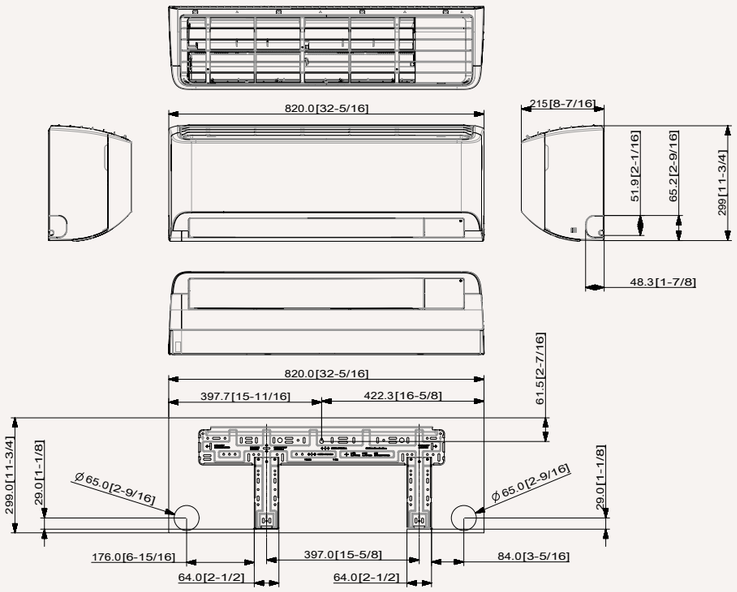

AR18/24TXFYAWKNEU

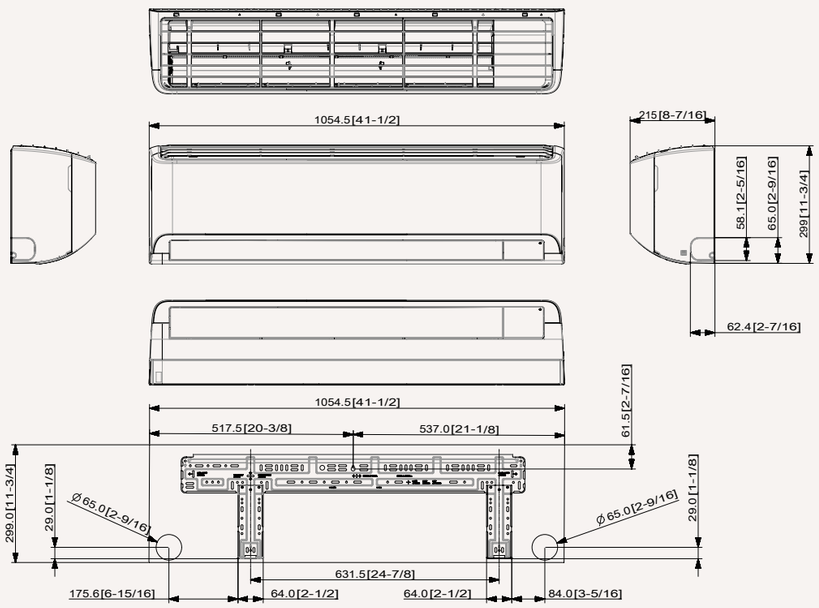

Cebu - zewnętrzny

AR09/12TXFYAWKXEU

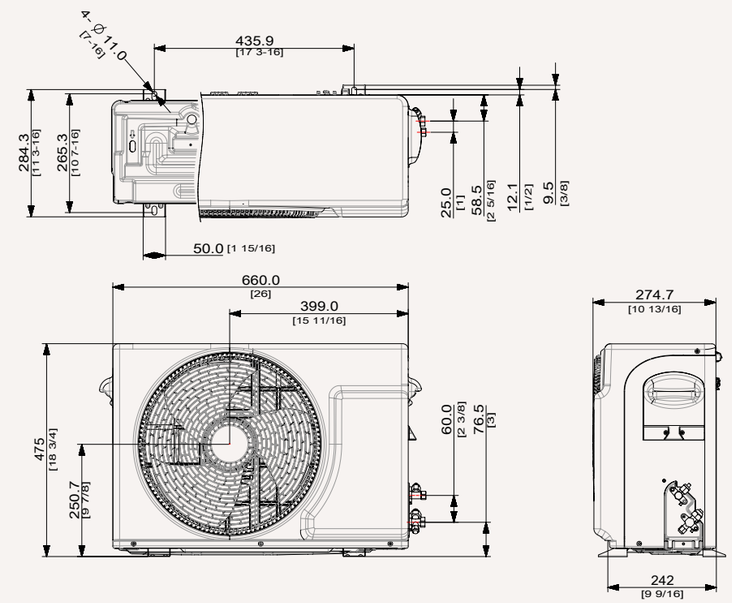

AR18/24TXFYAWKXEU

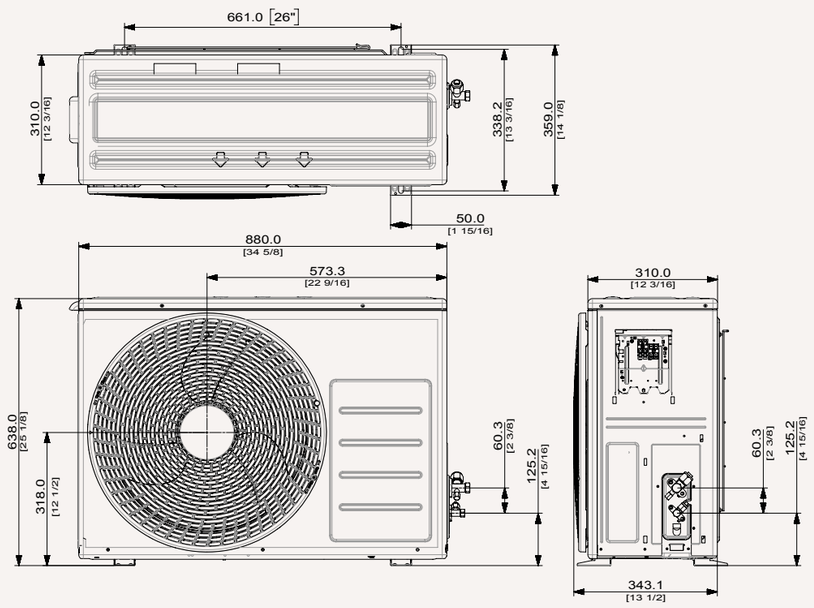

Specyfikacje

Luzon R32

- Sprężarka z technologią Digital Inverter Boost.
- Wyposażona w protokół komunikacyjny NASA.
- Wentylator z napędem bezpośrednim zasilany silnikiem BLDC.
- Ochraniacz Triple Protector Plus do ochrony sprężarki, wymiennika i sterownika przed skokami napięcia.



Jednostka wewnętrzna / Jednostka zewnętrzna			AR09TXHZAWKNEU / AR09TXHZAWKXEU	AR12TXHZAWKNEU / AR12TXHZAWKXEU	AR18TXHZAWKNEU / AR18TXHZAWKXEU	AR24TXHZAWKNEU / AR24TXHZAWKXEU
Moc						
Moc	**Chłodzenie (znamionowe)**	**kW**	2,5	3,5	5,0	6,5
	Chłodzenie (min.–maks.)	**kW**	0,9-3,4	0,9–4,0	1,6-6,7	1,4-7,6
	Ogrzewanie przy +7 °C	**kW**	3,2	3,5	6,0	7,4
	Ogrzewanie (min.– maks.)	**kW**	0,9-4,5	0,9– 5,0	1,3-8,0	1,2-9,4
	Ogrzewanie przy -5 °C	**kW**	2,74	3,09	4,84	6,00
	Ogrzewanie przy -10 °C	**kW**	2,48	2,87	4,57	5,55
	Ogrzewanie przy -15 °C	**kW**	2,29	2,58	4,58	5,66
Wydajność						
Efektywność energetyczna Chłodzenie	**SEER**[1]	**W/W**	6,7/ A++	6,5/ A++	6,8/ A++	6,4/ A++
	Zużycie energii elektrycznej	**kWh/a**	131	188	257	355
	Pdesignc	**kW**	2,5	3,5	5,0	6,5
	EER	**W/W**	3,57	2,87	3,60	3,33
Efektywność energetyczna Ogrzewanie	**SCOP**[1]	**W/W**	4,0/ A+	4,0/ A+	3,8/ A	3,8/ A
	Zużycie energii elektrycznej	**kWh/a**	735	770	1 400	1 511
	Pdesignh (umiarkowany)	**kW**	2,1	2,2	3,8	4,1
	COP[1]	**W/W**	3,81	3,72	3,51	3,15
Usuwanie wilgoci		**l/h**	1,0	1,5	2,0	2,5
Maksymalny przepływ powietrza (chłodzenie)	**Jednostka wewnętrzna**	**m^3/min**	10,5	10,9	16,5	17,2
	Jednostka zewnętrzna	**m^3/min**	28,0	28,0	50,0	50,0
Moc akustyczna	**Jednostka wewnętrzna (chłodzenie)**	**dB(A)**	54	56	58	62
	Jednostka zewnętrzna (chłodzenie)	**dB(A)**	63	64	65	68
Ciśnienie akustyczne	**Jednostka wewnętrzna Tryb wys./cichy**	**dB(A)**	37/19	38/19	41/25	45/26
	Jednostka zewnętrzna wysoka	**dB(A)**	46	47	51	54
Zakres temperatury pracy	**Chłodzenie**	**°C**	-10–46	-10–46	-10–46	-10–46
	Ogrzewanie	**°C**	-15–24	-15–24	-15–24	-15–24
Dane elektryczne						
Źródło zasilania		**Φ, V, Hz**	1Φ, 220–240 V, 50 Hz	1Φ, 220–240 V, 50 Hz	1Φ, 220–240 V, 50 Hz	1Φ, 220–240 V, 50 Hz
Typ sprężarki	**Jednostka zewnętrzna**	**Typ**	Rotacyjna BLDC	Rotacyjna BLDC	Rotacyjna BLDC	Rotacyjna BLDC
Pobór mocy	**Chłodzenie**	**W**	700	1 220	1 390	1 950
	Ogrzewanie	**W**	840	940	1 710	2 350
Prąd roboczy	**Chłodzenie**	**A**	3,6	5,6	6,4	8,8
	Ogrzewanie	**A**	4,0	4,5	7,8	10,5
Wymiary						
Wymiary netto (Sz. × Wys. × Gł.)	**Jednostka wewnętrzna**	**mm**	820 x 299 x 215	820 x 299 x 215	1 055 x 299 x 215	1 055 x 299 x 215
	Jednostka zewnętrzna	**mm**	660 x 475 x 242	660 x 475 x 242	880 x 638 x 310	880 x 638 x 310
Waga netto	**Jednostka wewnętrzna**	**kg**	9,1	9,1	11,5	11,6
	Jednostka zewnętrzna	**kg**	22,6	22,6	39,7	43,2
Czynnik chłodniczy						
Czynnik chłodniczy	**Typ**		R32 (zawiera fluorowane gazy cieplarniane. GWP = 675)			
	Napełnienie fabryczne (5m)	**kg**	0,70	0,70	1,30	1,15
	Napełnienie fabryczne w tonach ekwiwalentu CO_2	**tCO_2e**	0,47	0,47	0,88	0,78
	Dodatkowe napełnienie czynnika chłodniczego	**g/m**	15	15	15	15
Połączenia rur	**Rura cieczowa**	**ø, mm (cal)**	6,35 (1/4)	6,35 (1/4)	6,35 (1/4)	6,35 (1/4)
	Rura gazowa	**ø, mm (cal)**	9,52 (3,8)	9,52 (3,8)	12,70 (1/2)	15,88 (5/8)
Długość rury	**Min./Maks. (śr. zewn. do śr. wewn.)**	**m**	3/15	3/15	3/30	3/30
Wysokość rury	**Maks.**	**m**	8	8	15	15
Połączenia rur	**Rura odprowadzająca**	**ø, mm**	ø16.3, 550 mm	ø16.3, 550 mm	ø16.3, 550 mm	ø16.3, 550 mm



Jednostka wewnętrzna / Jednostka zewnętrzna			AR09TXHZAWKNEU / AR09TXHZAWKXEU	AR12TXHZAWKNEU / AR12TXHZAWKXEU	AR18TXHZAWKNEU / AR18TXHZAWKXEU	AR24TXHZAWKNEU / AR24TXHZAWKXEU
Funkcje						
Przepływ powietrza	**Wind-Free™ Cooling**					
	Sterowanie kierunkiem przepływu (w górę / w dół)		Automatycznie	Automatycznie	Automatycznie	Automatycznie
	Sterowanie kierunkiem przepływu (w lewo / w prawo)		Ręcznie	Ręcznie	Ręcznie	Ręcznie
	Automatyczna prędkość wentylatora		●	●	●	●
Oczyszczanie powietrza	**Filtr Tri-Care**					
	Filtr Easy Plus		●	●	●	●
	Automatyczne czyszczenie (samoczynne czyszczenie)		●	●	●	●
Tryb roboczy	**AI Auto Comfort z Wi-Fi i MDS (bezpośredni/pośredni)**					
	AI Auto Comfort z Wi-Fi					
	Tryb automatyczny (bez Wi-Fi)		●	●	●	●
	Szybkie chłodzenie		●	●	●	●
	Dobry sen		●	●	●	●
	Eco		●	●	●	●
	Osuszanie		●	●	●	●
	Wentylator		●	●	●	●
	Tryb cichy		●	●	●	●
Inne funkcje	**Samsung SmartThings**					
	MDS (Czujnik ruchu)					
	Wyświetlacz temperatury wewnętrznej		●	●	●	●
	Wyświetlacz wł./wył.	**88 wyświetlacz**	●	●	●	●
	Sygnał dźwiękowy wł./wył.		●	●	●	●
	Automatyczna zmiana		●	●	●	●
	Automatyczny restart		●	●	●	●

Akcesoria

Bezprzewodowy sterownik zdalny (w zestawie)

[1] Przedstawione etykiety energetyczne są zgodne z klasyfikacją etykiet UE nr 626/2011 (partia 10) 2019, w skali od D do A+++.

Domowe

Rysunki wymiarowe

Luzon - wewnętrzny

AR09/12TXHZAWKNEU

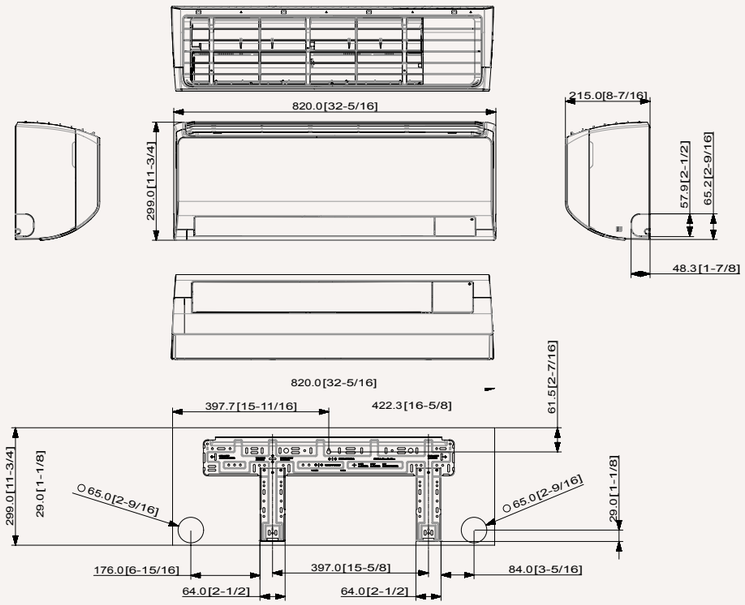

AR18/24TXHZAWKNEU

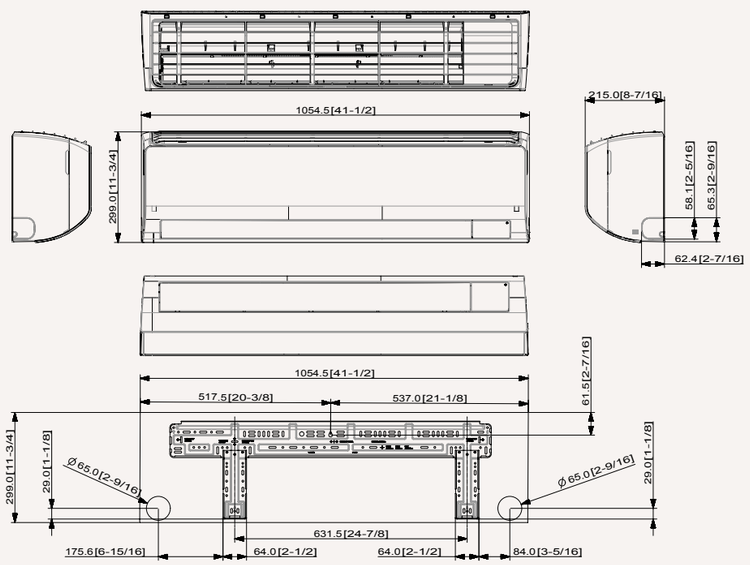

Luzon - zewnętrzny

AR09TXHZAWKXEU

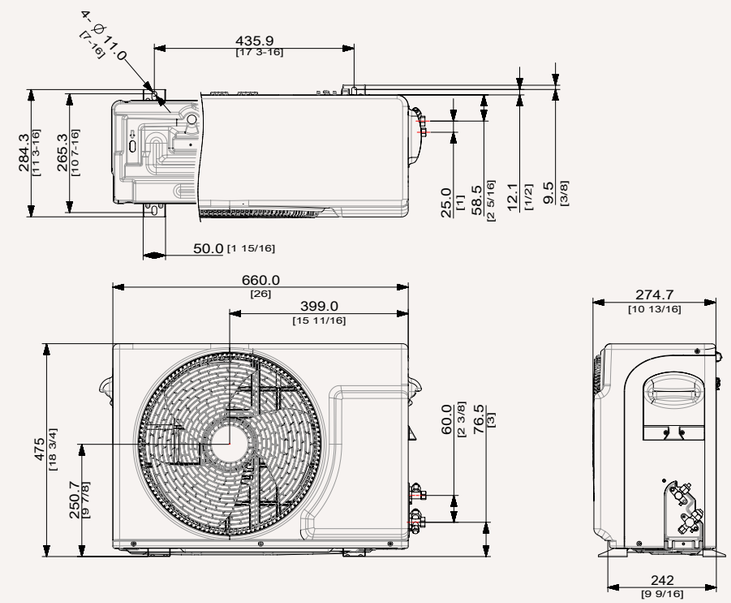

AR18/24TXHZAWKXEU

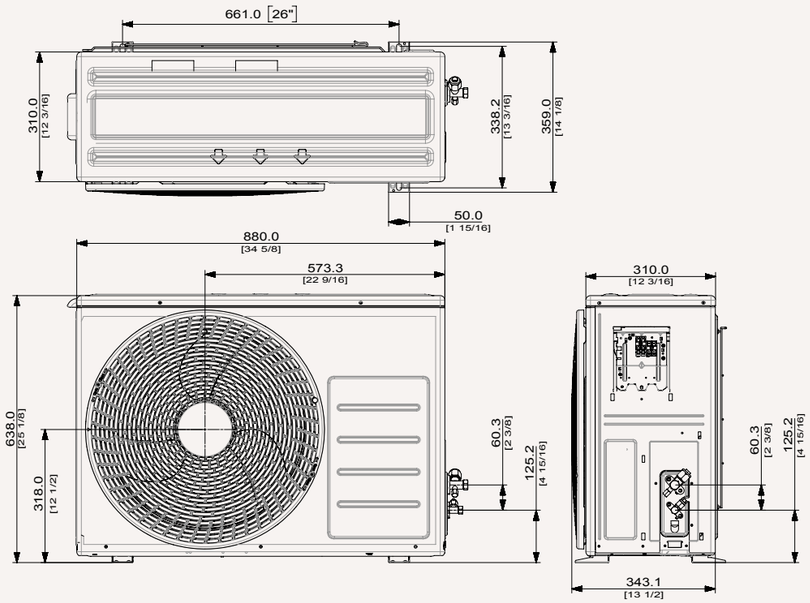

Domowe

Specyfikacje

AR35 R32

- Sprężarka Digital Inverter
- Filtr w systemie HD
- Funkcja 2-kierunkowa Auto Swing do automatycznego sterowania kierunkiem przepływu powietrza.
- Fin Protector chroni skraplacz optymalizuje wydajności wymiennika ciepła.



Jednostka wewnętrzna / Jednostka zewnętrzna			AR09TXHQASINEU / AR09TXHQASIXEU	AR12TXHQASINEU / AR12TXHQASIXEU	AR18TXHQASINEU / AR18TXHQASIXEU	AR24TXHQASINEU / AR24TXHQASIXEU
Moc						
Moc	**Chłodzenie (znamionowe)**	**kW**	2,6	3,5	5,3	7,0
	Chłodzenie (min.–maks.)	**kW**	0,9–3,4	1,1–4,2	1,8–6,1	2,1-8,0
	Ogrzewanie przy +7 °C	**kW**	2,9	3,8	5,3	7,3
	Ogrzewanie (min.– maks.)	**kW**	0,8–3,4	1,1–4,2	1,4-6,7	1,6-8,8
	Ogrzewanie przy -5 °C	**kW**	TBA	TBA	TBA	TBA
	Ogrzewanie przy -10 °C	**kW**	TBA	TBA	TBA	TBA
	Ogrzewanie przy -15 °C	**kW**	TBA	TBA	TBA	TBA
Wydajność						
Efektywność energetyczna Chłodzenie	**SEER**[1]	**W/W**	6,3/ A++	6,1/ A++	7,1/ A++	6,1/ A++
	Zużycie energii elektrycznej	**kWh/a**	156	211	256	412
	Pdesignc	**kW**	2,8	3,6	5,2	7,0
	EER	**W/W**	3,43	2,90	3,43	2,87
Efektywność energetyczna Ogrzewanie	**SCOP**[1]	**W/W**	4,0/ A+	3,9/ A	4,0/ A+	3,9/ A
	Zużycie energii elektrycznej	**kWh/a**	910	969	1 435	1 723
	Pdesignh (umiarkowany)	**kW**	2,6	2,7	4,1	4,8
	COP[1]	**W/W**	3,91	3,50	3,56	2,71
Usuwanie wilgoci		**l/h**	1,0	1,2	1,8	2,6
Maksymalny przepływ powietrza (chłodzenie)	**Jednostka wewnętrzna**	**m^3/min**	7,77	9,00	14,00	16,33
	Jednostka zewnętrzna	**m^3/min**	TBA	TBA	TBA	TBA
Moc akustyczna	**Jednostka wewnętrzna (chłodzenie)**	**dB(A)**	55	55	55	59
	Jednostka zewnętrzna (chłodzenie)	**dB(A)**	62	65	63	68
Ciśnienie akustyczne	**Jednostka wewnętrzna Tryb wys./cichy**	**dB(A)**	36/20	37/22	42/25	43/28
	Jednostka zewnętrzna wysoka	**dB(A)**	49	50	51	56
Zakres temperatury pracy	**Chłodzenie**	**°C**	-10–46	-10–46	-10–46	-10–46
	Ogrzewanie	**°C**	-15–24	-15–24	-15–24	-15–24
Dane elektryczne						
Źródło zasilania		**Φ, V, Hz**	1Φ, 220~240 V, 50 Hz	1Φ, 220~240 V, 50 Hz	1Φ, 220~240 V, 50 Hz	1Φ, 220~240 V, 50 Hz
Typ sprężarki	**Jednostka zewnętrzna**	**Typ**	Technologia Digital Inverter	Technologia Digital Inverter	Technologia Digital Inverter	Technologia Digital Inverter
Pobór mocy	**Chłodzenie**	**W**	3,3	5,3	6,9	10,4
	Ogrzewanie	**W**	3,2	4,7	6,4	11,7
Prąd roboczy	**Chłodzenie**	**A**	770,0	1 213,0	1 539,0	2 450,0
	Ogrzewanie	**A**	750,0	1 088,0	1 480,0	2 700,0
Wymiary						
Wymiary netto (Sz. × Wys. × Gł.)	**Jednostka wewnętrzna**	**mm**	805 x 285 x 194	805 x 285 x 194	957 x 302 x 213	1 040 x 327 x 220
	Jednostka zewnętrzna	**mm**	720 x 495 x 270	720 x 495 x 270	800 x 554 x 333	845 x 702 x 363
Waga netto	**Jednostka wewnętrzna**	**kg**	8,1	8,1	10,5	12,5
	Jednostka zewnętrzna	**kg**	23,2	23,2	34,0	52,0
Czynnik chłodniczy						
Czynnik chłodniczy	**Typ**		R32 (zawiera fluorowane gazy cieplarniane. GWP = 675)			
	Napełnienie fabryczne (5m)	**kg**	0,55	0,55	1,00	1,60
	Napełnienie fabryczne w tonach ekwiwalentu CO_2	**tCO_2e**	0,37	0,68	0,68	1,10
	Dodatkowe napełnienie czynnika chłodniczego	**g/m**	12	12	12	12
Połączenia rur	**Rura cieczowa**	**ø, cali**	1/4	1/4	1/4	1/4
	Rura gazowa	**ø, cali**	3/8	3/8	3/8	3/8
Długość rury	**Min./Maks. (śr. zewn. do śr. wewn.)**	**m**	25	25	30	50
Wysokość rury	**Maks.**	**m**	10	10	20	25
Połączenia rur	**Rura odprowadzająca**	**ø, mm**	TBA	TBA	TBA	TBA



Jednostka wewnętrzna / Jednostka zewnętrzna		AR09TXHQASINEU / AR09TXHQASIXEU	AR12TXHQASINEU / AR12TXHQASIXEU	AR18TXHQASINEU / AR18TXHQASIXEU	AR24TXHQASINEU / AR24TXHQASIXEU
Funkcje					
Przepływ powietrza	**Sterowanie kierunkiem przepływu (w górę / w dół)**	Automatycznie	Automatycznie	Automatycznie	Automatycznie
	Sterowanie kierunkiem przepływu (w lewo / w prawo)	Ręcznie	Ręcznie	Ręcznie	Ręcznie
	Etap kontroli przepływu powietrza (chłodzenie/wentylator)	3/3	3/3	3/3	3/3
	Automatyczna prędkość wentylatora	●	●	●	●
Oczyszczanie powietrza	**Filtr Tri-Care**				
	Filtr HD	●	●	●	●
	Automatyczne czyszczenie (samoczynne czyszczenie)				
Tryb roboczy	**Chłodzenie 2-etapowe**				
	Szybkie chłodzenie	●	●	●	●
	Comfort				
	D'light Cool				
	Dobry sen	●	●	●	●
	Osuszanie	●	●	●	●
	Automatycznie	●	●	●	●
	Wentylator	●	●	●	●
	Tryb cichy				
Inne funkcje	**Sterowanie przy pomocy Wi-Fi**				
	Licznik czasu 24-godz. / Rzeczywisty licznik czasu	●	●	●	●
	Wyświetlacz temperatury wewnętrznej	●	●	●	●
	Wyświetlacz wł./wył. 88 wyświetlacz	●	●	●	●
	Sygnał dźwiękowy wł./wył.	●	●	●	●
	Automatyczna zmiana				
	Automatyczny restart	●	●	●	●

Akcesoria

Bezprzewodowy sterownik zdalny (w zestawie)

[1] Przedstawione etykiety energetyczne są zgodne z klasyfikacją etykiet UE nr 626/2011 (partia 10) 2019, w skali od D do A+++.

Domowe

Rysunki wymiarowe

AR35

AR09/12TXHQASINEU

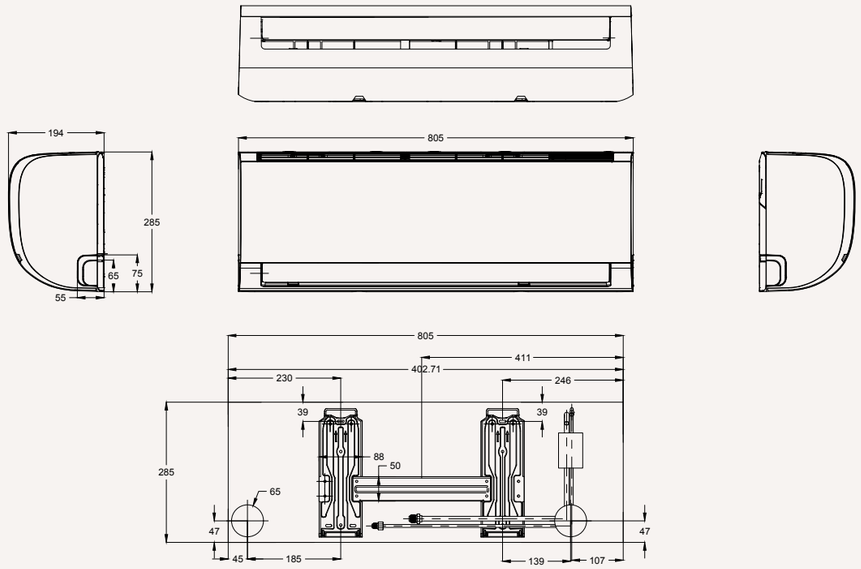

AR18TXHQASINEU

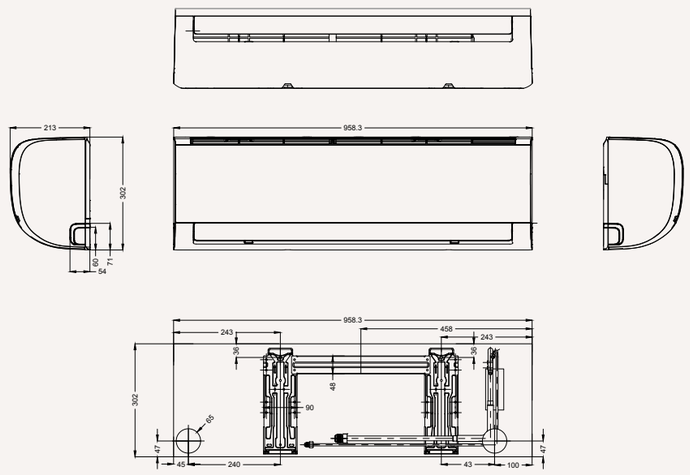

AR35

AR24TXHQASINEU

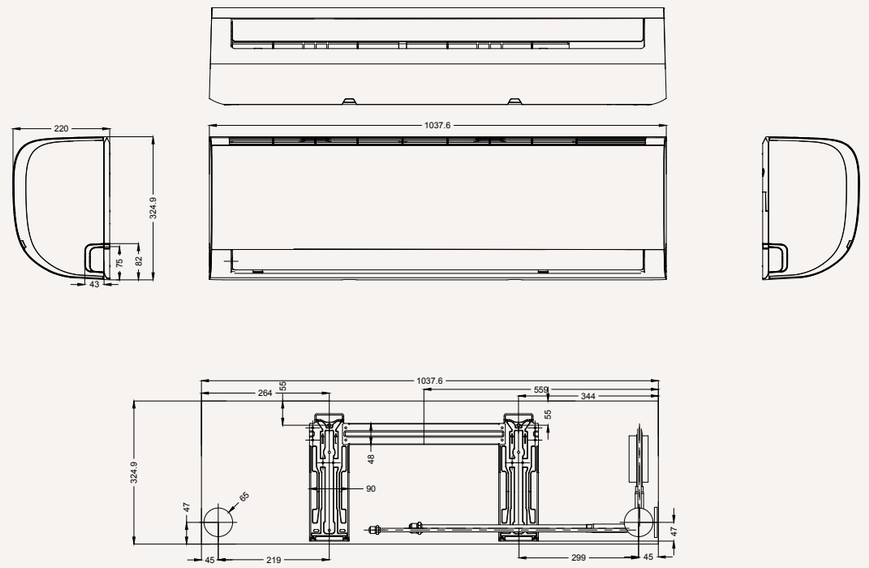

Domowe

System Multi Split

Line-up

Jednostki wewnętrzne

Model		1,6 kW	2,0 kW	2,5 kW	3,5 kW	5,2 kW	6,8 kW
Wind-Free™ Elite			•	•	•		
Wind-Free™ Avant			•	•	•	•	•
Wind-Free™ Comfort			•	•	•	•	•
Cebu			•	•	•	•	•
Luzon			•	•	•	•	•
Klimatyzator kasetonowy 4-kierunkowy Mini Wind-Free™		•	•	•	•	•	
Klimatyzator kasetonowy 1-kierunkowy Wind-Free™				•	•		
Klimatyzator kanałowy MSP					•		
Klimatyzator kanałowy LSP Slim			•	•			
Klimatyzator konsolowy			•	•	•		

Jednostki zewnętrzne

Model	4,0 kW	5,0 kW	5,2 kW	6,8 kW	8,0 kW	10,0 kW
Maksymalna liczba możliwych do podłączenia jednostek wewnętrznych	2	2	3	3	4	5



System Multi Split

Wskazówki dotyczące wyboru









Model	Wind-Free™ Elite	Wind-Free™ Avant	Wind-Free™ Comfort	Cebu	Luzon	Klimatyzator kasetonowy 4-kierunkowy Wind-Free™	Klimatyzator kasetonowy 1-kierunkowy Wind-Free™	Klimatyzator kanałowy MSP	Klimatyzator kanałowy LSP Slim	Klimatyzator konsolowy
Przepływ powietrza										
Wind-Free™ Cooling	●	●	●			●	●			
Sterowanie kierunkiem przepływu (w górę / w dół)	Automatycznie	Automatycznie	Automatycznie	Automatycznie	Automatycznie					
Sterowanie kierunkiem przepływu (w lewo / w prawo)	Automatycznie	Automatycznie	Automatycznie	Ręcznie	Ręcznie					
Etap kontroli przepływu powietrza (chłodzenie/wentylator)	5/4	5/4	5/4	5/4	5/4					
Automatyczna prędkość wentylatora	●	●	●	●	●					
Oczyszczanie powietrza										
Filtr PM 10	●	●								
Filtr Easy Plus/ Filtr HD	●	●	●	●	●					
Filtr Tri-Care	●	●								
Zapobieganie alergiom	●	●	●	●	●					
Powłoka antybakteryjna	●	●								
Powłoka antywirusowa	●	●	●	●	●					
Funkcje										
Samsung SmartThings	●	●	●	●	●	Opcjonalne	Opcjonalne	Opcjonalne	Opcjonalne	Opcjonalne
Inteligentna obsługa (AI)	●	●	●	●		Opcjonalne				
MDS (Czujnik ruchu)	●									
Czujnik wilgoci	●	●	●			●	●			
Wskaźnik czystości filtra	●	●	●	●	●					
Wyświetlacz temperatury wewnętrznej	●	●	●	●	●					
Wskaźnik zużycia energii	●	●	●	●	●	Opcjonalne	Opcjonalne			●
Kontrola głosowa przy pomocy Bixby	●	●	●	●		Opcjonalne	Opcjonalne	Opcjonalne	Opcjonalne	Opcjonalne
Wyświetlacz wł./wył. 88 wyświetlacz	●	●	●	●	●	●	●			●
Sygnał dźwiękowy wł./wył.	●	●	●	●	●					
Licznik czasu 24-godz. / Rzeczywisty licznik czasu	●	●	●	●	●					
Automatyczna zmiana	●	●	●	●	●					
Automatyczny restart	●	●	●	●	●					
Tryby pracy										
AI Auto Comfort z Wi-Fi i MDS (bezpośredni/pośredni)	●									
AI Auto Comfort z Wi-Fi	●	●	●	●						
Tryb automatyczny (bez Wi-Fi)					●					
Szybkie chłodzenie	●	●	●	●	●	●	●			
Dobry sen	●	●	●	●	●					
Eco	●	●	●	●	●					
Osuszanie	●	●	●	●	●					
Wentylator	●	●	●	●	●					
Tryb cichy	●	●	●	●	●					
Zabezpieczenia										
Lamele wymiennika z powłoką antykorozyjną	●	●	●	●	●					
Zabezpieczenie sprężarki	●	●	●	●	●					
Zabezpieczenie PBA	●	●	●	●	●					
Sterowanie										
Sterownik zdalny w zestawie	●	●	●	●	●					●
Sterownik przewodowy	Opcjonalne	Opcjonalne	Opcjonalne	Opcjonalne	Opcjonalne	Opcjonalne	Opcjonalne	Opcjonalne	Opcjonalne	Opcjonalne
Scentralizowany system sterowania	Opcjonalne	Opcjonalne	Opcjonalne	Opcjonalne	Opcjonalne	Opcjonalne	Opcjonalne	Opcjonalne	Opcjonalne	Opcjonalne
Pozostałe										
EEV w zestawie	●	●	●	●	●	●	●	●	●	●
Pompa skroplin w zestawie						●	●	Opcjonalne	Opcjonalne	

System Multi Split



System Multi Split

Nazewnictwo

Multi Split - Jednostki wewnętrzne

AJ	026	T	B	N	D	E	G	UE
1	2	3	4	5	6	7	8	

1	**Klasyfikacja**	**AJ**	System Multi Split – Free Joint Multi (FJM)
2	**Moc**	**×1/10 kW (3 cyfry)**	
3	**Wersja**	**T**	2020
4	**Rodzaj produktu**	**B**	Jednostka wewnętrzna (nie - NASA)
		N	Jednostka wewnętrzna (NASA)
5	**Oznaczenie produktu**	**N**	Klimatyzator kasetonowy 4-kierunkowy Mini Wind-Free™
		1	Klimatyzator kasetonowy 1-kierunkowy Wind-Free™
		M	Klimatyzator kanałowy MSP
		L	Klimatyzator kanałowy Slim Duct
		J	Klimatyzator konsolowy
6	**Właściwości**	**D**	Deluxe
7	**Wartość znamionowa napięcia**	**E**	1Φ, 220~240 V, 50 Hz
8	**Tryb**	**G**	Pompa ciepła (R32)

Multi Split - Jednostki zewnętrzne

AJ	026	T	C	J	2	E	G	UE
1	2	3	4	5	6	7	8	

1	**Klasyfikacja**	**AJ**	System Multi Split – Free Joint Multi (FJM)
2	**Moc**	**×1/10 kW (3 cyfry)**	
3	**Wersja**	**T**	2020
4	**Rodzaj produktu**	**C**	Jednostka wewnętrzna (nie - NASA)
5	**Oznaczenie produktu**	**J**	FJM
6	**Maksymalna ilość jednostek wewnętrznych**	**2**	2 jednostki
		3	3 jednostki
		4	4 jednostki
		5	5 jednostki
7	**Wartość znamionowa napięcia**	**E**	1Φ, 220~240 V, 50 Hz
		K	1Φ, 220~240V, 50/60Hz
8	**Tryb**	**G**	Pompa ciepła (R32)

Jednostki wewnętrzne naścienne Multi Split mają taką samą nomenklaturę, co egzemplarze przeznaczone do montażu naściennego w budynkach mieszkalnych.



System Multi Split

Wskazówki dotyczące zgodności

FJM 2020 NASA



Model Kod modelu jednostki wewnętrznej			Wind-Free™ Elite AR07TXCAAWKNEU/09/12			Wind-Free™ Avant AR07TXEAAWKNEU/09/12					Wind-Free™ Comfort AR07TXFCAWKNEU/ 09/12/18/24				
Typ czynnika chłodniczego	Kod modelu jednostki zewnętrznej	Moc (kW)	2,0	2,5	3,5	2,0	2,5	3,5	5,2	6,8	2,0	2,5	3,5	5,2	6,8
R32 NASA	AJ040TXJ2KG/EU	4,0	●	●	●	●	●	●			●	●	●		
	AJ050TXJ2KG/EU	5,0	●	●	●	●	●	●	●		●	●	●	●	
	AJ052TXJ3KG/EU	5,2	●	●	●	●	●	●	●		●	●	●	●	
	AJ068TXJ3KG/EU	6,8	●	●	●	●	●	●	●		●	●	●	●	
	AJ080TXJ4KG/EU	8,0	●	●	●	●	●	●	●	●	●	●	●	●	●
	AJ100TXJ5KG/EU	10,0	●	●	●	●	●	●	●	●	●	●	●	●	●

FJM 2020 NASA



Model Kod modelu jednostki wewnętrznej			Cebu AR07TXFYAWKNEU/09/12/18/24					Luzon AR07TXHZAWKNEU/09/12/18/24				
Typ czynnika chłodniczego	Kod modelu jednostki zewnętrznej	Moc (kW)	2,0	2,5	3,5	5,2	6,8	2,0	2,5	3,5	5,2	6,8
R32 NASA	AJ040TXJ2KG/EU	4,0	●	●	●			●	●	●		
	AJ050TXJ2KG/EU	5,0	●	●	●	●		●	●	●	●	
	AJ052TXJ3KG/EU	5,2	●	●	●	●		●	●	●	●	
	AJ068TXJ3KG/EU	6,8	●	●	●	●		●	●	●	●	
	AJ080TXJ4KG/EU	8,0	●	●	●	●	●	●	●	●	●	●
	AJ100TXJ5KG/EU	10,0	●	●	●	●	●	●	●	●	●	●

Pozostałe FJM NASA









Model Kod modelu jednostki wewnętrznej			Klimatyzator kasetonowy 4-kierunkowy Mini Wind-Free™ AJ016TNNDKG/EU/20/26/35/52					Klimatyzator kasetonowy 1-kierunkowy Wind-Free™ AJ026TN1DKG/EU/35		Klimatyzator kanałowy Slim Duct AJ026TNLDEG/EU/35/52			Konsolowy AJ026TNJDKG/EU/35/52		
Typ czynnika chłodniczego	Kod modelu jednostki zewnętrznej	Moc (kW)	1,6	2,0	2,6	3,5	5,2	2,6	3,5	2,6	3,5	5,2	2,6	3,5	5,2
R32 NASA	AJ040TXJ2KG/EU	4,0						●	●				●	●	
	AJ050TXJ2KG/EU	5,0	●	●	●	●		●	●	●	●		●	●	●
	AJ052TXJ3KG/EU	5,2	●	●	●	●		●	●	●	●		●	●	●
	AJ068TXJ3KG/EU	6,8	●	●	●	●	●	●	●	●	●	●			
	AJ080TXJ4KG/EU	8,0	●	●	●	●	●	●	●	●	●	●			
	AJ100TXJ5KG/EU	10,0	●	●	●	●	●	●	●	●	●	●			

System Multi Split

Specyfikacje

Jednostki zewnętrzne R32

- Sprężarka z technologią Digital Inverter Boost.
- Wyposażona w protokół komunikacyjny NASA.
- Wentylator z napędem bezpośrednim zasilany silnikiem BLDC.
- Ochraniacz Triple Protector Plus do ochrony sprężarki, wymiennika i sterownika przed skokami napięcia.








Jednostka zewnętrzna			AJ040TXJ2KG/EU	AJ050TXJ2KG/EU	AJ052TXJ3KG/EU	AJ068TXJ3KG/EU	AJ080TXJ4KG/EU	AJ100TXJ5KG/EU
Maksymalna ilość jednostek wewnętrznych			2	2	3	3	4	5
Moc								
Moc	**Chłodzenie (znamionowe)**	**kW**	4,0	5,0	5,2	6,8	8,0	10,0
	Ogrzewanie przy +7 °C	**kW**	4,2	5,6	6,3	8,0	9,3	12,0
	Ogrzewanie przy -5 °C	**kW**	3,16	4,22	4,22	6,02	7,00	9,03
	Ogrzewanie przy -10 °C	**kW**	2,70	3,60	3,60	5,14	5,97	7,70
	Ogrzewanie przy -15 °C	**kW**	2,23	2,98	2,98	4,25	4,94	6,38
Wydajność								
Efektywność energetyczna Chłodzenie	**SEER**[1]	**W/W**	8,54	8,54	8,51	7,75	7,75	8,00
	Zużycie energii elektrycznej	**kWh/a**	164	205	206	293	330	TBA
	Pdesignc	**kW**	4,0	5,0	5,0	6,5	7,3	TBA
	EER	**W/W**	4,44	4,10	4,16	3,78	4,06	3,64
Efektywność energetyczna Ogrzewanie	**SCOP**[1]	**W/W**	4,64	4,64	4,60	4,32	4,10	4,32
	Zużycie energii elektrycznej	**kWh/a**	922	1 270	1 400	1 833	2 009	TBA
	Pdesignh (umiarkowany)	**kW**	3,1	4,2	4,6	5,7	5,9	TBA
	COP[1]	**W/W**	4,67	4,38	4,77	4,42	4,37	4,26
Przepływ powietrza		**m^3/min**	29,7	33,1	38,0	47,5	47,5	75,0
Moc akustyczna		**dB(A)**	60	61	61	64	64	70
Ciśnienie akustyczne	**Chłodzenie**	**dB(A)**	45	46	46	48	48	54
	Ogrzewanie	**dB(A)**	46	47	48	50	50	56
Wentylator	**Typ**		Wentylator śmigłowy	Wentylator śmigłowy	Wentylator śmigłowy	Wentylator śmigłowy	Wentylator śmigłowy	Wentylator śmigłowy
	Kierunek wyrzutu		Przód (poziom)	Przód (poziom)	Przód (poziom)	Przód (poziom)	Przód (poziom)	Przód (poziom)
	Zasilanie	**W**	40	40	125	125	125	125
	Ilość wentylatorów	**-**	1	1	1	1	1	1
Zakres temperatury pracy	**Chłodzenie**	**°C**	-10~46	-10~46	-10,0~46,0	-10,0~46,0	-10,0~46,0	-10,0~46,0
	Ogrzewanie	**°C**	-15~24	-15~24	-15~24	-15~24	-15~24	-15~24
Dane elektryczne								
Źródło zasilania		**Φ, V, Hz**	1Φ, 220~240 V, 50 Hz	1Φ, 220~240 V, 50 Hz	1Φ, 220~240 V, 50 Hz	1Φ, 220~240 V, 50 Hz	1Φ, 220~240 V, 50 Hz	1Φ, 220~240 V, 50 Hz
Typ sprężarki			Podwójna rotacyjna BLDC	Podwójna rotacyjna BLDC	Podwójna rotacyjna BLDC	Podwójna rotacyjna BLDC	Podwójna rotacyjna BLDC	Podwójna rotacyjna BLDC
Pobór mocy	**Chłodzenie**	**kW**	0,90	1,22	1,25	1,80	1,97	2,75
	Ogrzewanie	**kW**	0,90	1,28	1,32	1,81	2,13	2,82
Prąd roboczy	**Chłodzenie**	**A**	4,1	5,6	5,5	8,1	8,9	12,2
	Ogrzewanie	**A**	4,1	5,9	6,1	8,2	9,5	12,8
Wymiary								
Wymiary netto (Sz. × Wys. × Gł.)		**mm**	790 x 548 x 285	790 x 548 x 285	880 x 638 x 310	880 x 798 x 310	880 x 798 x 310	940 x 998 x 330
Waga netto		**kg**	32,0	33,0	44,5	57,5	57,5	76,5
Czynnik chłodniczy								
Czynnik chłodniczy	**Typ**		R32 (zawiera fluorowane fazy cieplarniane. GWP = 675)				R32 (zawiera fluorowane fazy cieplarniane. GWP = 675)	
	Napełnianie fabryczne	**kg**	0,98	1,18	1,55	2,00	2,00	2,70
	Długość rury bez napełniania	**m**	30,0	30,0	30,0	30,0	40,0	40,0
	Napełnienie fabryczne w tonach ekwiwalentu CO_2	**tCO_2e**	0,66	0,80	1,05	1,35	1,35	1,82
	Dodatkowe napełnienie czynnika chłodniczego	**g/m**				10	10	10
Połączenia rur	**Rura cieczowa**	**ø, cali**	1/4 × 2	1/4 × 2	1/4 × 3	1/4 × 3	1/4 × 4	1/4 × 5
	Rura gazowa	**ø, cali**	3/8 × 2	3/8 × 2	3/8 × 2 + 1/2	3/8 + 1/2 x 2	3/8 x 2 + 1/2 x 2	3/8 x 2 + 1/2 x 3
Długość rury	**Łączna długość rury**	**m**	30	30	50	50	70	75
	Min./maks.	**m**	3/25	3/25	3/25	3/25	3/25	3/25
Wysokość rury	**Wysokość maks. (śr.wewn.-śr.wewn.)**	**m**	7,5	7,5	7,5	7,5	7,5	7,5
	Wysokość maks. (śr. zewn.– śr. wewn.)	**m**	15	15	15	15	15	15

[1] Przedstawione etykiety energetyczne są zgodne z klasyfikacją etykiet UE nr 626/2011 (partia 10) 2019, w skali od D do A+++.

System Multi Split

Rysunki wymiarowe

Jednostki zewnętrzne

AJ040/50TXJ2KG/EU

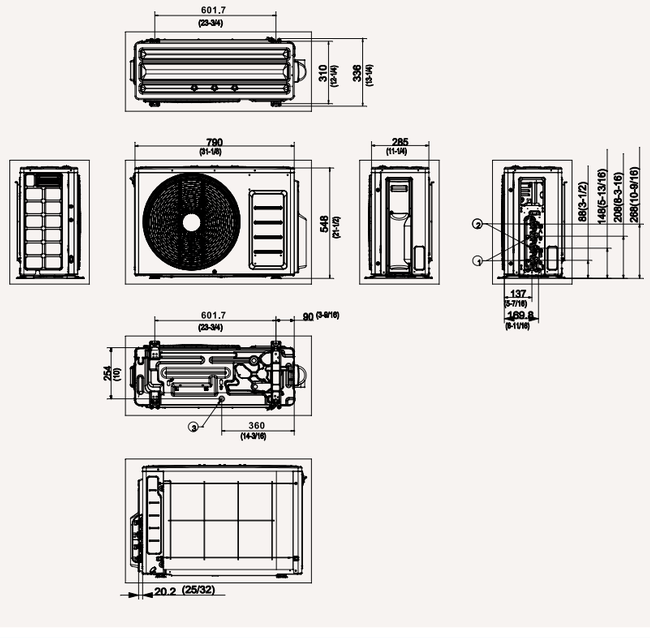

AJ052TXJ3KG

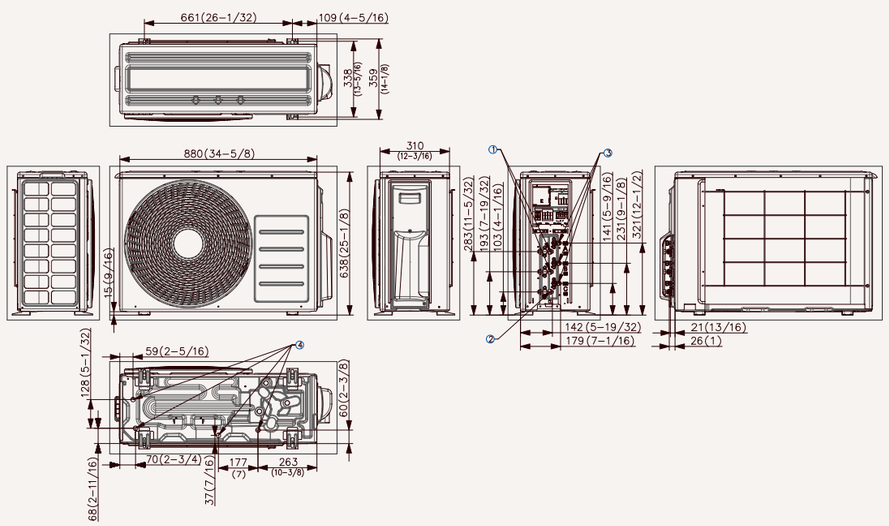

AJ068/80TXJ3EG/EU

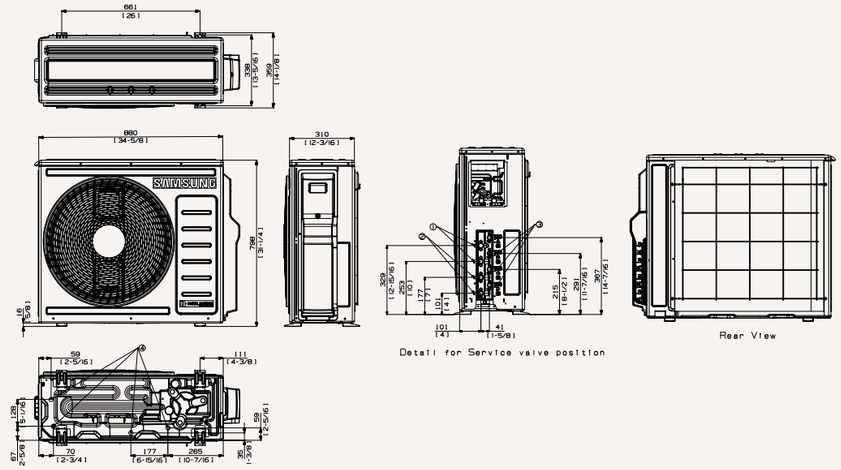

AJ100TXJ5EG/EU

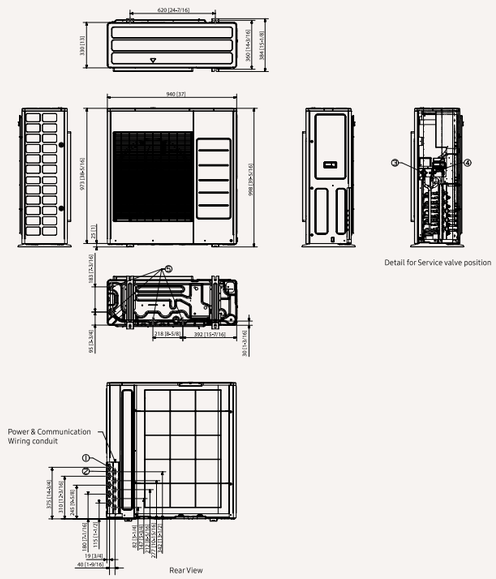

System Multi Split

Specyfikacje

Wind-Free™ Elite R32

- Chłodzenie 3-etapowe: Tryb szybkiego chłodzenia, tryb osuszania i tryb Wind-Free™ Cooling.
- System filtracyjny Tri-Care z powłoką zeolitową
- AI Auto Comfort i czujnik ruchu
- Sterowanie przy pomocy Wi-Fi dzięki aplikacji SmartThings i kontroli głosowej Bixby



Jednostka wewnętrzna			AR07TXCAAWKNEU	AR09TXCAAWKNEU	AR12TXCAAWKNEU
Moc					
Moc	Chłodzenie	kW	2,0	2,5	3,5
	Ogrzewanie przy +7 °C	kW	2,2	3,2	4,0
Wydajność					
Usuwanie wilgoci		l/h	TBA	1,0	1,5
Przepływ powietrza		m^3/min	10,7	11,1	12,1
Moc akustyczna	Chłodzenie	dB(A)	56	56	58
Ciśnienie akustyczne	Wys./nis.	dB(A)	37/19	38/19	40/19
Dane elektryczne					
Źródło zasilania		Φ, V, Hz	1Φ, 220~240 V, 50 Hz	1Φ, 220~240 V, 50 Hz	1Φ, 220~240 V, 50 Hz
Pobór mocy	Chłodzenie	W	40	40	40
	Ogrzewanie	W	40	40	40
Pobór prądu nominalny	Chłodzenie	A	0,4	0,4	0,4
	Ogrzewanie	A	0,4	0,4	0,4
Wymiary					
Wymiary netto (Sz. × Wys. × Gł.)		mm	889 x 299 x 215	889 x 299 x 215	889 x 299 x 215
Waga netto		kg	10,6	10,6	10,6
Czynnik chłodniczy					
Połączenia rur	Rura cieczowa	ø, cali	1/4	1/4	1/4
	Rura gazowa	ø, cali	3/8	3/8	3/8
Połączenia rur	Rura odprowadzająca	ø, mm	ŚW 16	ŚW 16	ŚW 16



Jednostka wewnętrzna			AR07TXCAAWKNEU	AR09TXCAAWKNEU	AR12TXCAAWKNEU
Funkcje					
Przepływ powietrza	Wind-Free™ Cooling		●	●	●
	Sterowanie kierunkiem przepływu (w górę / w dół)		Automatycznie	Automatycznie	Automatycznie
	Sterowanie kierunkiem przepływu (w lewo / w prawo)		Automatycznie	Automatycznie	Automatycznie
	Automatyczna prędkość wentylatora		●	●	●
Oczyszczanie powietrza	Filtr Tri-Care		●	●	●
	Filtr Easy Plus		●	●	●
	Automatyczne czyszczenie (samoczynne czyszczenie)		●	●	●
Tryb roboczy	AI Auto Comfort z Wi-Fi i MDS (bezpośredni/pośredni)		●	●	●
	AI Auto Comfort z Wi-Fi		●	●	●
	Tryb automatyczny (bez Wi-Fi)				
	Szybkie chłodzenie		●	●	●
	Dobry sen		●	●	●
	Eco		●	●	●
	Osuszanie		●	●	●
	Wentylator		●	●	●
	Tryb cichy		●	●	●
Inne funkcje	Samsung SmartThings		●	●	●
	MDS (Czujnik ruchu)		●	●	●
	Wyświetlacz temperatury wewnętrznej	88 wyświetlacz	●	●	●
	Wyświetlacz wł./wył.		●	●	●
	Sygnał dźwiękowy wł./wył.		●	●	●
	Automatyczna zmiana		●	●	●
	Automatyczny restart		●	●	●

Akcesoria

Sterownik zdalny (w zestawie)

System Multi Split

Rysunki wymiarowe

Wind-Free™ Elite

AR07/09TXCAAWKNEU

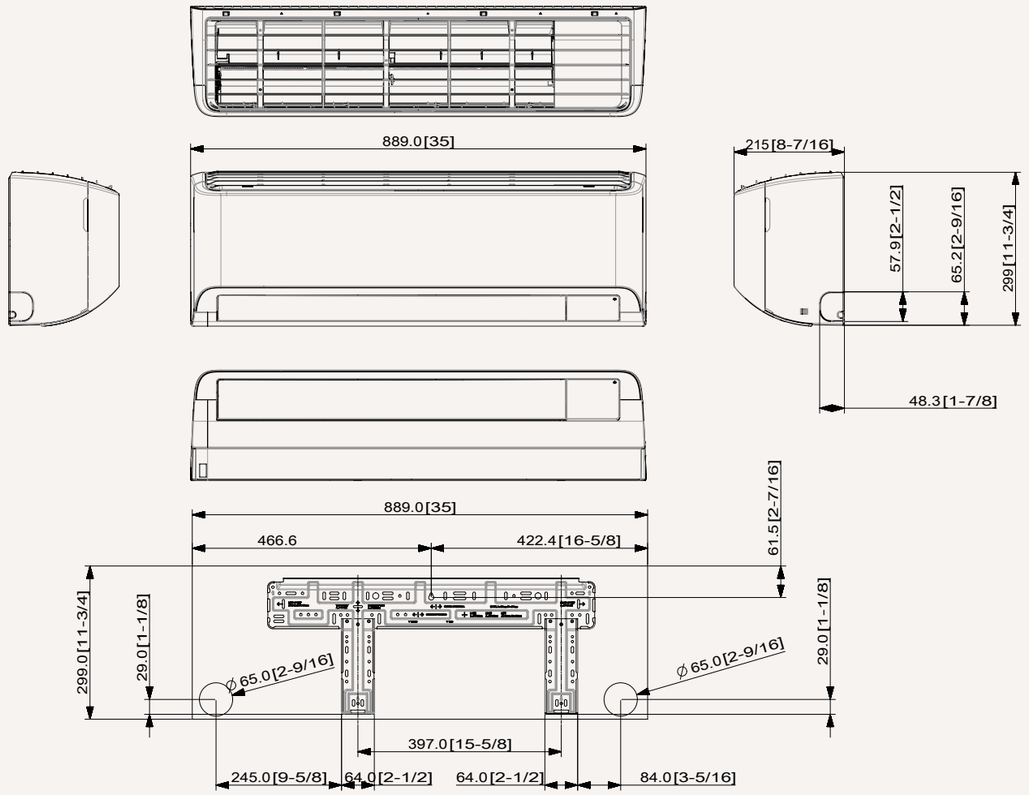

AR12TXCAAWKNEU

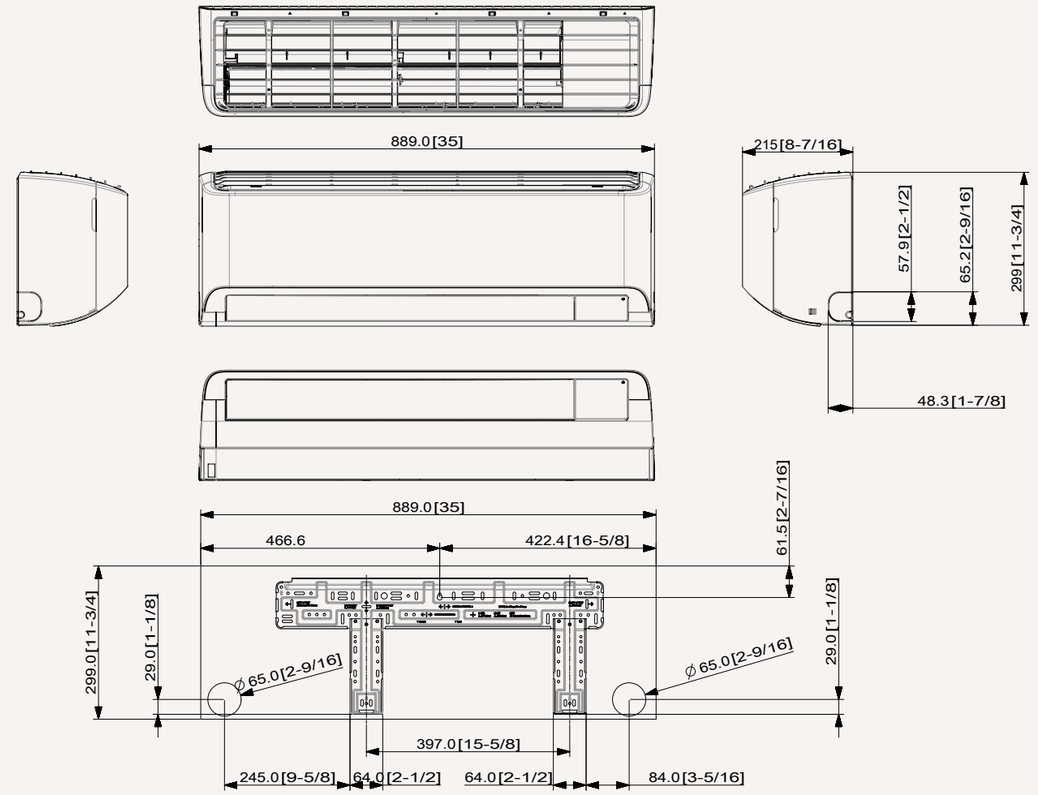

System Multi Split

Specyfikacje

Wind-Free™ Avant R32

- Chłodzenie 3-etapowe: Tryb szybkiego chłodzenia, tryb osuszania i tryb Wind-Free™ Cooling.
- System filtracyjny Tri-Care z powłoką zeolitową
- AI Auto Comfort.
- Sterowanie przy pomocy Wi-Fi dzięki aplikacji SmartThings i kontroli głosowej Bixby







Jednostka wewnętrzna			AR07TXEAAWKNEU	AR09TXEAAWKNEU	AR12TXEAAWKNEU	AR18TXEAAWKNEU	AR24TXEAAWKNEU
Moc							
Moc	**Chłodzenie**	**kW**	2,0	2,5	3,5	5,0	6,5
	Ogrzewanie przy +7 °C	**kW**	2,2	3,2	4,0	6,0	7,4
Wydajność							
Usuwanie wilgoci		**l/h**	TBA	1,0	1,5	2,0	2,5
Przepływ powietrza		**m^3/min**	10,7	9,5	10,5	15,7	17,6
Moc akustyczna	**Chłodzenie**	**dB(A)**	56	57	57	58	62
Ciśnienie akustyczne	**Wys./nis.**	**dB(A)**	37/19	38/19	40/19	41/28	45/29
Dane elektryczne							
Źródło zasilania		**Φ, V, Hz**	1Φ, 220–240 V, 50 Hz	1Φ, 220–240 V, 50 Hz	1Φ, 220–240 V, 50 Hz	1Φ, 220–240 V, 50 Hz	1Φ, 220–240 V, 50 Hz
Pobór mocy	**Chłodzenie**	**W**	40	40	40	40	50
	Ogrzewanie	**W**	40	40	40	40	50
Pobór prądu nominalny	**Chłodzenie**	**A**	0,4	0,4	0,4	0,4	0,5
	Ogrzewanie	**A**	0,4	0,4	0,4	0,4	0,5
Wymiary							
Wymiary netto (Sz. × Wys. × Gł.)		**mm**	889x299x215	889x299x215	889x299x215	1055x299x375	1055x299x375
Waga netto		**kg**	9,9	9,9	9,9	12,2	12,5
Czynnik chłodniczy							
Połączenia rur	**Rura cieczowa**	**ø, cali**	1/4	1/4	1/4	1/4	1/4
	Rura gazowa	**ø, cali**	3/8	3/8	3/8	1/2	5/8
Połączenia rur	**Rura odprowadzająca**	**ø, mm**	ŚW 16	ŚW 16	ŚW 16	ŚW 16	ŚW 16
Funkcje							
Przepływ powietrza	**Wind-Free™ Cooling**		●	●	●	●	●
	Sterowanie kierunkiem przepływu (w górę / w dół)		Automatycznie	Automatycznie	Automatycznie	Automatycznie	Automatycznie
	Sterowanie kierunkiem przepływu (w lewo / w prawo)		Automatycznie	Automatycznie	Automatycznie	Automatycznie	Automatycznie
	Automatyczna prędkość wentylatora		●	●	●	●	●
Oczyszczanie powietrza	**Filtr Tri-Care**		●	●	●	●	●
	Filtr Easy Plus		●	●	●	●	●
	Automatyczne czyszczenie (samoczynne czyszczenie)		●	●	●	●	●
Tryb roboczy	**AI Auto Comfort z Wi-Fi i MDS (bezpośredni/pośredni)**						
	AI Auto Comfort z Wi-Fi		●	●	●	●	●
	Tryb automatyczny (bez Wi-Fi)						
	Szybkie chłodzenie		●	●	●	●	●
	Dobry sen		●	●	●	●	●
	Eco		●	●	●	●	●
	Osuszanie		●	●	●	●	●
	Wentylator		●	●	●	●	●
	Tryb cichy		●	●	●	●	●
Inne funkcje	**Samsung SmartThings**		●	●	●	●	●
	MDS (Czujnik ruchu)						
	Wyświetlacz temperatury wewnętrznej	**88 wyświetlacz**	●	●	●	●	●
	Wyświetlacz wł./wył.		●	●	●	●	●
	Sygnał dźwiękowy wł./wył.		●	●	●	●	●
	Automatyczna zmiana		●	●	●	●	●
	Automatyczny restart		●	●	●	●	●

Akcesoria



Bezprzewodowy sterownik zdalny (w zestawie)

System Multi Split

Rysunki wymiarowe

Wind-Free™ Avant

AR07/09/12TXEAAWKNEU

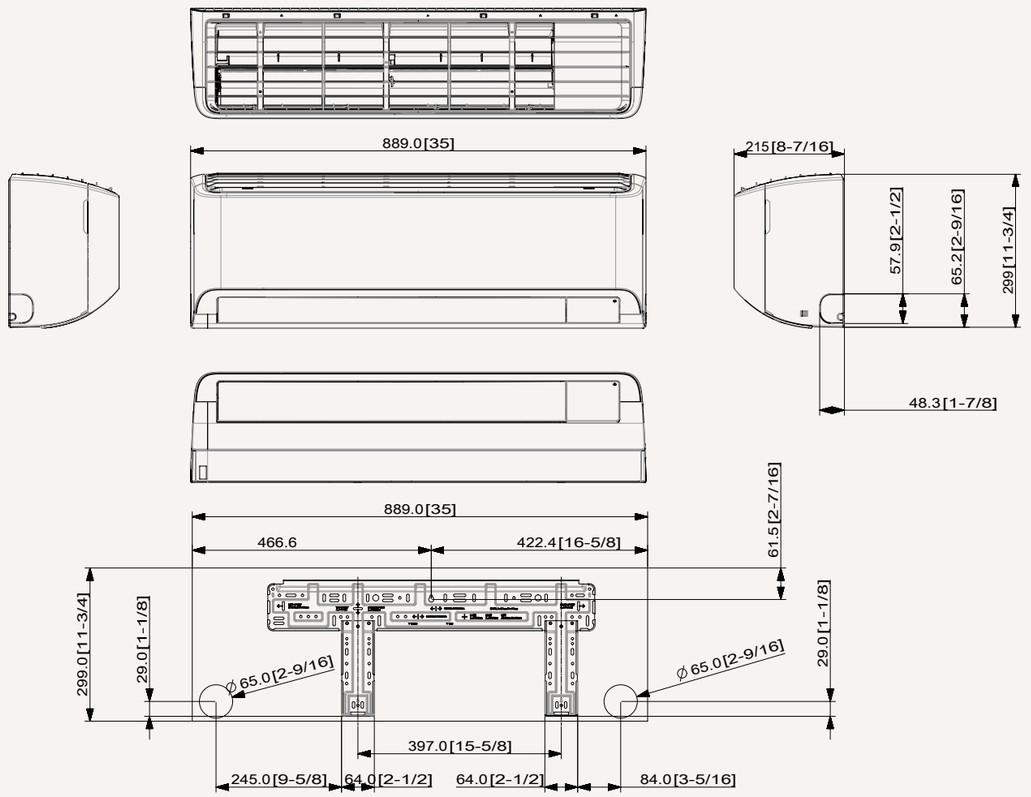

AR18/24TXEAAWKNEU

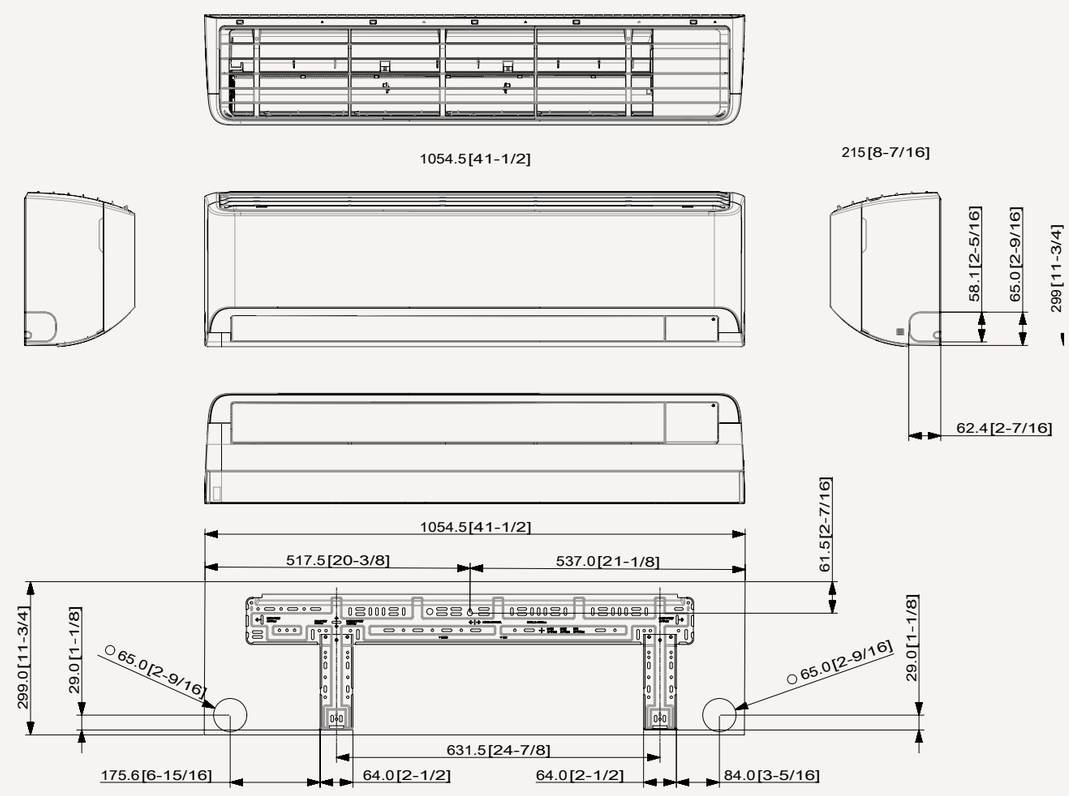

System Multi Split

Specyfikacje

Wind-Free™ Comfort R32

- Chłodzenie 3-etapowe: Tryb szybkiego chłodzenia, tryb osuszania i tryb Wind-Free™ Cooling.
- AI Auto Comfort.
- Sterowanie przy pomocy Wi-Fi dzięki aplikacji SmartThings i kontroli głosowej Bixby





Jednostka wewnętrzna			AR07TXFCAWKNEU	AR09TXFCAWKNEU	AR12TXFCAWKNEU	AR18TXFCAWKNEU	AR24TXFCAWKNEU
Moc							
Moc	**Chłodzenie**	**kW**	2,0	2,5	3,5	5,0	6,5
	Ogrzewanie przy +7 °C	**kW**	2,2	3,2	3,5	6,0	7,4
Wydajność							
Usuwanie wilgoci		**l/h**	TBA	1,0	1,5	2,0	2,5
Przepływ powietrza		**m^3/min**	9,9	10,3	10,7	16,6	18,6
Moc akustyczna	**Chłodzenie**	**dB(A)**	54	54	56	58	62
Ciśnienie akustyczne	**Wys./nis.**	**dB(A)**	36/19	37/19	38/19	41/28	45/29
Dane elektryczne							
Źródło zasilania		**Φ, V, Hz**	1Φ, 220–240 V, 50 Hz	1Φ, 220–240 V, 50 Hz	1Φ, 220–240 V, 50 Hz	1Φ, 220–240 V, 50 Hz	1Φ, 220–240 V, 50 Hz
Pobór mocy	**Chłodzenie**	**W**	30	30	30	40	50
	Ogrzewanie	**W**	30	30	30	40	50
Pobór prądu nominalny	**Chłodzenie**	**A**	0,3	0,3	0,3	0,4	0,5
	Ogrzewanie	**A**	0,3	0,3	0,3	0,4	0,5
Wymiary							
Wymiary netto (Sz. × Wys. × Gł.)		**mm**	820 x 299 x 215	820 x 299 x 215	820 x 299 x 215	1 055 x 299 x 215	1 055 x 299 x 215
Waga netto		**kg**	9,0	9,0	9,0	11,5	11,6
Czynnik chłodniczy							
Połączenia rur	**Rura cieczowa**	**ø, cali**	1/4	1/4	1/4	1/4	1/4
	Rura gazowa	**ø, cali**	3/8	3/8	3/8	1/2	5/8
Połączenia rur	**Rura odprowadzająca**	**ø, mm**	ŚW 16	ŚW 16	ŚW 16	ŚW 16	ŚW 16
Funkcje							
Przepływ powietrza	**Wind-Free™ Cooling**		●	●	●	●	●
	Sterowanie kierunkiem przepływu (w górę / w dół)		Automatycznie	Automatycznie	Automatycznie	Automatycznie	Automatycznie
	Sterowanie kierunkiem przepływu (w lewo / w prawo)		Automatycznie	Automatycznie	Automatycznie	Automatycznie	Automatycznie
	Automatyczna prędkość wentylatora		●	●	●	●	●
Oczyszczanie powietrza	**Filtr Tri-Care**						
	Filtr Easy Plus		●	●	●	●	●
	Automatyczne czyszczenie (samoczynne czyszczenie)		●	●	●	●	●
Tryb roboczy	**AI Auto Comfort z Wi-Fi i MDS (bezpośredni/pośredni)**						
	AI Auto Comfort z Wi-Fi		●	●	●	●	●
	Tryb automatyczny (bez Wi-Fi)						
	Szybkie chłodzenie		●	●	●	●	●
	Dobry sen		●	●	●	●	●
	Eco		●	●	●	●	●
	Osuszanie		●	●	●	●	●
	Wentylator		●	●	●	●	●
	Tryb cichy		●	●	●	●	●
Inne funkcje	**Samsung SmartThings**		●	●	●	●	●
	MDS (Czujnik ruchu)						
	Wyświetlacz temperatury wewnętrznej	**88 wyświetlacz**	●	●	●	●	●
	Wyświetlacz wł./wył.		●	●	●	●	●
	Sygnał dźwiękowy wł./wył.		●	●	●	●	●
	Automatyczna zmiana		●	●	●	●	●
	Automatyczny restart		●	●	●	●	●

Akcesoria



Bezprzewodowy sterownik zdalny (w zestawie)

System Multi Split

Rysunki wymiarowe

Wind-Free™ Comfort

AR07/09/12TXFCAWKNEU

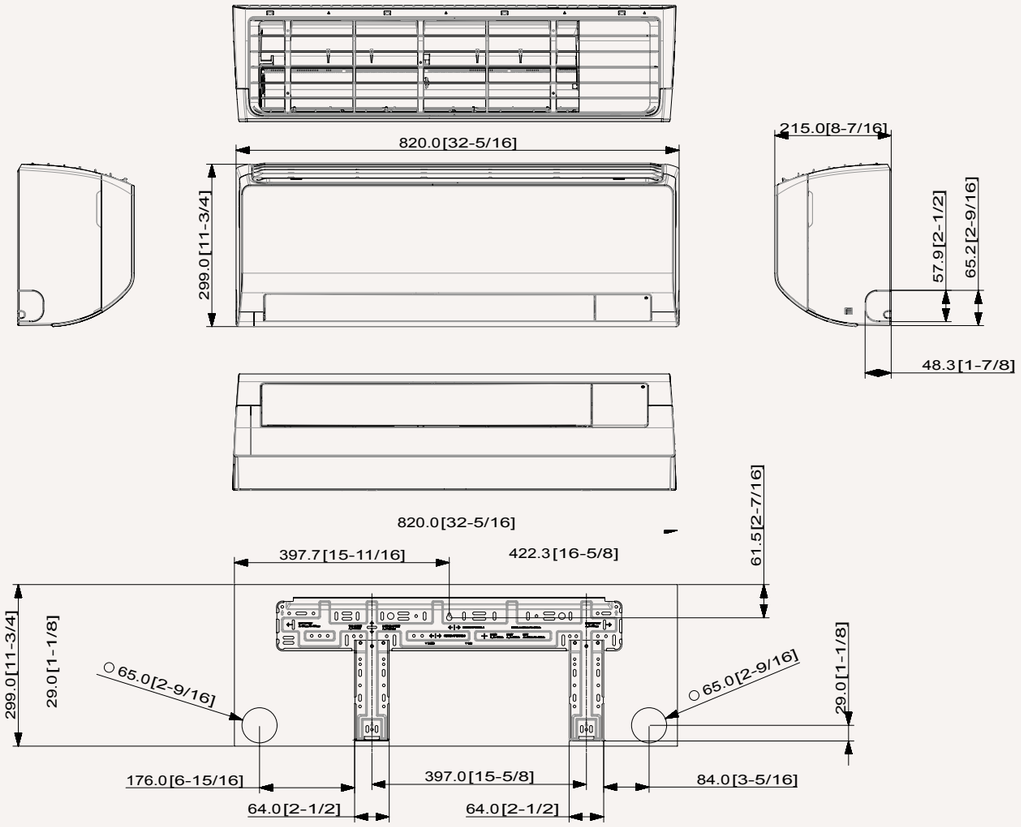

AR18/24TXFCAWKNEU

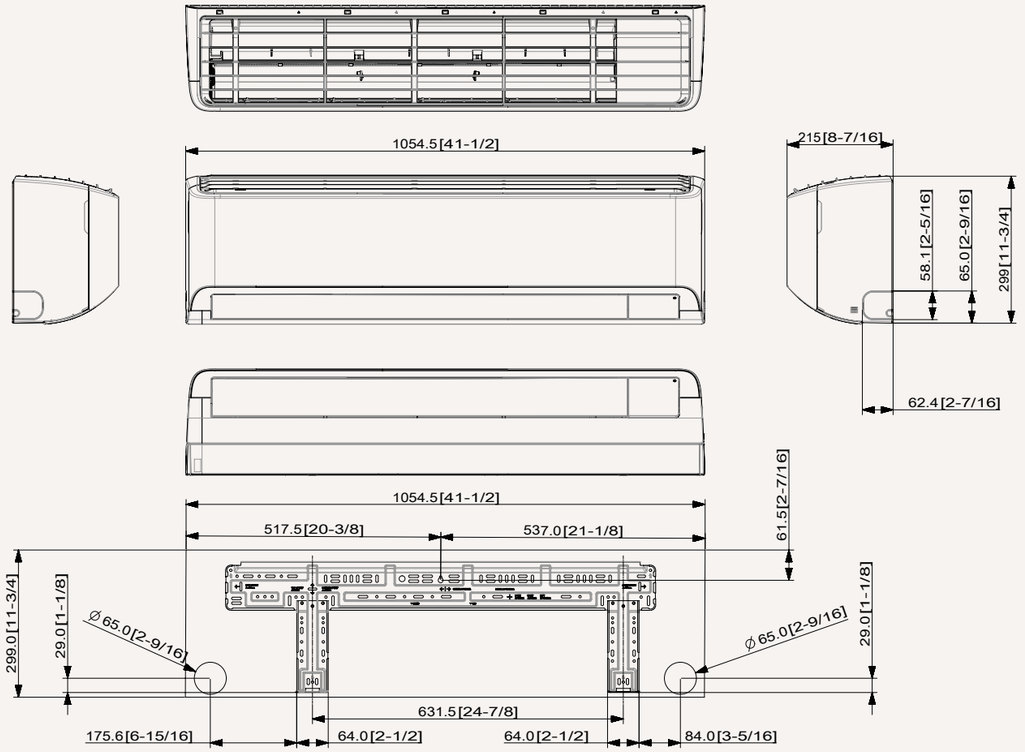

Specyfikacje

Cebu R32

- AI Auto Comfort.
- Sterowanie przy pomocy Wi-Fi dzięki aplikacji SmartThings i kontroli głosowej Bixby





Jednostka wewnętrzna			AR07TXFYAWKNEU	AR09TXFYAWKNEU	AR12TXFYAWKNEU	AR18TXFYAWKNEU	AR24TXFYAWKNEU
Moc							
Moc	**Chłodzenie**	**kW**	2,0	2,5	3,5	5,0	6,5
	Ogrzewanie przy +7 °C	**kW**	2,2	3,2	3,5	6,0	7,4
Wydajność							
Usuwanie wilgoci		**l/h**	-	1,0	1,5	2,0	2,5
Przepływ powietrza		**m^3/min**	9,9	10,5	10,9	16,5	18,4
Moc akustyczna	**Chłodzenie**	**dB(A)**	54	54	56	58	62
Ciśnienie akustyczne	**Wys./nis.**	**dB(A)**	36/19	37/19	38/19	41/28	45/29
Dane elektryczne							
Źródło zasilania		**Φ, V, Hz**	1Φ, 220–240 V, 50 Hz	1Φ, 220–240 V, 50 Hz	1Φ, 220–240 V, 50 Hz	1Φ, 220–240 V, 50 Hz	1Φ, 220–240 V, 50 Hz
Pobór mocy	**Chłodzenie**	**W**	30	30	30	40	50
	Ogrzewanie	**W**	30	30	30	40	50
Pobór prądu nominalny	**Chłodzenie**	**A**	0,3	0,3	0,3	0,4	0,5
	Ogrzewanie	**A**	0,3	0,3	0,3	0,4	0,5
Wymiary							
Wymiary netto (Sz. × Wys. × Gł.)		**mm**	820 x 299 x 215	820 x 299 x 215	820 x 299 x 215	1 055 x 299 x 215	1 055 x 299 x 215
Waga netto		**kg**	9	9	9	11,5	11,6
Czynnik chłodniczy							
Połączenia rur	**Rura cieczowa**	**ø, cali**	1/4	1/4	1/4	1/4	1/4
	Rura gazowa	**ø, cali**	3/8	3/8	3/8	1/2	5/8
Połączenia rur	**Rura odprowadzająca**	**ø, mm**	ŚW 16	ŚW 16	ŚW 16	ŚW 16	ŚW 16
Funkcje							
Przepływ powietrza	**Wind-Free™ Cooling**						
	Sterowanie kierunkiem przepływu (w górę / w dół)		Automatycznie	Automatycznie	Automatycznie	Automatycznie	Automatycznie
	Sterowanie kierunkiem przepływu (w lewo / w prawo)		Ręcznie	Ręcznie	Ręcznie	Ręcznie	Ręcznie
	Automatyczna prędkość wentylatora		●	●	●	●	●
Oczyszczanie powietrza	**Filtr Tri-Care**						
	Filtr Easy Plus		●	●	●	●	●
	Automatyczne czyszczenie (samoczynne czyszczenie)		●	●	●	●	●
Tryb roboczy	**AI Auto Comfort z Wi-Fi i MDS (bezpośredni/pośredni)**						
	AI Auto Comfort z Wi-Fi		●	●	●	●	●
	Tryb automatyczny (bez Wi-Fi)						
	Szybkie chłodzenie		●	●	●	●	●
	Dobry sen		●	●	●	●	●
	Eco		●	●	●	●	●
	Osuszanie		●	●	●	●	●
	Wentylator		●	●	●	●	●
	Tryb cichy		●	●	●	●	●
Inne funkcje	**Samsung SmartThings**		●	●	●	●	●
	MDS (Czujnik ruchu)						
	Wyświetlacz temperatury wewnętrznej	**88 wyświetlacz**	●	●	●	●	●
	Wyświetlacz wł./wył.		●	●	●	●	●
	Sygnał dźwiękowy wł./wył.		●	●	●	●	●
	Automatyczna zmiana		●	●	●	●	●
	Automatyczny restart		●	●	●	●	●

Akcesoria



Bezprzewodowy sterownik zdalny (w zestawie)

System Multi Split

Rysunki wymiarowe

Cebu

AR07/09/12TXFYAWKNEU

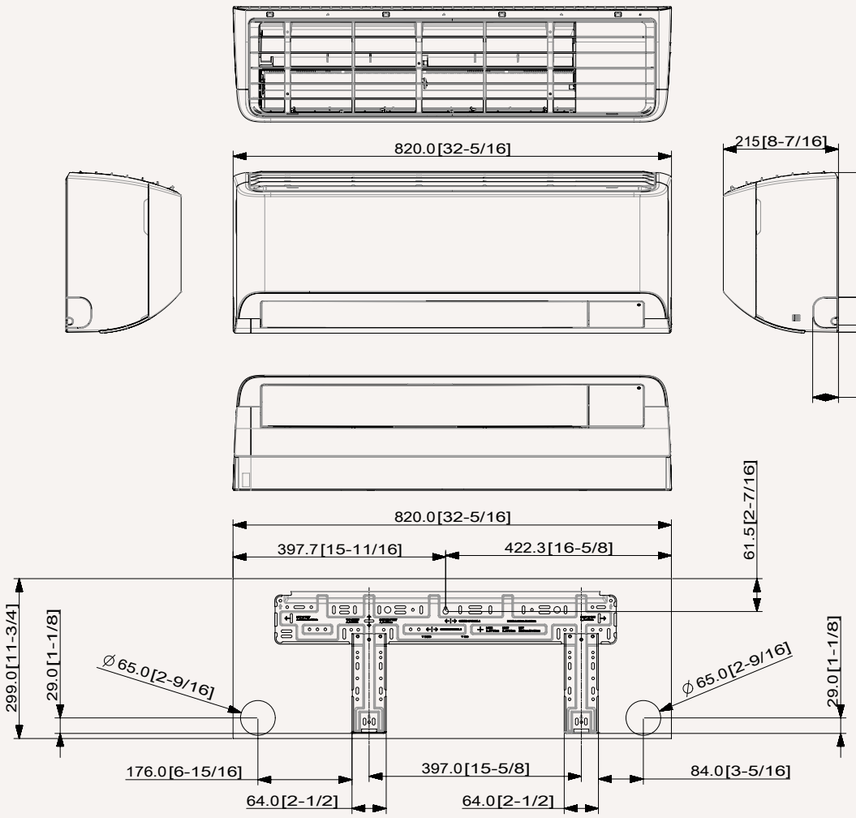

AR18/24TXFYAWKNEU

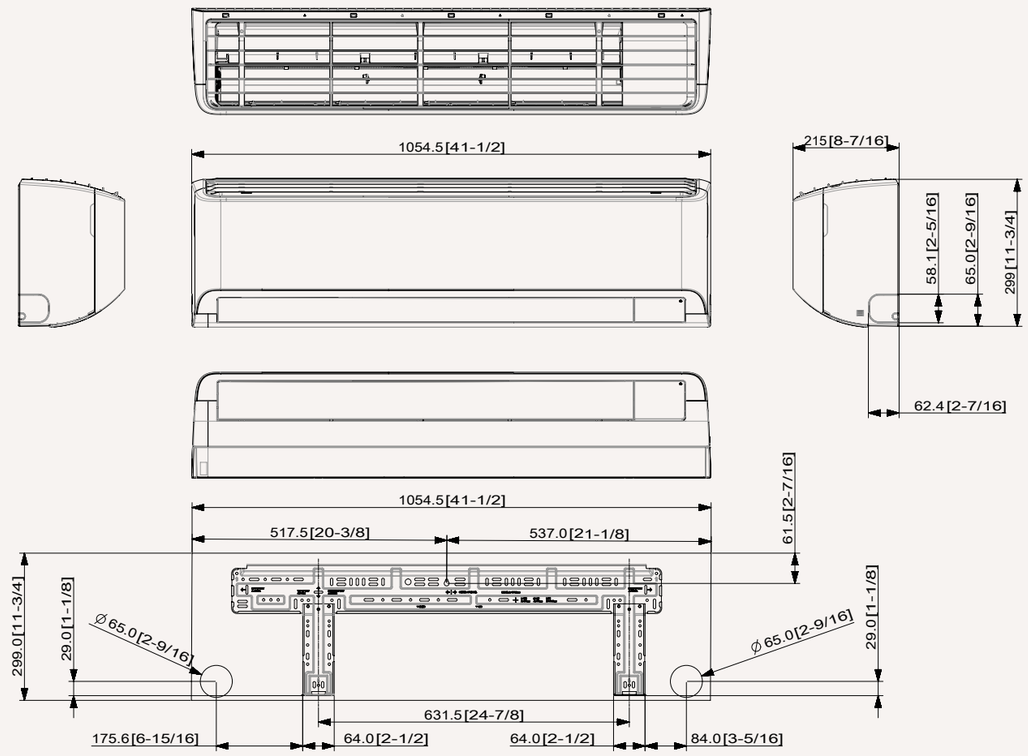

System Multi Split

Specyfikacje

Luzon R32

- Filtr Easy Plus ze wskaźnikiem czystości filtra
- Tryb Eco i tryb cichy





Jednostka wewnętrzna			AR07TXHZAWKNEU	AR09TXHZAWKNEU	AR12TXHZAWKNEU	AR18TXHZAWKNEU	AR24TXHZAWKNEU
Moc							
Moc	**Chłodzenie**	**kW**	2,0	2,5	3,5	5,0	6,5
	Ogrzewanie przy +7 °C	**kW**	2,2	3,2	3,5	6,0	7,4
Wydajność							
Usuwanie wilgoci j.w.		**l/h**	-	1,0	1,5	2,0	2,5
Przepływ powietrza		**m^3/min**	9,9	10,5	10,9	16,5	18,4
Moc akustyczna	**Chłodzenie**	**dB(A)**	54	54	56	58	62
Ciśnienie akustyczne	**Wys./nis.**	**dB(A)**	36/19	37/19	38/19	41/28	45/29
Dane elektryczne							
Źródło zasilania		**Φ, V, Hz**	1Φ, 220–240 V, 50 Hz	1Φ, 220–240 V, 50 Hz	1Φ, 220–240 V, 50 Hz	1Φ, 220–240 V, 50 Hz	1Φ, 220–240 V, 50 Hz
Pobór mocy	**Chłodzenie**	**W**	30	30	30	40	50
	Ogrzewanie	**W**	30	30	30	40	50
Pobór prądu nominalny	**Chłodzenie**	**A**	0,3	0,3	0,3	0,4	0,5
	Ogrzewanie	**A**	0,3	0,3	0,3	0,4	0,5
Wymiary							
Wymiary netto Sz. × Wys. × Gł.)		**mm**	820 x 299 x 215	820 x 299 x 215	820 x 299 x 215	1 055 x 299 x 215	1 055 x 299 x 215
Waga netto		**kg**	9,0	9,0	9,0	11,5	12,5
Czynnik chłodniczy							
Połączenia rur	**Rura cieczowa**	**ø, cali**	1/4	1/4	1/4	1/4	1/4
	Rura gazowa	**ø, cali**	3/8	3/8	3/8	5/8	5/8
Połączenia rur	**Rura odprowadzająca**	**ø, mm**	ŚW 16	ŚW 16	ŚW 16	ŚW 16	ŚW 16
Funkcje							
Przepływ powietrza	**Wind-Free™ Cooling**						
	Sterowanie kierunkiem przepływu (w górę / w dół)		Automatycznie	Automatycznie	Automatycznie	Automatycznie	Automatycznie
	Sterowanie kierunkiem przepływu (w lewo / w prawo)		Ręcznie	Ręcznie	Ręcznie	Ręcznie	Ręcznie
	Automatyczna prędkość wentylatora		●	●	●	●	●
Oczyszczanie powietrza	**Filtr Tri-Care**						
	Filtr Easy Plus		●	●	●	●	●
	Automatyczne czyszczenie (samoczynne czyszczenie)		●	●	●	●	●
Tryb roboczy	**AI Auto Comfort z Wi-Fi i MDS (bezpośredni/pośredni)**						
	AI Auto Comfort z Wi-Fi						
	Tryb automatyczny (bez Wi-Fi)		●	●	●	●	●
	Szybkie chłodzenie		●	●	●	●	●
	Dobry sen		●	●	●	●	●
	Eco		●	●	●	●	●
	Osuszanie		●	●	●	●	●
	Wentylator		●	●	●	●	●
	Tryb cichy		●	●	●	●	●
Inne funkcje	**Samsung SmartThings**						
	MDS (Czujnik ruchu)						
	Wyświetlacz temperatury wewnętrznej	**88 wyświetlacz**	●	●	●	●	●
	Wyświetlacz wł./wył.		●	●	●	●	●
	Sygnał dźwiękowy wł./wył.		●	●	●	●	●
	Automatyczna zmiana		●	●	●	●	●
	Automatyczny restart		●	●	●	●	●

Akcesoria



Bezprzewodowy sterownik zdalny (w zestawie)

System Multi Split

Rysunki wymiarowe

Luzon

AR07/09/12TXHZAWKNEU

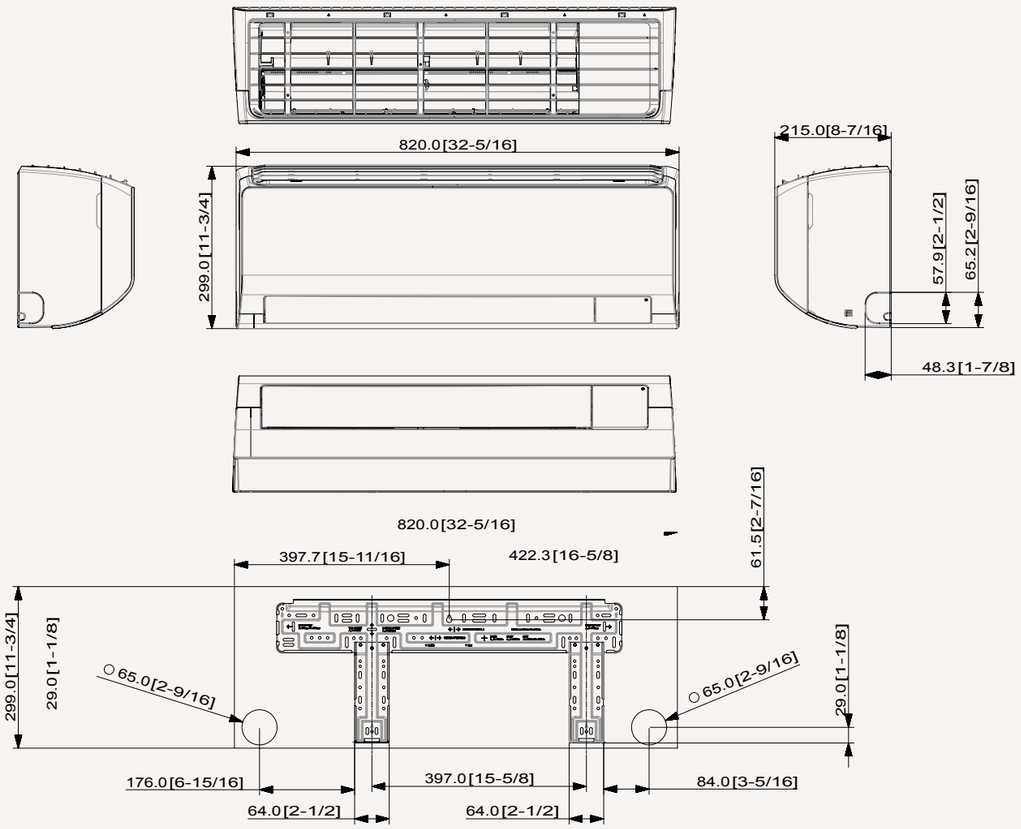

AR18/24TXHZAWKNEU

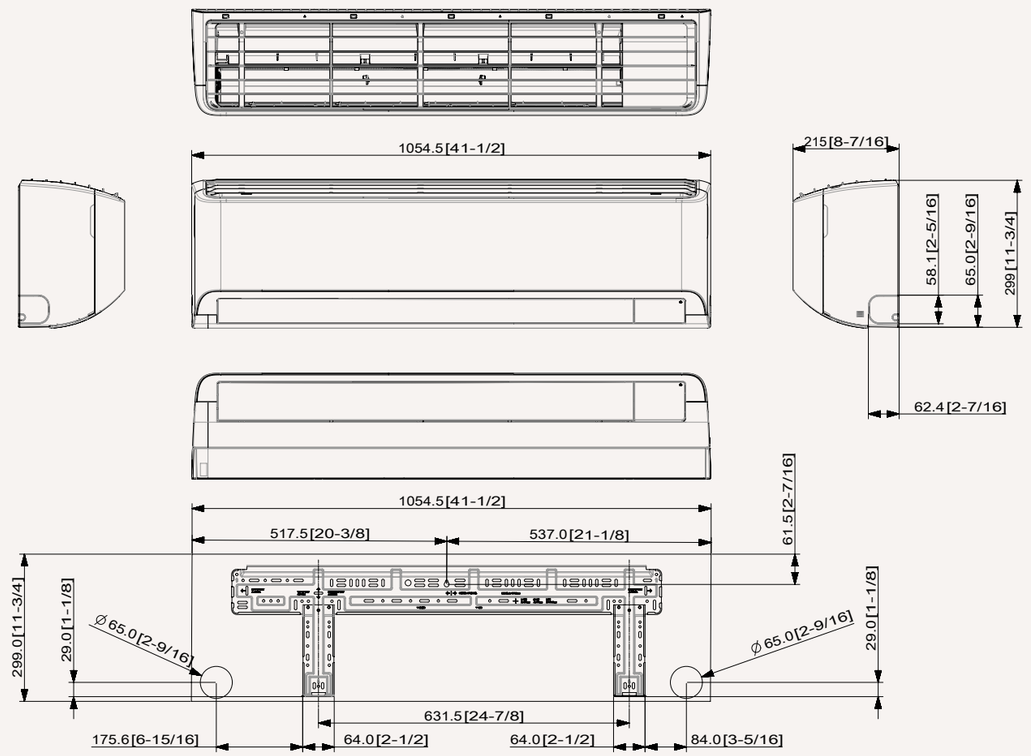

System Multi Split

Specyfikacje

Klimatyzator kasetonowy 4-kierunkowy Mini Wind-Free™

- Chłodzenie 2-etapowe: Szybkie chłodzenie i chłodzenie Wind-Free™.
- Czterokierunkowe doprowadzanie powietrza przez niezależne regulowane łopatki.
- Kąt łopatek od 32° do 75°; szerokość łopatki 66 mm.
- Wbudowany czujnik wilgotności.
- Wbudowana pompa skroplin (750 mmH_2O).



Jednostka wewnętrzna			AJ016TNNDKG/EU	AJ020TNNDKG/EU	AJ026TNNDKG/EU	AJ035TNNDKG/EU	AJ052TNNDKG/EU
Moc							
	Chłodzenie	kW	1,6	2,0	2,6	3,5	5,2
	Ogrzewanie przy +7 °C	kW	2,0	2,2	2,9	3,8	5,6
Wydajność							
Natężenie przepływu powietrza		m^3/min	9,0/8,2/6,9	9,0/8,2/6,9	9,0/8,2/6,9	10,5/9,0/7,4	10,5/9,0/7,4
Moc akustyczna	Chłodzenie	dB(A)	49	49	49	53	55
Ciśnienie akustyczne	Wys./śred./nis.	dB(A)	33/29/24	33/29/24	33/29/24	35/31/27	39/36/32
Dane elektryczne							
Źródło zasilania		Φ, #, V, Hz	1Φ, 2, 220~240 V, 50 Hz	1Φ, 2, 220~240 V, 50 Hz	1Φ, 2, 220~240 V, 50 Hz	1Φ, 2, 220~240 V, 50 Hz	1Φ, 2, 220~240 V, 50 Hz
Pobór mocy	Chłodzenie	W	19	19	19	22	28
	Ogrzewanie	W	19	19	19	22	28
Pobór prądu nominalny	Chłodzenie	A	0,51	0,51	0,51	0,52	0,53
	Ogrzewanie	A	0,51	0,51	0,51	0,52	0,53
Wymiary							
Wymiary netto (Sz. × Wys. × Gł.)		mm	575 x 250 x 575	575 x 250 x 575	575 x 250 x 575	575 x 250 x 575	575 x 250 x 575
Waga netto		kg	11,5	11,5	11,5	11,5	11,8
Czynnik chłodniczy							
Połączenia rur	Rura cieczowa	ø, cali	1/4	1/4	1/4	1/4	1/4
	Rura gazowa	ø, cali	3/8	3/8	3/8	3/8	1/2
Połączenia rur	Rura odprowadzająca	ø, mm	VP25 (śred. zewn. 32, śred. wewn. 25)	VP25 (śred. zewn. 32, śred. wewn. 25)	VP25 (śred. zewn. 32, śred. wewn. 25)	VP25 (śred. zewn. 32, śred. wewn. 25)	VP25 (śred. zewn. 32, śred. wewn. 25)
Pozostałe							
Panel	Kod modelu		PC4SUFMAN	PC4SUFMAN	PC4SUFMAN	PC4SUFMAN	PC4SUFMAN
	Wymiary netto (Sz. × Wys. × Gł.)	mm	620 x 57 x 620	620 x 57 x 620	620 x 57 x 620	620 x 57 x 620	620 x 57 x 620
	Waga netto	kg	2,7	2,7	2,7	2,7	2,7
Akcesoria	Pompa skroplin		W zestawie	W zestawie	W zestawie	W zestawie	W zestawie
	Maks. Wysokość podnoszenia/wyporność	mm/ litr/ h	750/24	750/24	750/24	750/24	750/24

Akcesoria



Zaawansowany sterownik przewodowy	Sterownik uproszczony	Sterownik dotykowy	Zdalny sterownik przewodowy	Zestaw Wi-Fi	Panel (wymagany)
MWR-WG00JN/MWR-WG00KN	MWR-SH00N	MWR-SH11N	MWR-WE13N	MIM-H04EN	PC4SUFMAN

Rysunki wymiarowe

Klimatyzator kasetonowy 4-kierunkowy Mini Wind-Free™

AJ016/020/026/035/052TNNDKG/EU

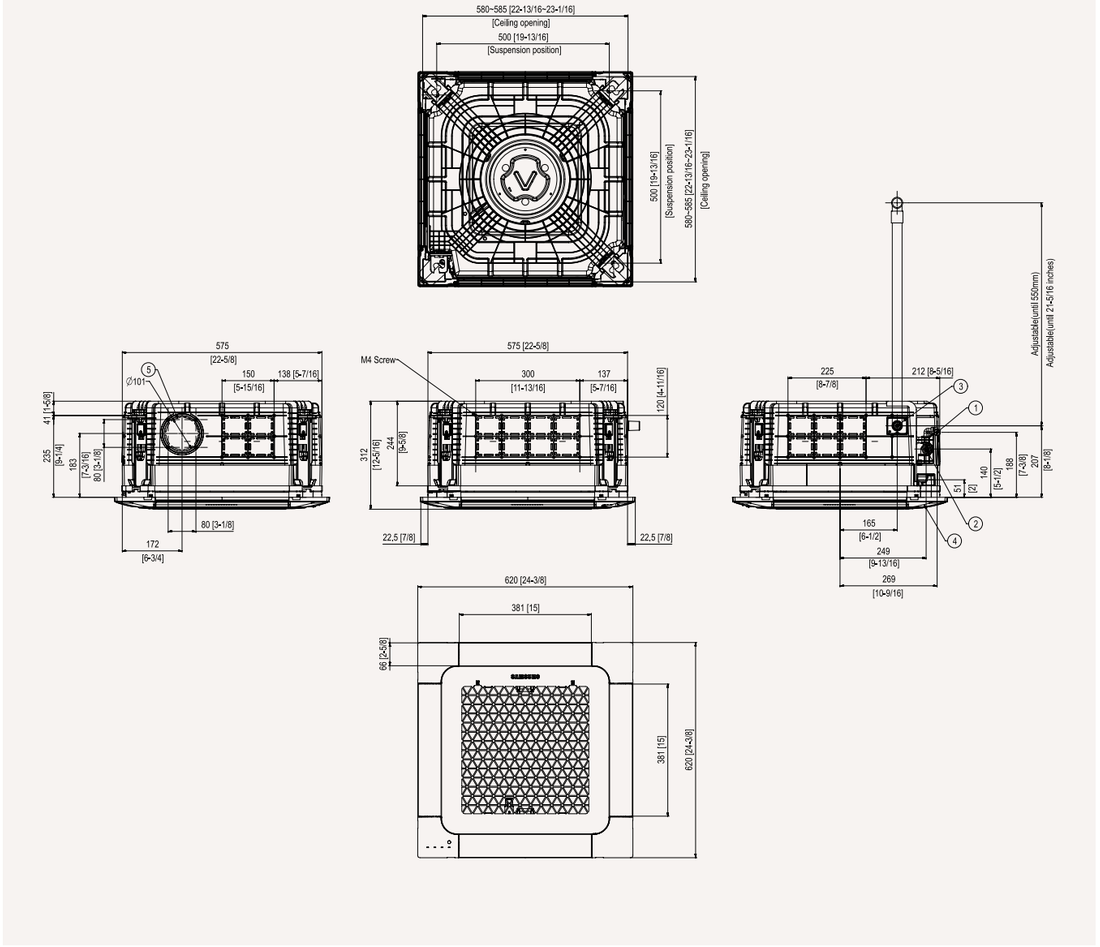

Nr	Nazwa	Opis				
		4,5 kW	5,6 kW	7,1 kW	9,0 kW	5,2 kW
1	Połączenie rury cieczowej	ø6.35 (1/4)				
2	Połączenie rury gazowej	Φ9.52 (3/8)				ø12.70 (1/2)
3	Połączenie rury odprowadzającej	VP25 (śred. zewn. 32, śred. wewn. 25)				
4	Kanał kabli zasilających/komunikacyjnych					
5	Otwór wlotu świeżego powietrza	Φ101 (4), użyć śruby M4				

System Multi Split

Specyfikacje

Klimatyzator kasetonowy 1-kierunkowy Wind-Free™

- Chłodzenie 2-etapowe: Szybkie chłodzenie i chłodzenie Wind-Free™.
- Kąt łopatek od 37° do 87°; szerokość łopatki 100 mm.
- Wbudowany czujnik wilgotności.
- Wysokość tylko 135 mm.
- Wbudowana pompa skroplin (750 mmH_2O).



Jednostka wewnętrzna			AJ026TN1DKG/EU	AJ035TN1DKG/EU
Moc				
	Chłodzenie	**kW**	2,6	3,5
	Ogrzewanie przy +7 °C	**kW**	2,9	3,8
Wydajność				
Natężenie przepływu powietrza		**m³/min**	7,3/6,5/5,8	9,0/8,2/7,2
Moc akustyczna	**Chłodzenie**	**dB(A)**	55	58
Ciśnienie akustyczne	**Wys./śred./nis.**	**dB(A)**	32/29/26	37/35/30
Dane elektryczne				
Źródło zasilania		**Φ, #, V, Hz**	1Φ, 2, 220–240 V, 50 Hz	1Φ, 2, 220–240 V, 50 Hz
Pobór mocy	**Chłodzenie**	**W**	30	30
	Ogrzewanie	**W**	30	30
Pobór prądu nominalny	**Chłodzenie**	**A**	0,3	0,3
	Ogrzewanie	**A**	0,3	0,3
Wymiary				
Wymiary netto (Sz. × Wys. × Gł.)		**mm**	970 x 135 x 410	970 x 135 x 410
Waga netto		**kg**	9,5	9,5
Czynnik chłodniczy				
Połączenia rur	**Rura cieczowa**	**ø, cali**	1/4	1/4
	Rura gazowa	**ø, cali**	3/8	3/8
Połączenia rur	**Rura odprowadzająca**	**ø, mm**	VP20 (śred. zewn. 26, śred. wewn. 20)	VP20 (śred. zewn. 26, śred. wewn. 20)
Pozostałe				
Panel	**Kod modelu**		PC1NWFMAN	PC1NWFMAN
	Wymiary netto (Sz. × Wys. × Gł.)	**mm**	1 198 x 35 x 500	1 198 x 35 x 500
	Waga netto	**kg**	4,3	4,3
Akcesoria	**Pompa skroplin**		W zestawie	W zestawie
	Maks. Wysokość podnoszenia/wyporność	**mm/ litr/ h**	750/24	750/24

Akcesoria



Bezprzewodowy sterownik zdalny	Zaawansowany sterownik przewodowy	Sterownik uproszczony	Sterownik dotykowy	Zdalny sterownik przewodowy	Zestaw Wi-Fi	Panel (wymagany)
AR-EH03E	MWR-WG00JN/ MWR-WG00KN	MWR-SH00N	MWR-SH11N	MWR-WE13N	MIM-H04EN	PC1NWFMAN

Rysunki wymiarowe

Klimatyzator kasetonowy 1-kierunkowy Wind-Free™

AJ026/035TN1DKG/EU

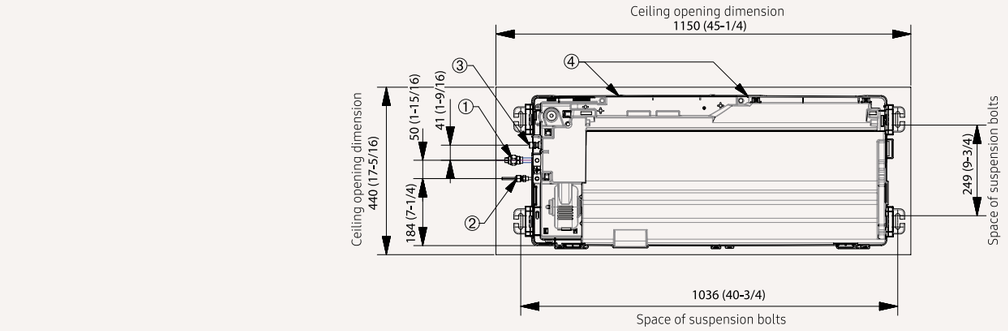

Nr	Nazwa	Opis
1	Połączenie rury gazowej	ø12.70 (1/2)
2	Połączenie rury cieczowej	ø6.35 (1/4)
3	Połączenie węża skroplin	VP20 (śred. zewn. 26, śred. wewn. 20)
4	Kanał kabli zasilających/komunikacyjnych	
5	Żaluzja wylotu powietrza	
6	Kratka wlotu powietrza	

System Multi Split

Specyfikacje

Klimatyzator kanałowy MSP (z pompą skroplin)

- Mikrokanałowy wymiennik ciepła o dużej wydajności.
- Wbudowany elektroniczny zawór rozprężny (EEV) dla sterowania przepływem czynnika chłodniczego (2000 kroków).
- Funkcja automatycznego ponownego uruchomienia.
- Rura odprowadzająca skropliny.
- W zestawie stały filtr o długim okresie eksploatacji HD 40.
- Funkcja automatycznego ESP.
- Jonizator SPi.



Jednostka wewnętrzna			AJ052TNMDEG/EU
Moc			
	Chłodzenie	**kW**	5,2
	Ogrzewanie do +7 °C	**kW**	5,6
Wydajność			
Natężenie przepływu powietrza		**m^3/min**	16,3/15,0/13,5
Moc akustyczna	**Chłodzenie**	**dB(A)**	59
Ciśnienie akustyczne	**Wys./śred./nis.**	**dB(A)**	42/41/39
Dane elektryczne			
Źródło zasilania		**Φ, #, V, Hz**	1Φ, 2, 220~240 V, 50 Hz
Pobór mocy	**Chłodzenie**	**W**	170
	Ogrzewanie	**W**	170
Pobór prądu nominalny	**Chłodzenie**	**A**	1,04
	Ogrzewanie	**A**	1,04
Wymiary			
Wymiary netto (Sz. × Wys. × Gł.)		**mm**	900 x 260 x 480
Waga netto		**kg**	28,3
Czynnik chłodniczy			
Połączenia rur	**Rura cieczowa**	**ø, cali**	1/4
	Rura gazowa	**ø, cali**	1/2
Połączenia rur	**Rura odprowadzająca**	**ø, mm**	VP25 (śred. zewn. 32, śred. wewn. 25)
Pozostałe			
Akcesoria	**Pompa skroplin**		MDP-M075SGU3D
	Maks. Wysokość podnoszenia/wyporność	**mm/ litr/h**	750/24
	Filtr powietrza		Usuwalny / Zmywalny

Akcesoria






Zaawansowany sterownik przewodowy	Sterownik uproszczony	Sterownik dotykowy	Zdalny sterownik przewodowy	Zestaw Wi-Fi
MWR-WG00JN/MWR-WG00KN	MWR-SH00N	MWR-SH11N	MWR-WE13N	MIM-H04EN

Rysunki wymiarowe

Klimatyzator kanałowy MSP (z pompą skroplin)

AJ052TNMDEG

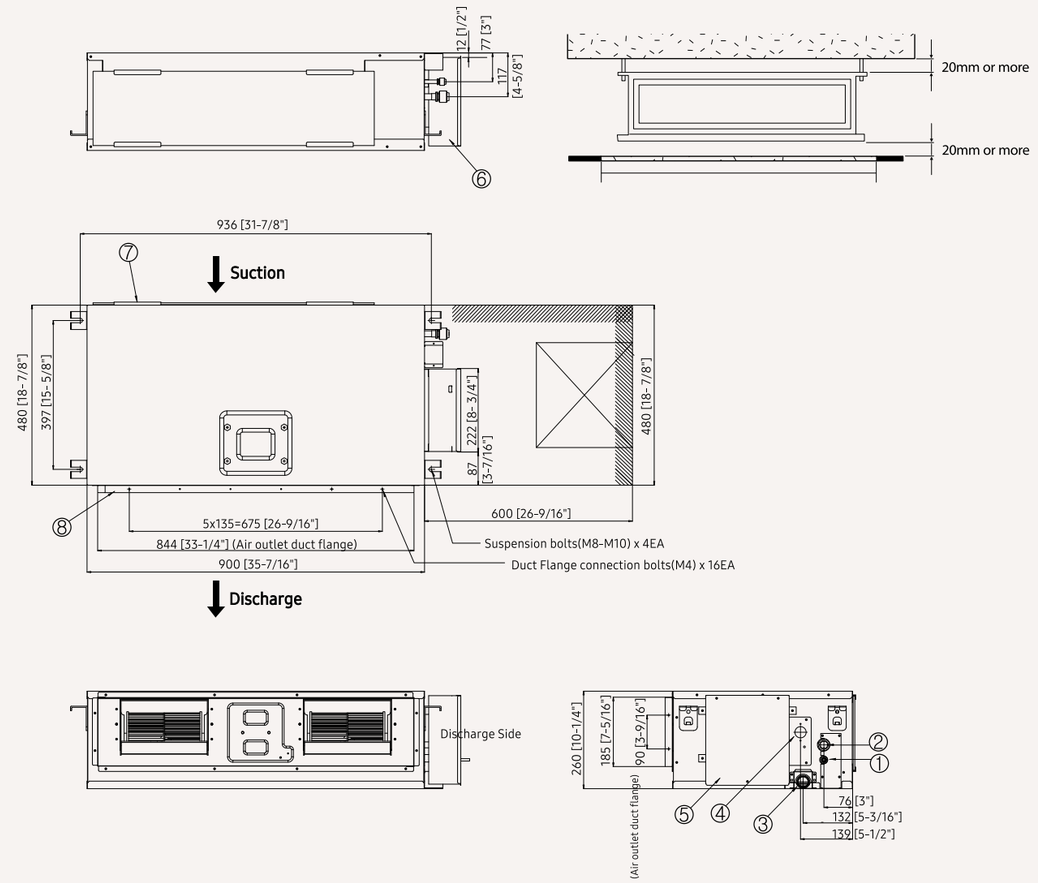

Nr	Nazwa	Opis
1	Połączenie rury cieczowej	ø6.35 (1/4)
2	Połączenie rury gazowej	ø12.70 (1/2)
3	Połączenie rury odprowadzającej	VP25 (śred. zewn. 32, śred. wewn. 25)
4	Otwór do pompy skroplin	Zestaw opcjonalny
5	Jednostka sterująca	
6	Kanał kabli zasilających/komunikacyjnych	
7	Strona powietrza powrotnego	
8	Kołnierz kanału wylotowego powietrza	

Specyfikacje

Klimatyzator kanałowy LSP (z pompą skroplin)

- Mikrokanałowy wymiennik ciepła o dużej wydajności.
- Wbudowany elektroniczny zawór rozprężny (EEV) dla sterowania przepływem czynnika chłodniczego (2000 kroków).
- Funkcja automatycznego ponownego uruchomienia.
- Rura odprowadzająca skropliny.
- W zestawie stały filtr o długim okresie eksploatacji HD 40.
- Funkcja automatycznego ESP.
- Jonizator SPi.





Jednostka wewnętrzna			AJ026TNLDEG/EU	AJ035TNLDEG/EU
Moc				
	Chłodzenie	**kW**	2,6	3,5
	Ogrzewanie do +7 °C	**kW**	2,9	3,8
Wydajność				
Natężenie przepływu powietrza		**m³/min**	8,6/7,6/6,6	9,8/8,8/7,8
Moc akustyczna	**Chłodzenie**	**dB(A)**	50	50
Ciśnienie akustyczne	**Wys./śred./nis.**	**dB(A)**	33/29/23	34/30/25
Dane elektryczne				
Źródło zasilania		**Φ, #, V, Hz**	1Φ, 2, 220~240 V, 50 Hz	1Φ, 2, 220~240 V, 50 Hz
Pobór mocy	**Chłodzenie**	**W**	80	80
	Ogrzewanie	**W**	80	80
Pobór prądu nominalny	**Chłodzenie**	**A**	0,4	0,4
	Ogrzewanie	**A**	0,4	0,4
Wymiary				
Wymiary netto (Sz. × Wys. × Gł.)		**mm**	700x199x440	700x199x440
Waga netto		**kg**	14,8	14,8
Czynnik chłodniczy				
Połączenia rur	**Rura cieczowa**	**ø, cali**	1/4	1/4
	Rura gazowa	**ø, cali**	3/8	3/8
Połączenia rur	**Rura odprowadzająca**	**ø, mm**	VP25 (śred. zewn. 32, śred. wewn. 25)	VP25 (śred. zewn. 32, śred. wewn. 25)
Pozostałe				
Akcesoria	**Pompa skroplin**		MDP-E075SEE3D	MDP-E075SEE3D
	Maks. Wysokość podnoszenia/wyporność	**mm/ litr/h**	750/24	750/24
	Filtr powietrza		Usuwalny / Zmywalny	Usuwalny / Zmywalny

Akcesoria









Zaawansowany sterownik przewodowy	Sterownik uproszczony	Sterownik dotykowy	Zdalny sterownik przewodowy	Zestaw Wi-Fi
MWR-WG00JN/MWR-WG00KN	MWR-SH00N	MWR-SH11N	MWR-WE13N	MIM-H04EN

Rysunki wymiarowe

Klimatyzator kanałowy LSP

AJ*TNLDEG/EU**

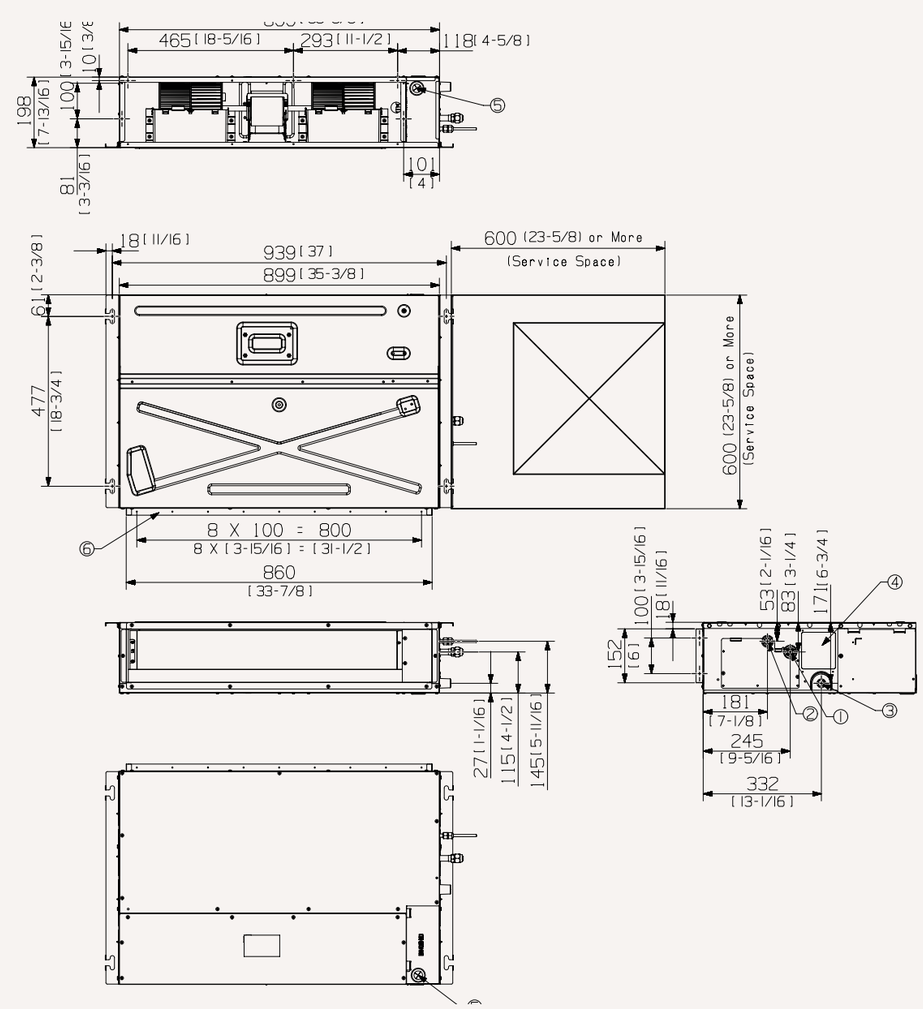

Nr	Nazwa	Opis
1	Połączenie rury gazowej	ø9,52 (3/8)
2	Połączenie rury cieczowej	ø6.35 (1/4)
3	Połączenie rury odprowadzającej	VP25 (śred. zewn. 32, śred. wewn. 25)
4	Otwór do pompy skroplin	Zestaw opcjonalny
5	Kanał kabli zasilających/komunikacyjnych	
6	Kołnierz kanału wylotowego powietrza	

Specyfikacje

Klimatyzator konsolowy

- Jonizator SPi (w zestawie)
- Wąska konstrukcja: szerokość tylko 100 mm.
- Wbudowany elektroniczny zawór rozprężny (EEV) dla sterowania przepływem czynnika chłodniczego (2000 kroków).
- Dwa oddzielne wyloty powietrza, górny (chłodzenie) i dolny (ogrzewanie), aby uniknąć rozwarstwiania.
- Filtr stały zmywalny o długim okresie eksploatacji.
- Funkcja automatycznego ponownego uruchomienia.





Jednostka wewnętrzna			AJ026TNJDKG/EU	AJ035TNJDKG/EU	AJ052TNJDKG/EU
Moc					
	Chłodzenie	**kW**	2,6	3,5	5,2
	Ogrzewanie do +7 °C	**kW**	2,9	3,8	5,6
Wydajność					
Natężenie przepływu powietrza		**m³/min**	9,0/7,8/6,7	10,5/9,3/8,2	11,2/9,9/8,6
Moc akustyczna	**Chłodzenie**	**dB(A)**	53	57	60
Ciśnienie akustyczne	**Wys./śred./nis.**	**dB(A)**	36/31/23	38/35/24	43/39/32
Dane elektryczne					
Źródło zasilania		**Φ, #, V, Hz**	1Φ, 2, 220~240 V, 50 Hz	1Φ, 2, 220~240 V, 50 Hz	1Φ, 2, 220~240 V, 50 Hz
Pobór mocy	**Chłodzenie**	**W**	30	35	50
	Ogrzewanie	**W**	30	35	50
Pobór prądu nominalny	**Chłodzenie**	**A**	0,25	0,29	0,35
	Ogrzewanie	**A**	0,25	0,29	0,35
Wymiary					
Wymiary netto (Sz. × Wys. × Gł.)		**mm**	720x620x199	720x620x199	720x620x199
Waga netto		**kg**	15,7	15,7	15,7
Czynnik chłodniczy					
Połączenia rur	**Rura cieczowa**	**ø, cali**	1/4	1/4	1/4
	Rura gazowa	**ø, cali**	3/8	3/8	1/2
Połączenia rur	**Rura odprowadzająca**	**ø, mm**	VP25 (śred. zewn. 32, śred. wewn. 25)	VP25 (śred. zewn. 32, śred. wewn. 25)	VP25 (śred. zewn. 32, śred. wewn. 25)

Akcesoria






Zaawansowany sterownik przewodowy	Sterownik uproszczony	Sterownik dotykowy	Zdalny sterownik przewodowy	Zestaw Wi-Fi
MWR-WG00JN/MWR-WG00KN	MWR-SH00N	MWR-SH11N	MWR-WE13N	MIM-H04EN

Rysunki wymiarowe

Konsolowy

AJ*TNJDKG/EU**

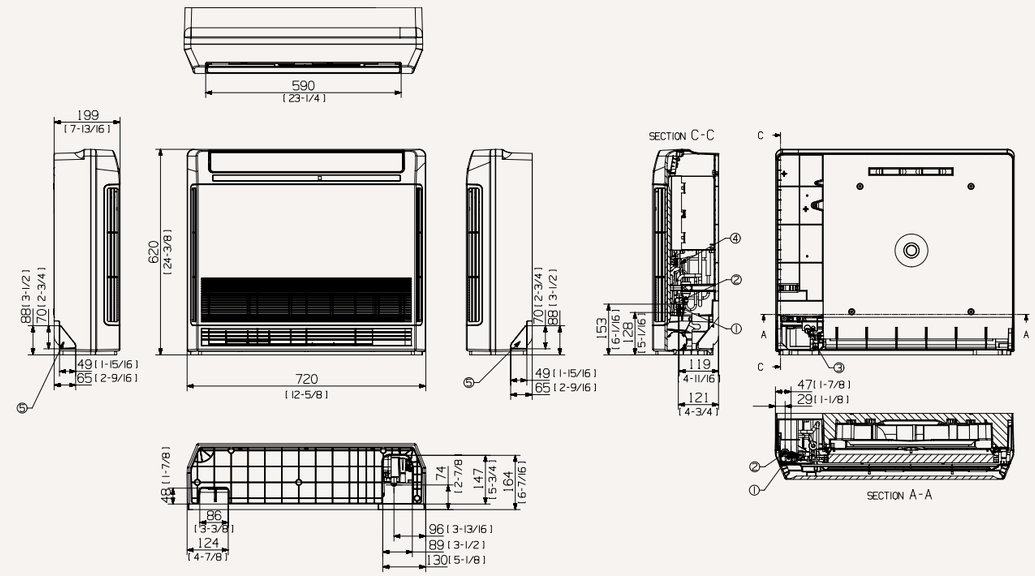

Nr	Nazwa	Opis	
		AJ026RBJDEG/EU MH026FJEA	**AJ035/052RBJDEG/EU MH035/052FJEA**
1	Połączenie rury cieczowej	ø6.35 (1/4)	
2	Połączenie rury gazowej	ø9,52 (3/8)	ø12.70 (1/2)
3	Połączenie rury odprowadzającej	Przewód ID 18 [11/16]	
4	Kanał kabli zasilających/komunikacyjnych		
5	Otwór do przewodu skroplin		

System Multi Split

Wskazówki dotyczące łączenia

4-1. AJ040TXJ2KG/EU

Chłodzenie

Jednostka zewnętrzna	A	B	Wydajność chłodzenia W		Moc W			Pobór mocy W			Prąd A			Efektywność energ. Chłodzenia przy 35 °C/27 °C	Wydajność sezonowa (zgodnie z EN14825)	SEER	Qce
			A	B	MIN.	STD	MAKS.	MIN.	STD	MAKS.	MIN.	STD	MAKS.	EER	Klasa		kWh
AJ040TXJ2KG 2 jednostki	7	7	2 000	2 000	1 300	4 000	4 700	300	900	1 250	1,7	4,1	5,7	4,44	A+++	8,54	164
	7	9	1 780	2 220	1 300	4 000	4 700	350	920	1 270	1,9	4,2	5,8	4,35	A+++	8,51	165
	7	12	1 450	2 550	1 300	4 000	4 700	350	930	1 280	1,9	4,3	5,9	4,30	A+++	8,51	165
	9	9	2 000	2 000	1 300	4 000	4 700	350	940	1 290	1,9	4,3	5,9	4,26	A+++	8,51	165
	9	12	1 670	2 330	1 300	4 000	4 700	350	950	1 300	1,9	4,3	5,9	4,21	A+++	8,51	165

Ogrzewanie

Jednostka zewnętrzna	A	B	Wydajność ogrzewania W		Moc W			Pobór mocy W			Prąd A			Efektywność energ. Ogrzewania przy 7 °C/20 °C	Wydajność sezonowa (zgodnie z EN14825)	SCOP	P konstrukcja	Qhe
			A	B	MIN.	STD	MAKS.	MIN.	STD	MAKS.	MIN.	STD	MAKS.	COP[1]	Klasa		kW	kWh
AJ040TXJ2KG 2 jednostki	7	7	2 100	2 100	1 000	4 200	4 700	280	900	1 180	1,4	4,1	5,4	4,67	A++	4,64	3,05	922
	7	9	1 840	2 360	1 000	4 200	4 700	280	920	1 190	1,4	4,2	5,4	4,57	A++	4,61	3,05	927
	7	12	1 550	2 650	1 000	4 200	4 700	280	930	1 200	1,4	4,3	5,5	4,52	A++	4,61	3,05	927
	9	9	2 100	2 100	1 000	4 200	4 700	280	940	1 210	1,4	4,3	5,5	4,47	A++	4,61	3,05	927
	9	12	1 800	2 400	1 000	4 200	4 700	280	950	1 220	1,4	4,3	5,6	4,42	A++	4,61	3,05	927

1. EER i COP zadeklarowane tylko do celów odliczeń podatkowych obowiązujących w momencie utworzenia tego katalogu.
2. Wartości dotyczą połączenia z poniższymi jednostkami wewnętrznymi. Wind-Free™ Elite AR07TXCAAWK, AR09TXCAAWK, AR12TXCAAWK.
3. Nie można podłączyć tylko jednej jednostki wewnętrznej do jednostki zewnętrznej.
4. Pobór mocy podawany wraz z jednostką wewnętrzną.

4-2. AJ050TXJ2KG/EU

Chłodzenie

Jednostka zewnętrzna	A	B	Wydajność chłodzenia W		Moc W			Pobór mocy W			Prąd A			Efektywność energ. Chłodzenia przy 35 °C/27 °C	Wydajność sezonowa (zgodnie z EN14825)	SEER	Qce
			A	B	MIN.	STD	MAKS.	MIN.	STD	MAKS.	MIN.	STD	MAKS.	EER	Klasa		kWh
AJ050TXJ2KG 2 jednostki	7	7	2 000	2 000	1 300	4 000	4 700	350	980	1 290	1,9	4,5	5,9	4,08	A+++	8,51	165
	7	9	2 040	2 560	1 300	4 600	5 200	350	1 120	1 520	1,9	5,1	7,0	4,11	A+++	8,51	189
	7	12	1 820	3 180	1 400	5 000	5 500	350	1 230	1 510	1,9	5,6	6,9	4,07	A+++	8,51	206
	7	18	1 430	3 570	1 400	5 000	5 500	350	1 200	1 510	1,9	5,5	6,9	4,15	A+++	8,51	206
	9	9	2 500	2 500	1 400	5 000	5 500	350	1 220	1 500	1,9	5,6	6,9	4,10	A+++	8,54	205
	9	12	2 080	2 920	1 400	5 000	5 500	350	1 230	1 510	1,9	5,6	6,9	4,07	A+++	8,51	206
	9	18	1 670	3 330	1 400	5 000	5 500	350	1 230	1 510	1,9	5,5	6,9	4,15	A+++	8,51	206
	12	12	2 500	2 500	1 400	5 000	5 500	350	1 240	1 520	1,9	5,7	7,0	4,03	A+++	8,51	206
	12	18	2 060	2 940	1 400	5 000	5 500	350	1 240	1 520	1,9	5,6	7,0	4,15	A+++	8,51	206

Ogrzewanie

Jednostka zewnętrzna	A	B	Wydajność ogrzewania W		Moc W			Pobór mocy W			Prąd A			Efektywność energ. Ogrzewania przy 7 °C/20 °C	Wydajność sezonowa (zgodnie z EN14825)	SCOP	P konstrukcja	Qhe
			A	B	MIN.	STD	MAKS.	MIN.	STD	MAKS.	MIN.	STD	MAKS.	COP[1]	Klasa		kW	kWh
AJ040TXJ2KG 2 jednostki	7	7	2 200	2 200	1 400	4 400	4 700	280	1 010	1 210	1,4	4,6	5,5	4,36	A++	4,61	3,05	927
	7	9	2 040	3 060	1 400	5 100	5 460	280	1 310	1 610	1,4	6	7,4	3,89	A++	4,61	4,21	1 277
	7	12	2 020	3 680	1 400	5 600	6 300	280	1 290	1 710	1,4	5,9	7,8	4,34	A++	4,61	4,21	1 277
	7	18	1 530	4 170	1 400	5 600	6 300	280	1 270	1 710	1,4	5,7	7,8	4,41	A++	4,61	4,07	1 237
	9	9	2 850	2 850	1 400	5 600	6 300	280	1 280	1 700	1,4	5,9	7,8	4,38	A++	4,64	4,21	1 270
	9	12	2 580	3 120	1 400	5 600	6 300	280	1 290	1 710	1,4	5,9	7,8	4,34	A++	4,61	4,21	1 277
	9	18	2 020	3 680	1 400	5 600	6 300	280	1 270	1 710	1,4	5,7	7,8	4,41	A++	4,61	4,07	1 237
	12	12	2 850	2 850	1 400	5 600	6 300	280	1 300	1 720	1,4	5,9	7,9	4,31	A++	4,61	4,21	1 277
	12	18	2 280	3 420	1 400	5 600	6 300	280	1 280	1 720	1,4	5,8	7,9	4,38	A++	4,61	4,07	1 237

1. EER i COP zadeklarowane tylko do celów odliczeń podatkowych obowiązujących w momencie utworzenia tego katalogu.
2. Wartości dotyczą połączenia z poniższymi jednostkami wewnętrznymi. Wind Free™ Elite: AR07TXCAAWK, AR09TXCAAWK, AR12TXCAAWK.
3. Nie można podłączyć tylko jednej jednostki wewnętrznej do jednostki zewnętrznej.
4. Pobór mocy podawany wraz z jednostką wewnętrzną.

Wskazówki dotyczące łączenia

4-3. AJ052TXJ3KG/EU

Chłodzenie

Jednostka zewnętrzna		A	B	C	Wydajność chłodzenia W			Moc W			Pobór mocy W			Prąd A			Efektywność energ. Chłodzenia przy 35 °C/27 °C	Wydajność sezonowa (zgodnie z EN14825)	SEER	Qce
					A	B	C	MIN.	STD	MAKS.	MIN.	STD	MAKS.	MIN.	STD	MAKS.	EER	Klasa		kWh
AJ052TXJ3KG	2 Jednostka	7	7		2 000	2 000		1 100	4 000	4 800	320	1 020	1 630	2	4,5	7,5	3,92	A++	8,08	173
		7	9		2 040	2 560		1 100	4 600	5 520	320	1 170	1 850	2	5,2	8,5	3,93	A++	7,73	208
		7	12		1 820	3 180		1 100	5 000	6 290	320	1 260	2 000	2	5,6	9,2	3,97	A++	8,15	215
		7	18		1 490	3 710		1 200	5 200	6 600	320	1 300	2 040	2	5,7	9,3	4,00	A++	7,85	232
		9	9		2 500	2 500		1 100	5 000	5 800	320	1 160	1 980	2	5,1	9,1	4,30	A+++	8,51	206
		9	12		2 080	2 920		1 100	5 000	6 400	320	1 250	2 020	2	5,5	9,2	4,00	A++	8,16	214
		9	18		1 730	3 470		1 200	5 200	6 800	320	1 300	2 070	2	5,7	9,5	4,00	A++	7,85	232
		12	12		2 600	2 600		1 100	5 200	6 560	320	1 300	2 040	2	5,7	9,3	4,00	A++	8,16	214
	3 Jednostka	7	7	7	1 730	1 730	1 740	1 450	5 200	6 380	330	1 280	2 020	2	5,7	9,2	4,06	A++	7,68	237
		7	7	9	1 600	1 600	2 000	1 450	5 200	6 490	330	1 290	2 040	2	5,7	9,3	4,03	A++	7,67	237
		7	7	12	1 390	1 390	2 420	1 450	5 200	6 800	330	1 270	2 070	2	5,6	9,5	4,09	A++	7,69	237
		7	9	9	1 480	1 860	1 860	1 450	5 200	6 600	330	1 260	2 040	2	5,6	9,3	4,13	A++	7,70	236
		7	9	12	1 300	1 630	2 270	1 450	5 200	6 800	330	1 270	2 070	2	5,6	9,5	4,11	A++	7,69	237
		9	9	9	1 730	1 730	1 740	1 450	5 200	6 800	330	1 250	2 070	2	5,5	9,5	4,16	A++	7,70	236
		9	9	12	1 530	1 530	2 140	1 450	5 200	6 800	330	1 250	2 070	2	5,5	9,5	4,16	A++	8,08	225

Ogrzewanie

Jednostka zewnętrzna		A	B	C	Wydajność ogrzewania W			Moc W			Pobór mocy W			Prąd A			Efektywność energ. Ogrzewania przy 7 °C/20 °C	Wydajność sezonowa (zgodnie z EN14825)	SCOP	P konstrukcja	Qhe
					A	B	C	MIN.	STD	MAKS.	MIN.	STD	MAKS.	MIN.	STD	MAKS.	EER	Klasa		kWh	kWh
AJ052TXJ3KG	2 Jednostka	7	7		2 200	2 200		950	4 400	5 060	280	1 150	1 510	1,7	5,4	6,9	3,83	A+	4,40	3,05	970
		7	9		2 040	3 060		950	5 100	5 870	280	1 320	1 830	1,7	6,1	8,4	3,86	A+	4,35	4,21	1 352
		7	12		1 990	3 610		950	5 600	6 440	280	1 450	1 860	1,7	6,7	8,5	3,86	A+	4,34	4,60	1 484
		7	18		1 610	4 390		950	6 000	6 900	280	1 570	1 860	1,7	7,2	8,5	3,82	A+	4,27	4,28	1 401
		9	9		2 900	2 900		950	5 800	6 300	280	1 510	1 910	1,7	6,9	8,7	3,84	A++	4,60	4,60	1 400
		9	12		2 620	3 180		950	5 800	6 300	280	1 510	1 910	1,7	6,9	8,7	3,84	A+	4,34	4,60	1 484
		9	18		2 240	4 060		950	6 300	7 300	280	1 640	1 830	1,7	7,5	8,4	3,84	A+	4,27	4,28	1 401
		12	12		2 950	2 950		950	5 900	6 880	280	1 530	1 860	1,7	7,0	8,5	3,86	A+	4,34	4,60	1 484
	3 Jednostka	7	7	7	1 930	1 930	1 940	1 000	5 800	6 760	280	1 500	1 840	1,7	6,9	8,4	3,87	A+	4,30	4,60	1 497
		7	7	9	1 690	1 690	2 520	1 000	5 900	6 840	280	1 550	1 840	1,7	7,1	8,4	3,81	A+	4,30	4,60	1 497
		7	7	12	1 650	1 650	3 000	1 000	6 300	7 300	280	1 560	1 830	1,7	7,1	8,4	4,04	A+	4,30	4,60	1 497
		7	9	9	1 500	2 250	2 250	1 000	6 000	6 920	280	1 500	1 840	1,7	6,9	8,4	4,00	A+	4,30	4,60	1 497
		7	9	12	1 460	2 190	2 650	1 000	6 300	7 300	280	1 530	1 830	1,7	7,0	8,4	4,12	A+	4,30	4,60	1 497
		9	9	9	2 100	2 100	2 100	1 000	6 300	7 300	280	1 320	1 830	1,7	6,1	8,4	4,77	A+	4,30	4,60	1 497
		9	9	12	1 850	1 850	2 600	1 000	6 300	7 300	280	1 320	1 830	1,7	6,1	8,4	4,77	A+	4,30	4,60	1 497

1. EER i COP zadeklarowane tylko do celów odliczeń podatkowych obowiązujących w momencie utworzenia tego katalogu.
2. Wartości dotyczą połączenia z poniższymi jednostkami wewnętrznymi. Wind-Free™ Elite AR07TXCAAWK, AR09TXCAAWK, AR12TXCAAWK.
3. Nie można podłączyć tylko jednej jednostki wewnętrznej do jednostki zewnętrznej.
4. Pobór mocy podawany wraz z jednostką wewnętrzną.

4-4. AJ068TXJ3KG/EU

Chłodzenie

Jednostka zewnętrzna		A	B	C	Wydajność chłodzenia W			Moc W			Pobór mocy W			Prąd A			Efektywność energ. Chłodzenia przy 35 °C/27 °C	Wydajność sezonowa (zgodnie z EN14825)	SEER	Qce
					A	B	C	MIN.	STD	MAKS.	MIN.	STD	MAKS.	MIN.	STD	MAKS.	EER	Klasa		kWh
AJ068TXJ3KG	2 Jednostka	7	7		2 000	2 000		1 300	4 000	4 800	420	1 110	1 480	2,3	5,2	6,8	3,60	A++	7,55	185
		7	9		2 000	2 500		1 300	4 500	5 520	420	1 270	1 680	2,3	5,9	7,7	3,54	A++	7,47	211
		7	12		2 000	3 500		1 300	5 500	6 550	420	1 500	2 470	2,3	6,9	11,3	3,50	A++	7,14	270
		7	18		1 860	4 640		1 300	6 500	7 740	420	1 660	2 690	2,3	7,6	12,3	3,62	A++	7,54	302
		9	9		2 500	2 500		1 300	5 000	5 950	420	1 430	2 260	2,3	6,6	10,3	3,50	A++	7,55	232
		9	12		2 500	3 500		1 300	6 000	7 140	420	1 650	2 670	2,3	7,5	12,2	3,64	A++	7,48	281
		9	18		2 270	4 530		1 380	6 800	8 090	430	1 870	2 660	2,3	8,5	12,2	3,64	A++	7,57	314
		12	12		3 250	3 250		1 300	6 500	7 740	420	1 770	2 700	2,3	8,0	12,4	3,67	A++	7,56	301
		12	18		2 800	4 000		1 380	6 800	8 090	430	1 880	2 670	2,3	8,5	12,2	3,62	A++	7,56	315
		18	18		3 400	3 400		1 380	6 800	8 090	430	1 850	2 660	2,3	8,4	12,2	3,68	A++	7,58	314
	3 Jednostka	7	7	7	2 000	2 000	2 000	1 800	6 000	7 400	440	1 620	2 650	2,3	7,4	12,1	3,70	A++	7,62	276
		7	7	9	2 000	2 000	2 500	1 800	6 500	8 000	440	1 770	2 690	2,3	8,0	12,3	3,67	A++	7,64	298
		7	7	12	1 810	1 810	3 180	1 800	6 800	8 400	440	1 850	2 700	2,3	8,4	12,4	3,68	A++	7,67	310
		7	7	18	1 510	1 510	3 780	1 800	6 800	8 400	440	1 800	2 690	2,3	8,1	12,3	3,78	A++	7,69	309
		7	9	9	1 860	2 320	2 320	1 800	6 500	8 000	440	1 670	2 690	2,3	7,6	12,3	3,90	A++	7,75	293
		7	9	12	1 700	2 130	2 970	1 800	6 800	8 400	440	1 840	2 690	2,3	8,3	12,3	3,70	A++	7,67	310
		7	9	18	1 430	1 790	3 580	1 800	6 800	8 400	440	1 830	2 690	2,3	8,3	12,3	3,72	A++	7,68	310
		7	12	12	1 520	2 640	2 640	1 800	6 800	8 400	440	1 830	2 700	2,3	8,3	12,4	3,72	A++	7,68	310
		7	12	18	1 300	2 270	3 230	1 800	6 800	8 400	440	1 830	2 700	2,3	8,3	12,4	3,72	A++	7,68	310
		9	9	9	2 260	2 270	2 270	1 800	6 800	8 400	440	1 820	2 690	2,3	8,3	12,3	3,74	A++	7,68	310
		9	9	12	2 000	2 000	2 800	1 800	6 800	8 400	440	1 820	2 700	2,3	8,3	12,4	3,74	A++	7,68	310
		9	9	18	1 700	1 700	3 400	1 800	6 800	8 400	440	1 810	2 690	2,3	8,2	12,3	3,76	A++	7,69	310
		9	12	12	1 780	2 510	2 510	1 800	6 800	8 400	440	1 810	2 700	2,3	8,2	12,4	3,76	A++	7,69	310
		9	12	18	1 550	2 160	3 090	1 800	6 800	8 400	440	1 800	2 700	2,3	8,1	12,4	3,78	A++	7,69	309
		12	12	12	2 260	2 270	2 270	1 800	6 800	8 400	440	1 800	2 710	2,3	8,1	12,4	3,78	A++	7,69	309

Ogrzewanie

Jednostka zewnętrzna		A	B	C	Wydajność ogrzewania W			Moc W			Pobór mocy W			Prąd A			Efektywność energ. Ogrzewania przy 7 °C/20 °C	Wydajność sezonowa (zgodnie z EN14825)	SCOP	P konstrukcja	Qhe
					A	B	C	MIN.	STD	MAKS.	MIN.	STD	MAKS.	MIN.	STD	MAKS.	EER	Klasa		kWh	kWh
AJ068TXJ3KG	2 Jednostka	7	7		2 200	2 200		1 400	4 400	5 060	380	1 150	1 600	1,9	4,9	7,3	3,83	A+	4,25	3,05	1 006
		7	9		2 200	3 300		1 400	5 500	6 330	380	1 400	2 000	1,9	6,0	9,2	3,93	A+	4,2	4,21	1 401
		7	12		2 200	4 000		1 400	6 200	7 130	380	1 590	2300	1,9	6,8	10,5	3,90	A+	4,17	4,52	1 517
		7	18		2 090	5 710		1 400	7 800	8 970	380	1 880	2 700	1,9	8,5	12,4	4,14	A+	4,26	5,65	1 856
		9	9		3 300	3 300		1 400	6 600	7 590	380	1 770	2 600	1,9	7,5	11,9	3,73	A+	4,22	4,91	1 628
		9	12		3 300	4 000		1 400	7 300	8 400	380	1 870	2 600	1,9	8,0	11,9	3,90	A+	4,19	5,09	1 699
		9	18		2 770	5 030		1 400	7 800	8 970	380	1 940	2 800	1,9	8,7	12,8	4,02	A+	4,23	5,09	1 683
		12	12		3 900	3 900		1 400	7 800	8 970	380	1 910	2 700	1,9	8,6	12,4	4,08	A+	4,27	5,09	1 668
		12	18		3 200	4 800		1 400	8 000	9 200	380	1 990	2 800	1,9	9,0	12,8	4,02	A+	4,23	5,09	1 683
		18	18		4 000	4 000		1 400	8 000	9 200	380	1 980	2 800	1,9	8,9	12,8	4,04	A+	4,28	5,65	1 847
	3 Jednostka	7	7	7	2 200	2 200	2 200	1 400	6 600	8 100	380	1 540	2 400	1,9	6,6	11,0	4,28	A+	4,24	5,65	1 867
		7	7	9	2 200	2 200	3 300	1 400	7 700	9 500	380	1 780	2 500	1,9	8,1	11,4	4,32	A+	4,24	5,65	1 867
		7	7	12	2 100	2 100	3 800	1 400	8 000	9 800	380	1 870	2 600	1,9	8,5	11,9	4,28	A+	4,26	5,65	1 856
		7	7	18	1 690	1 690	4 620	1 400	8 000	9 800	380	1 860	2 600	1,9	8,4	11,9	4,30	A+	4,26	5,65	1 856
		7	9	9	2 000	3 000	3 000	1 400	8 000	9 800	380	1 810	2 500	1,9	8,2	11,4	4,42	A+	4,32	5,65	1 833
		7	9	12	1 850	2 780	3 370	1 400	8 000	9 800	380	1 830	2 600	1,9	8,3	11,9	4,37	A+	4,24	5,65	1 867
		7	9	18	1 530	2300	4 170	1 400	8 000	9 800	380	1 860	2 600	1,9	8,4	11,9	4,30	A+	4,24	5,65	1 867
		7	12	12	1 720	3 140	3 140	1 400	8 000	9 800	380	1 860	2 600	1,9	8,4	11,9	4,30	A+	4,24	5,65	1 867
		7	12	18	1 450	2 620	3 930	1 400	8 000	9 800	380	1 860	2 600	1,9	8,4	11,9	4,30	A+	4,24	5,65	1 867
		9	9	9	2 660	2 670	2 670	1 400	8 000	9 800	380	1 850	2 600	1,9	8,4	11,9	4,32	A+	4,24	5,65	1 867
		9	9	12	2 490	2 490	3 020	1 400	8 000	9 800	380	1 850	2 600	1,9	8,4	11,9	4,32	A+	4,26	5,65	1 856
		9	9	18	2 100	2 100	3 800	1 400	8 000	9 800	380	1 870	2 600	1,9	8,5	11,9	4,28	A+	4,26	5,65	1 856
		9	12	12	2 340	2 830	2 830	1 400	8 000	9 800	380	1 870	2 600	1,9	8,5	11,9	4,28	A+	4,24	5,65	1 867
		9	12	18	1 980	2 410	3 610	1 400	8 000	9 800	380	1 890	2 700	1,9	8,6	12,4	4,23	A+	4,24	5,65	1 867
		12	12	12	2 660	2 670	2 670	1 400	8 000	9 800	380	1 810	2 600	1,9	8,2	11,9	4,42	A+	4,32	5,65	1 833

1. EER i COP zadeklarowane tylko do celów odliczeń podatkowych obowiązujących w momencie utworzenia tego katalogu.
2. Wartości dotyczą połączenia z poniższymi jednostkami wewnętrznymi. Wind-Free™ Elite AR07TXCAAWK, AR09TXCAAWK, AR12TXCAAWK.
3. Nie można podłączyć tylko jednej jednostki wewnętrznej do jednostki zewnętrznej.
4. Pobór mocy podawany wraz z jednostką wewnętrzną.

Wskazówki dotyczące łączenia

4-5. AJ080TXJ4KG/EU

Chłodzenie

Jednostka zewnętrzna		A	B	C	D	Wydajność chłodzenia W				Moc W			Pobór mocy W			Prąd A			Efektywność energ. Chłodzenia przy 35 °C/27 °C	Wydajność sezonowa (zgodnie z EN14825)	SEER	Qce
						A	B	C	D	MIN.	STD	MAKS.	MIN.	STD	MAKS.	MIN.	STD	MAKS.	EER	Klasa		kWh
AJ080TXJ4KG	2 Jednostka	7	7			2 000	2 000			1 640	4 000	4 800	410	1 110	1 490	1,9	4,9	6,8	3,60	A++	7,55	185
		7	9			2 040	2 560			1 690	4 600	5 520	420	1 310	1 720	1,9	5,8	7,9	3,51	A++	7,47	216
		7	12			2 000	3 500			1 770	5 500	6 600	430	1 570	2 050	2,0	6,9	9,4	3,50	A++	7,14	270
		7	18			2 060	5 140			1 900	7 200	8 640	580	2 050	2 690	2,7	8,9	12,3	3,51	A++	7,31	345
		7	24			1 690	5 760			1 900	7 450	8 640	580	2 130	2 730	2,7	9,3	12,5	3,50	A++	7,25	359
		9	9			2 600	2 600			1 750	5 200	6 240	420	1 480	2 000	1,9	6,5	9,2	3,51	A++	7,3	249
		9	12			2 540	3 560			1 820	6 100	7 320	440	1 680	2 260	2,0	7,4	10,3	3,63	A++	7,46	286
		9	18			2 400	4 800			1 900	7 200	8 640	580	2 050	2 690	2,7	8,9	12,3	3,51	A++	7,31	345
		9	24			2 030	5 520			1 900	7 550	8 760	580	2 150	2 760	2,7	9,4	12,6	3,51	A++	7,26	364
		12	12			3 500	3 500			1 900	7 000	8 000	580	2 000	2 620	2,7	8,7	12,0	3,50	A++	7,3	336
		12	18			3 030	4 320			1 900	7 350	8 820	580	2 110	2 750	2,7	9,2	12,6	3,48	A++	7,27	354
		12	24			2 620	5 080			1 900	7 700	8 930	580	2 180	2 780	2,7	9,5	12,7	3,53	A++	7,21	377
		18	18			3 830	3 830			1 900	7 660	9 180	580	2 120	2 860	2,7	9,2	13,1	3,61	A++	7,21	372
		18	24			3 310	4 490			1 900	7 800	8 970	580	2 150	2 820	2,7	9,4	12,9	3,63	A++	7,22	378
	3 Jednostka	7	7	7		2 000	2 000	2 000		1 810	6 000	7 200	440	1 620	2 310	2,0	6,9	10,6	3,70	A++	7,62	276
		7	7	9		2 030	2 030	2 540		1 870	6 600	7 920	440	1 810	2 500	2,0	7,7	11,4	3,65	A++	7,58	305
		7	7	12		1 920	1 920	3 360		1 900	7 200	9 000	580	2 020	2 780	2,7	8,6	12,7	3,56	A++	7,45	338
		7	7	18		1 680	1 680	4 190		1 900	7 550	9 180	580	2 130	2 730	2,7	9,1	12,5	3,54	A++	7,75	341
		7	7	24		1 480	1 480	5 040		1 900	8 000	9 300	580	2 090	2 870	2,7	8,9	13,1	3,83	A++	7,75	361
		7	9	9		2 000	2 500	2 500		1 900	7 000	8 640	580	1 930	2 680	2,7	8,2	12,3	3,63	A++	7,35	348
		7	9	12		1 830	2 280	3 200		1 900	7 310	9 060	580	2 030	2 690	2,7	8,6	12,3	3,60	A++	7,75	330
		7	9	18		1 610	2 010	4 030		1 900	7 650	9 250	580	2 050	2 730	2,7	8,7	12,5	3,73	A++	7,81	343
		7	9	24		1 420	1 770	4 810		1 900	8 000	9 300	580	2 030	2 870	2,7	8,7	13,1	3,94	A++	7,77	360
		7	12	12		1 680	2 930	2 930		1 900	7 540	9 160	580	2 070	2 730	2,7	8,8	12,5	3,64	A++	7,78	339
		7	12	18		1 500	2 630	3 750		1 900	7 880	9 300	580	2 050	2 820	2,7	8,7	12,9	3,84	A++	7,74	356
		7	18	18		1 330	3 330	3 330		1 900	8 000	9 300	580	2 010	2 910	2,7	8,6	13,3	3,98	A++	7,78	360
		9	9	9		2 400	2 400	2 400		1 900	7 200	9 030	580	1 950	2 640	2,7	8,3	12,1	3,69	A++	7,77	324
		9	9	12		2 180	2 180	3 060		1 900	7 420	9 130	580	2 040	2 690	2,7	8,7	12,3	3,64	A++	7,77	334
		9	9	18		1 940	1 940	3 890		1 900	7 770	9 300	580	1 950	2 780	2,7	8,3	12,7	3,98	A++	7,77	350
		9	9	24		1 690	1 690	4 610		1 900	8 000	9 300	580	2 000	2 910	2,7	8,5	13,3	4,00	A++	7,79	359
		9	12	12		2 010	2 820	2 820		1 900	7 650	9 230	580	2 080	2 730	2,7	8,9	12,5	3,68	A++	7,79	344
		9	12	18		1 820	2 550	3 640		1 900	8 000	9 300	580	2 020	2 870	2,7	8,6	13,1	3,96	A++	7,78	360
		12	12	12		2 630	2 630	2 630		1 900	7 890	9 300	580	2 120	2 820	2,7	9,0	12,9	3,72	A++	7,71	358
		12	12	18		2 330	2 330	3 330		1 900	8 000	9 300	580	2 110	2 910	2,7	9,0	13,3	3,79	A++	7,74	362
	4 Jednostka	7	7	7	7	1 830	1 830	1 830	1 830	1 900	7 320	9 050	580	1 800	2 690	2,7	8,2	12,3	4,06	A++	7,67	334
		7	7	7	9	1 750	1 750	1 750	2 190	1 900	7 440	9 120	580	1 850	2 690	2,7	8,4	12,3	4,02	A++	7,67	340
		7	7	7	12	1 610	1 610	1 610	2 820	1 900	7 650	9 220	580	1 900	2 730	2,7	8,6	12,5	4,03	A++	7,69	348
		7	7	7	18	1 450	1 450	1 450	3 650	1 900	8 000	9 300	580	2 000	2 870	2,7	9,0	13,1	4,00	A++	7,7	364
		7	7	9	9	1 680	1 680	2 090	2 090	1 900	7 540	9 180	580	1 870	2 730	2,7	8,5	12,5	4,03	A++	7,68	344
		7	7	9	12	1 550	1 550	1 940	2 720	1 900	7 760	9 280	580	1 940	2 780	2,7	8,8	12,7	4,00	A++	7,69	353
		7	7	9	18	1 390	1 390	1 740	3 480	1 900	8 000	9 300	580	1 970	2 870	2,7	8,9	13,1	4,06	A++	7,72	363
		7	7	12	12	1 450	1 450	2 550	2 550	1 900	8 000	9 300	580	1 990	2 870	2,7	9,0	13,1	4,02	A++	7,71	363
		7	9	9	9	1 610	2 010	2 010	2 010	1 900	7 650	9 250	580	1 900	2 730	2,7	8,6	12,5	4,03	A++	7,69	348
		7	9	9	12	1 500	1 880	1 880	2 630	1 900	7 890	9 300	580	1 960	2 820	2,7	8,9	12,9	4,03	A++	7,7	359
		7	9	9	18	1 330	1 670	1 670	3 330	1 900	8 000	9 300	580	1 970	2 910	2,7	8,9	13,3	4,06	A++	7,72	363
		7	9	12	12	1 400	1 740	2 430	2 430	1 900	8 000	9 300	580	1 970	2 870	2,7	8,9	13,1	4,06	A++	7,72	363
		9	9	9	9	1 940	1 940	1 940	1 940	1 900	7 760	9 300	580	1 940	2 780	2,7	8,8	12,7	4,00	A++	7,69	353
		9	9	9	12	1 820	1 820	1 820	2 540	1 900	8 000	9 300	580	1 970	2 870	2,7	8,9	13,1	4,06	A++	7,72	363
		9	9	12	12	1 670	1 670	2 330	2 330	1 900	8 000	9 300	580	1 970	2 910	2,7	8,9	13,3	4,06	A++	7,72	363

Ogrzewanie

Jednostka zewnętrzna		A	B	C	D	Wydajność ogrzewania W				Moc W			Pobór mocy W			Prąd A			Efektywność energ. Ogrzewania przy 7 °C/20 °C	Wydajność sezonowa (zgodnie z EN14825)	SCOP	P konstrukcja	Qhe
						A	B	C	D	MIN.	STD	MAKS.	MIN.	STD	MAKS.	MIN.	STD	MAKS.	COP[1]	Klasa		kW	kWh
AJ080TXJ4KG	2 Jednostka	7	7			2 200	2 200			1 980	4 400	5 060	600	1 150	1 530	2,7	4,9	7,0	3,83	A+	4,25	3,05	1 006
		7	9			2 040	3 060			2 040	5 100	5 870	610	1 290	1 700	2,8	5,5	7,8	3,95	A+	4,20	4,21	1 401
		7	12			2 130	3 870			2 110	6 000	6 900	610	1 530	2 110	2,8	6,5	9,7	3,92	A+	4,11	4,91	1 669
		7	18			2 090	5 710			2 200	7 800	9 130	620	1 920	2 580	2,8	8,2	11,8	4,06	A+	4,18	5,09	1 705
		7	24			1 790	6 330			2 200	8 120	9 300	620	2 000	2 600	2,8	8,5	11,9	4,06	A+	4,18	5,2	1 742
		9	9			2 900	2 900			2 100	5 800	6 670	610	1 470	1 930	2,8	6,3	8,8	3,94	A+	4,11	4,91	1 669
		9	12			3 030	3 670			2 170	6 700	7 710	610	1 730	2 330	2,8	7,4	10,7	3,87	A+	4,11	4,91	1 669
		9	18			2 770	5 030			2 200	7 800	9 360	620	1 920	2 600	2,8	8,2	11,9	4,06	A+	4,18	5,09	1 705
		9	24			2 480	5 870			2 200	8 350	9 600	620	2 220	2 700	2,8	9,5	12,4	3,94	A+	4,18	5,2	1 742
		12	12			3 800	3 800			2 200	7 600	8 740	620	1 890	2 510	2,8	8,1	11,5	4,02	A+	4,18	5,09	1 705
		12	18			3 250	4 870			2 200	8 120	9 500	620	2 000	2 650	2,8	8,5	12,1	4,06	A+	4,18	5,09	1 705
		12	24			2 860	5 590			2 200	8 450	9 700	620	2 100	2 700	2,8	8,9	12,4	4,02	A+	4,18	5,09	1 705
		18	18			4 250	4 250			2 200	8 500	9 950	620	2 080	2 750	2,8	8,9	12,6	4,09	A+	4,10	5,88	2 010
		18	24			3 760	4 890			2 200	8 650	9 900	620	2 110	2 800	2,8	9,0	12,8	4,10	A+	4,10	5,88	2 010
	3 Jednostka	7	7			2 200	2 200	2 200		2 170	6 600	7 590	610	1 540	2 220	2,8	6,6	10,2	4,28	A+	4,14	5,65	1 912
		7	7	9		2 090	2 090	3 120		2 200	7 300	8 400	620	1 670	2 340	2,8	7,1	10,7	4,37	A+	4,10	5,88	2 010
		7	7	12		2 150	2 150	3 900		2 200	8 200	9 590	620	1 950	2 570	2,8	8,3	11,8	4,21	A+	4,10	5,88	2 010
		7	7	18		1 820	1 820	4 980		2 200	8 620	10 090	620	2 040	2 610	2,8	8,7	11,9	4,23	A+	4,10	5,88	2 009
		7	7	24		1 580	1 580	5 590		2 200	8 750	10 500	620	2 080	2 750	2,8	8,9	12,6	4,21	A+	4,11	5,88	2 003
		7	9	9		2 000	3 000	3 000		2 200	8 000	9 360	620	1 930	2 500	2,8	8,2	11,4	4,14	A+	4,10	5,88	2 010
		7	9	12		1 980	2 960	3 590		2 200	8 530	9 980	620	2 000	2 690	2,8	8,5	12,3	4,27	A+	4,10	5,88	2 009
		7	9	18		1 660	2 490	4 530		2 200	8 680	10 150	620	2 030	2 740	2,8	8,6	12,5	4,28	A+	4,10	5,88	2 009
		7	9	24		1 540	2 310	5 450		2 200	9 300	10 900	620	2 150	2 820	2,8	9,2	12,9	4,33	A+	4,11	5,88	2 003
		7	12	12		1 860	3 370	3 370		2 200	8 600	10 070	620	2 030	2 740	2,8	8,6	12,5	4,24	A+	4,10	5,88	2 009
		7	12	18		1 580	2 870	4 300		2 200	8 750	10 500	620	2 080	2 750	2,8	8,9	12,6	4,21	A+	4,11	5,88	2 003
		7	18	18		1 440	3 930	3 930		2 200	9 300	10 900	620	2 150	2 820	2,8	9,2	12,9	4,33	A+	4,11	5,88	2 003
		9	9	9		2 840	2 840	2 840		2 200	8 520	9 960	620	1 990	2 680	2,8	8,5	12,3	4,28	A+	4,10	5,88	2 009
		9	9	12		2 670	2 670	3 250		2 200	8 590	10 050	620	2 030	2 690	2,8	8,6	12,3	4,23	A+	4,10	5,88	2 009
		9	9	18		2 290	2 290	4 170		2 200	8 750	10 500	620	2 080	2 740	2,8	8,9	12,5	4,21	A+	4,11	5,88	2 003
		9	9	24		2 130	2 130	5 040		2 200	9 300	10 900	620	2 170	2 820	2,8	9,2	12,9	4,29	A+	4,11	5,88	2 003
		9	12	12		2 520	3 070	3 070		2 200	8 660	10 130	620	2 040	2 740	2,8	8,7	12,5	4,24	A+	4,10	5,88	2 009
		9	12	18		2 310	2 800	4 190		2 200	9 300	10 500	620	2 130	2 750	2,8	9,1	12,6	4,37	A+	4,11	5,88	2 003
		12	12	12		2 910	2 910	2 910		2 200	8 730	10 220	620	2 070	2 750	2,8	8,8	12,6	4,22	A+	4,11	5,88	2 003
		12	12	18		2 660	2 660	3 980		2 200	9 300	10 900	620	2 160	2 790	2,8	9,2	12,8	4,31	A+	4,11	5,88	2 003
	4 Jednostka	7	7	7	7	2 130	2 130	2 130	2 130	2 200	8 520	9 970	620	1 990	2 690	2,8	8,9	12,3	4,28	A+	4,11	5,88	2 003
		7	7	7	9	1 910	1 910	1 910	2 850	2 200	8 580	10 040	620	2 030	2 690	2,8	9,0	12,3	4,23	A+	4,11	5,88	2 003
		7	7	7	12	1 800	1 800	1 800	3 250	2 200	8 650	10 120	620	2 020	2 740	2,8	9,0	12,5	4,28	A+	4,11	5,88	2 003
		7	7	7	18	1 620	1 620	1 620	4 440	2 200	9 300	10 900	620	2 130	2 820	2,8	9,5	12,9	4,37	A+	4,11	5,88	2 003
		7	7	9	9	1 730	1 730	2 590	2 590	2 200	8 640	10 100	620	2 020	2 740	2,8	9,0	12,5	4,28	A+	4,11	5,88	2 003
		7	7	9	12	1 640	1 640	2 460	2 970	2 200	8 710	10 190	620	2 040	2 740	2,8	9,1	12,5	4,27	A+	4,11	5,88	2 003
		7	7	9	18	1 490	1 490	2 240	4 080	2 200	9 300	10 900	620	2 130	2 820	2,8	9,5	12,9	4,37	A+	4,11	5,88	2 003
		7	7	12	12	1 560	1 560	2 830	2 830	2 200	8 780	10 270	620	2 070	2 790	2,8	9,2	12,8	4,24	A+	4,11	5,88	2 003
		7	9	9	9	1 580	2 370	2 370	2 370	2 200	8 690	10 170	620	2 030	2 740	2,8	9,0	12,5	4,28	A+	4,11	5,88	2 003
		7	9	9	12	1 510	2 260	2 260	2 730	2 200	8 760	10 250	620	2 060	2 790	2,8	9,2	12,8	4,25	A+	4,11	5,88	2 003
		7	9	9	18	1 390	2 070	2 070	3 770	2 200	9 300	10 900	620	2 130	2 820	2,8	9,5	12,9	4,37	A+	4,11	5,88	2 003
		7	9	12	12	1 520	2 260	2 760	2 760	2 200	9 300	10 900	620	2 130	2 820	2,8	9,5	12,9	4,37	A+	4,11	5,88	2 003
		9	9	9	9	2 190	2 190	2 190	2 190	2 200	8 760	10 240	620	2 060	2 740	2,8	9,2	12,5	4,25	A+	4,11	5,88	2 003
		9	9	9	12	2 210	2 210	2 210	2 670	2 200	9 300	10 900	620	2 130	2 790	2,8	9,5	12,8	4,37	A+	4,11	5,88	2 003
		9	9	12	12	2 100	2 100	2 550	2 550	2 200	9 300	10 900	620	2 130	2 820	2,8	9,5	12,9	4,37	A+	4,11	5,88	2 003

1. EER i COP zadeklarowane tylko do celów odliczeń podatkowych obowiązujących w momencie utworzenia tego katalogu.
2. Wartości dotyczą połączenia z poniższymi jednostkami wewnętrznymi. Wind-Free™ Elite AR07TXCAAWK, AR09TXCAAWK, AR12TXCAAWK.
3. Nie można podłączyć tylko jednej jednostki wewnętrznej do jednostki zewnętrznej.
4. Pobór mocy podawany wraz z jednostką wewnętrzną.

Wskazówki dotyczące łączenia

4-6. AJ100TXJ5KG/EU

Chłodzenie

Jednostka zewnętrzna		A	B	C	D	E	Wydajność chłodzenia W					Moc W			Pobór mocy W			Prąd A			Efektywność energ. Chłodzenia przy 35 °C/27 °C	Wydajność sezonowa (zgodnie z EN14825)	SEER	Qce
							A	B	C	D	E	MIN.	STD	MAKS.	MIN.	STD	MAKS.	MIN.	STD	MAKS.	EER	Klasa		kWh
AJ100TXJ5KG	2 Jednostka	7	7				2 000	2 000				1 680	4 000	4 900	610	1 110	1 650	2,8	4,7	7,6	3,60	A++	7,28	192
		7	9				2 000	2 500				1 680	4 500	5 530	610	1 270	1 860	2,8	5,4	8,5	3,55	A++	7,39	213
		7	12				2 000	3 500				1 710	5 500	6 950	620	1 570	2 330	2,8	6,7	10,7	3,50	A++	7,40	260
		7	18				2 000	5 000				2 210	7 000	8 690	630	1 970	2 910	2,9	8,4	13,3	3,55	A++	7,37	332
		7	24				1 830	6 240				2 280	8 070	10 110	650	2 290	3 390	3,0	9,8	15,5	3,52	A++	7,30	387
		9	9				2 500	2 500				1 680	5 000	6 320	610	1 400	2 120	2,8	6,0	9,7	3,58	A++	7,49	234
		9	12				2 500	3 500				1 710	6 000	7 270	620	1 690	2 430	2,8	7,2	11,1	3,55	A++	7,46	282
		9	18				2 500	5 000				2 210	7 500	9 320	630	2 140	3 120	2,9	9,1	14,3	3,51	A++	7,33	358
		9	24				2 190	5 960				2 280	8 150	10 110	650	2 340	3 390	3,0	10,0	15,5	3,48	A++	7,30	391
		12	12				3 500	3 500				2 170	7 000	8 530	620	1 960	2 850	2,8	8,4	13,0	3,58	A++	7,38	332
		12	18				3 300	4 720				2 240	8 020	9 950	640	2 260	3 330	2,9	9,6	15,2	3,55	A++	7,31	386
		12	24				2 920	5 670				2 480	8 590	10 740	660	2 480	3 600	3,0	10,6	16,5	3,47	A++	7,15	420
		18	18				4 280	4 280				2 440	8 560	10 430	650	2 460	3 500	3,0	10,5	16,0	3,48	A++	7,15	419
		18	24				3 740	5 080				2 510	8 820	10 900	670	2 470	3 670	3,1	10,5	16,8	3,57	A++	7,29	423
		24	24				4 550	4 550				3 110	9 100	11 000	690	2 560	3 740	3,2	10,9	17,1	3,55	A++	7,30	436
	3 Jednostka	7	7	7			2 000	2 000	2 000			1 760	6 000	7 270	640	1 660	2 460	2,9	7,1	11,3	3,62	A++	7,48	281
		7	7	9			2 000	2 000	2 500			1 760	6 500	7 900	640	1 780	2 660	2,9	7,6	12,2	3,65	A++	7,48	281
		7	7	12			2 000	2 000	3 500			2 280	7 500	8 850	650	2 080	2 980	3,0	8,9	13,6	3,61	A++	7,52	349
		7	7	18			1 930	1 930	4 830			2 310	8 690	10 270	660	2 500	3 450	3,0	10,7	15,8	3,48	A++	7,91	391
		7	7	24			1 660	1 660	5 650			2 550	8 970	10 430	680	2 560	3 530	3,1	10,9	16,2	3,51	A++	7,65	411
		7	9	9			2 000	2 500	2 500			2 240	7 000	8 370	640	1 920	2 820	2,9	8,2	12,9	3,64	A++	7,50	326
		7	9	12			2 000	2 500	3 500			2 280	8 000	9 320	650	2 230	3 130	3,0	9,5	14,3	3,58	A++	7,77	361
		7	9	18			1 850	2 310	4 620			2 310	8 780	10 270	660	2 480	3 450	3,0	10,6	15,8	3,54	A++	7,92	388
		7	9	24			1 550	1 940	5 270			2 550	8 760	10 430	680	2 470	3 530	3,1	10,5	16,2	3,54	A++	7,92	387
		7	12	12			1 930	3 380	3 380			2 280	8 690	10 270	650	2 500	3 440	3,0	10,7	15,7	3,48	A++	7,91	391
		7	12	18			1 700	2 980	4 250			2 510	8 930	10 430	670	2 590	3 510	3,1	11,0	16,1	3,45	A++	7,90	396
		7	12	24			1 460	2 550	4 950			2 760	8 960	10 740	690	2 550	3 630	3,2	10,9	16,6	3,51	A++	7,65	410
		7	18	18			1 480	3 710	3 710			2 720	8 900	10 740	680	2 540	3 630	3,1	10,8	16,6	3,50	A++	7,92	394
		7	18	24			1 340	3 360	4 560			3 150	9 260	11 000	700	2 570	3 750	3,2	11,0	17,2	3,61	A++	7,75	418
		7	24	24			1 260	4 270	4 270			3 240	9 800	11 000	720	2 720	3 770	3,3	11,6	17,3	3,60	A++	7,77	442
		9	9	9			2 500	2 500	2 500			2 240	7 500	8 850	640	2 080	2 970	2,9	8,9	13,6	3,61	A++	7,52	349
		9	9	12			2 500	2 500	3 500			2 280	8 500	9 950	650	2 390	3 340	3,0	10,2	15,3	3,55	A++	7,91	376
		9	9	18			2 210	2 210	4 430			2 480	8 850	10 270	660	2 520	3 450	3,0	10,7	15,8	3,51	A++	7,92	391
		9	9	24			1 880	1 880	5 110			2 550	8 870	10 740	680	2 530	3 630	3,1	10,8	16,6	3,51	A++	7,92	392
		9	12	12			2 310	3 230	3 230			2 280	8 770	10 270	650	2 440	3 440	3,0	10,4	15,7	3,59	A++	7,93	387
		9	12	18			1 980	2 770	3 950			2 510	8 700	10 430	670	2 420	3 510	3,1	10,3	16,1	3,59	A++	7,93	384
		9	12	24			1 770	2 480	4 810			2 760	9 060	10 900	690	2 570	3 690	3,2	11,0	16,9	3,52	A++	7,66	414
		9	18	18			1 800	3 600	3 600			2 720	9 000	10 900	680	2 560	3 680	3,1	10,9	16,8	3,52	A++	7,65	412
		9	18	24			1 640	3 270	4 450			3 150	9 360	11 000	700	2 590	3 750	3,2	11,0	17,2	3,61	A++	7,75	423
		9	24	24			1 520	4 140	4 140			3 240	9 800	11 000	720	2 660	3 770	3,3	11,3	17,3	3,68	A++	7,79	440
		12	12	12			2 980	2 980	2 980			2 480	8 940	10 430	660	2 410	3 500	3,0	10,3	16,0	3,71	A++	7,98	392
		12	12	18			2 600	2 600	3 710			2 680	8 910	10 740	670	2 410	3 620	3,1	10,3	16,6	3,69	A++	7,97	391
		12	12	24			2 350	2 350	4 560			3 110	9 260	11 000	690	2 540	3 740	3,2	10,8	17,1	3,64	A++	7,75	418
		12	18	18			2 390	3 410	3 410			3 110	9 210	11 000	690	2 530	3 740	3,2	10,8	17,1	3,64	A++	7,75	416
		12	18	24			2 240	3 200	4 360			3 200	9 800	11 000	710	2 750	3 760	3,2	11,7	17,2	3,57	A++	7,75	442
		12	24	24			2 000	3 900	3 900			3 290	9 800	11 000	730	2 750	3 780	3,3	11,7	17,3	3,57	A++	7,75	442
		18	18	18			3 260	3 270	3 270			3 150	9 800	11 000	700	2 750	3 750	3,2	11,7	17,2	3,57	A++	7,75	442
		18	18	24			2 920	2 920	3 960			3 240	9 800	11 000	720	2 750	3 770	3,3	11,7	17,3	3,57	A++	7,75	442

Jednostka zewnętrzna		A	B	C	D	E	Wydajność chłodzenia W					Moc W			Pobór mocy W			Prąd A			Efektywność energ. Chłodzenia przy 35 °C/27 °C	Wydajność sezonowa (zgodnie z EN14825)	SEER	Qce
							A	B	C	D	E	MIN.	STD	MAKS.	MIN.	STD	MAKS.	MIN.	STD	MAKS.	EER	Klasa		kWh
AJ100TXJ5KG	4 Jednostka	7	7	7	7		2 000	2 000	2 000	2 000		2 350	8 000	9 320	670	2 170	3 160	3,1	9,2	14,5	3,68	A++	7,79	359
		7	7	7	9		2 000	2 000	2 000	2 500		2 350	8 500	9 950	670	2 290	3 360	3,1	9,8	15,4	3,71	A++	7,95	374
		7	7	7	12		1 850	1 850	1 850	3 230		2 380	8 780	10 270	680	2 390	3 470	3,1	10,2	15,9	3,68	A++	7,96	386
		7	7	7	18		1 580	1 580	1 580	3 950		2 590	8 690	10 430	690	2 330	3 540	3,2	9,9	16,2	3,73	A++	7,97	382
		7	7	7	24		1 420	1 420	1 420	4 820		2 840	9 080	10 900	710	2 460	3 710	3,2	10,5	17,0	3,69	A++	7,71	412
		7	7	9	9		1 930	1 930	2 420	2 420		2 350	8 700	10 270	670	2 330	3 460	3,1	9,9	15,8	3,73	A++	7,97	382
		7	7	9	12		1 770	1 770	2 210	3 100		2 550	8 850	10 270	680	2 420	3 470	3,1	10,3	15,9	3,66	A++	7,96	389
		7	7	9	18		1 530	1 530	1 910	3 830		2 590	8 800	10 740	690	2 380	3 640	3,2	10,1	16,7	3,70	A++	7,97	387
		7	7	9	24		1 380	1 380	1 720	4 680		3 200	9 160	10 900	710	2 490	3 710	3,2	10,6	17,0	3,68	A++	7,76	413
		7	7	12	12		1 580	1 580	2 770	2 770		2 550	8 700	10 430	680	2 280	3 530	3,1	9,7	16,2	3,82	A++	8,00	381
		7	7	12	18		1 440	1 440	2 520	3 600		2 800	9 000	10 900	700	2 420	3 700	3,2	10,3	16,9	3,72	A++	7,71	409
		7	7	12	24		1 310	1 310	2 290	4 450		3 240	9 360	11 000	720	2 530	3 770	3,3	10,8	17,3	3,70	A++	7,78	421
		7	7	18	18		1 330	1 330	3 320	3 320		3 200	9 300	11 000	710	2 510	3 760	3,2	10,7	17,2	3,71	A++	7,78	419
		7	7	18	24		1 240	1 240	3 100	4 220		3 290	9 800	11 000	730	2 620	3 780	3,3	11,2	17,3	3,74	A++	7,81	439
		7	9	9	9		1 850	2 310	2 310	2 310		2 350	8 780	10 270	670	2 290	3 460	3,1	9,8	15,8	3,84	A++	8,01	384
		7	9	9	12		1 700	2 130	2 130	2 980		2 550	8 940	10 430	680	2 370	3 520	3,1	10,1	16,1	3,78	A++	8,00	391
		7	9	9	18		1 480	1 850	1 850	3 700		2 760	8 880	10 740	690	2 340	3 640	3,2	10,0	16,7	3,79	A++	8,00	389
		7	9	9	24		1 340	1 680	1 680	4 560		3 200	9 260	11 000	710	2 420	3 760	3,2	10,3	17,2	3,82	A++	7,80	415
		7	9	12	12		1 530	1 910	2 680	2 680		2 550	8 800	10 740	680	2 290	3 630	3,1	9,8	16,6	3,84	A++	8,01	385
		7	9	12	18		1 400	1 750	2 450	3 500		3 150	9 100	10 900	700	2 410	3 700	3,2	10,3	16,9	3,78	A++	7,78	409
		7	9	12	24		1 280	1 600	2 240	4 350		3 240	9 470	11 000	720	2 530	3 770	3,3	10,8	17,3	3,75	A++	7,79	425
		7	9	18	18		1 300	1 620	3 240	3 240		3 200	9 400	11 000	710	2 510	3 760	3,2	10,7	17,2	3,75	A++	7,79	422
		7	9	18	24		1 200	1 500	3 010	4 090		3 290	9 800	11 000	730	2 630	3 780	3,3	11,2	17,3	3,73	A++	7,80	440
		7	12	12	12		1 440	2 520	2 520	2 520		2 760	9 000	10 900	690	2 340	3 690	3,2	10,0	16,9	3,84	A++	8,02	393
		7	12	12	18		1 330	2 330	2 330	3 330		3 150	9 320	11 000	700	2 470	3 750	3,2	10,5	17,2	3,78	A++	7,79	418
		7	12	12	24		1 240	2 170	2 170	4 220		3 240	9 800	11 000	720	2 630	3 770	3,3	11,2	17,3	3,73	A++	7,80	440
		7	12	18	18		1 270	2 210	3 160	3 160		3 240	9 800	11 000	720	2 630	3 770	3,3	11,2	17,3	3,73	A++	7,80	440
		7	12	18	24		1 140	1 980	2 830	3 850		3 330	9 800	11 000	740	2 630	3 790	3,4	11,2	17,3	3,73	A++	7,80	440
		7	18	18	18		1 160	2 880	2 880	2 880		3 290	9 800	11 000	730	2 630	3 780	3,3	11,2	17,3	3,73	A++	7,80	440
		9	9	9	9		2 210	2 210	2 210	2 210		2 510	8 840	10 270	670	2 330	3 460	3,1	9,9	15,8	3,80	A++	8,00	387
		9	9	9	12		1 980	1 980	1 980	2 770		2 550	8 710	10 430	680	2 290	3 520	3,1	9,8	16,1	3,80	A++	7,99	381
		9	9	9	18		1 800	1 800	1 800	3 600		2 760	9 000	10 900	690	2 390	3 690	3,2	10,2	16,9	3,76	A++	7,72	408
		9	9	9	24		1 640	1 640	1 640	4 460		3 200	9 380	11 000	710	2 520	3 760	3,2	10,7	17,2	3,72	A++	7,78	422
		9	9	12	12		1 850	1 850	2 600	2 600		2 720	8 900	10 740	680	2 350	3 630	3,1	10,0	16,6	3,78	A++	8,00	390
		9	9	12	18		1 700	1 700	2 390	3 410		3 150	9 200	11 000	700	2 430	3 750	3,2	10,4	17,2	3,78	A++	7,79	413
		9	9	12	24		1 600	1 600	2 240	4 360		3 240	9 800	11 000	720	2 630	3 770	3,3	11,2	17,3	3,73	A++	7,80	440
		9	9	18	18		1 630	1 630	3 270	3 270		3 200	9 800	11 000	710	2 630	3 760	3,2	11,2	17,2	3,73	A++	7,80	440
		9	9	18	24		1 460	1 460	2 920	3 960		3 290	9 800	11 000	730	2 630	3 780	3,3	11,2	17,3	3,73	A++	7,80	440
		9	12	12	12		1 750	2 450	2 450	2 450		3 110	9 100	10 900	690	2 430	3 690	3,2	10,4	16,9	3,74	A++	8,00	398
		9	12	12	18		1 620	2 270	2 270	3 240		3 150	9 400	11 000	700	2 520	3 750	3,2	10,7	17,2	3,73	A++	7,79	423
		9	12	12	24		1 510	2 100	2 100	4 090		3 240	9 800	11 000	720	2 630	3 770	3,3	11,2	17,3	3,73	A++	7,80	440
		9	12	18	18		1 540	2 140	3 060	3 060		3 240	9 800	11 000	720	2 630	3 770	3,3	11,2	17,3	3,73	A++	7,80	440
		12	12	12	12		2 330	2 330	2 330	2 330		3 110	9 320	11 000	690	2 830	3 740	3,2	12,1	17,1	3,29	A++	7,79	419
		12	12	12	18		2 210	2 210	2 210	3 170		3 200	9 800	11 000	710	2 630	3 760	3,2	11,2	17,2	3,73	A++	7,80	440
		12	12	12	24		1 980	1 980	1 980	3 860		3 290	9 800	11 000	730	2 630	3 780	3,3	11,2	17,3	3,73	A++	7,80	440
		12	12	18	18		2 020	2 020	2 880	2 880		3 240	9 800	11 000	720	2 630	3 770	3,3	11,2	17,3	3,73	A++	7,80	440

Wskazówki dotyczące łączenia

4-6. AJ100TXJ5KG/EU

Ogrzewanie

Jednostka zewnętrzna		A	B	C	D	E	Wydajność ogrzewania W A	B	C	D	E	Moc W MIN.	STD	MAKS.	Pobór mocy W MIN.	STD	MAKS.	Prąd A MIN.	STD	MAKS.	Efektywność energ. Ogrzewania przy 7 °C/ 20 °C COP[1]	Wydajność sezonowa (zgodnie z EN14825) Klasa	SCOP	P konstrukcja kW	Qhe kWh
AJ100TXJ5KG	2 Jednostka	7	7				2 200	2 200				1 240	4 400	5 530	460	1 070	1 520	2,1	4,6	7,0	4,10	A+	4,16	3,05	1 028
		7	9				2 200	3 300				1 240	5 500	6 790	460	1 360	1 850	2,1	5,8	8,5	4,05	A+	4,15	4,21	1 418
		7	12				2 200	4 000				1 270	6 200	7 580	470	1 490	2 060	2,2	6,3	9,4	4,15	A+	4,19	4,91	1 638
		7	18				2 200	6 000				1 300	8 200	10 110	480	2 010	2 750	2,2	8,6	12,6	4,08	A+	4,09	5,88	2 010
		7	24				2 200	7 800				1 500	10 000	12 480	500	2 490	3 390	2,3	10,6	15,5	4,01	A+	4,03	7,70	2 671
		9	9				3 300	3 300				1 240	6 600	8 220	460	1 630	2 230	2,1	6,9	10,2	4,06	A+	4,19	4,91	1 638
		9	12				3 300	4 000				1 270	7 300	9 010	470	1 810	2 440	2,2	7,7	11,2	4,04	A+	4,19	4,91	1 638
		9	18				3 300	6 000				1 300	9 300	11 690	480	2 320	3 160	2,2	9,9	14,5	4,01	A+	4,03	7,70	2 671
		9	24				3 150	7 450				1 500	10 600	13 110	500	2 640	3 560	2,3	11,2	16,3	4,02	A+	4,03	7,70	2 671
		12	12				4 000	4 000				1 270	8 000	9 800	470	1 940	2 650	2,2	8,3	12,1	4,13	A+	4,19	4,91	1 638
		12	18				4 000	6 000				1 470	10 000	12 320	490	2 490	3 330	2,2	10,6	15,2	4,01	A+	4,03	7,70	2 671
		12	24				3 590	7 010				1 530	10 600	13 110	510	2 670	3 560	2,3	11,4	16,3	3,97	A+	4,03	7,70	2 671
		18	18				5 300	5 300				1 650	10 600	13 110	500	2 660	3 560	2,3	11,3	16,3	3,99	A+	4,03	7,70	2 671
		18	24				4 610	5 990				1 820	10 600	13 110	520	2 640	3 580	2,4	11,2	16,4	4,02	A+	4,03	7,70	2 671
		24	24				5 300	5 300				2 160	10 600	12 960	540	2 640	3 560	2,5	11,2	16,3	4,02	A+	4,03	7,70	2 671
	3 Jednostka	7	7	7			2 200	2 200	2 200			1 320	6 600	7 580	490	1 590	2 090	2,2	6,8	9,6	4,14	A+	4,18	5,65	1 893
		7	7	9			2 200	2 200	3 300			1 320	7 700	9 010	490	1 850	2 460	2,2	7,9	11,3	4,17	A+	4,18	5,65	1 893
		7	7	12			2 200	2 200	4 000			1 350	8 400	9 800	500	2 030	2 680	2,3	8,6	12,3	4,14	A+	4,23	5,88	1 939
		7	7	18			2 050	2 050	5 590			1 530	9 690	12 170	510	2 380	3 320	2,3	10,1	15,2	4,08	A+	4,25	7,91	2 607
		7	7	24			1 780	1 780	6 300			1 750	9 860	12 170	530	2 420	3 340	2,4	10,3	15,3	4,08	A+	4,25	7,91	2 607
		7	9	9			2 200	3 300	3 300			1 320	8 800	10 740	490	2 110	2 920	2,2	9,0	13,4	4,18	A+	4,23	5,88	1 939
		7	9	12			2 200	3 300	4 000			1 350	9 500	11 380	500	2 350	3 090	2,3	10,0	14,1	4,05	A+	4,25	7,91	2 607
		7	9	18			1 870	2 810	5 110			1 530	9 790	11 850	510	2 400	3 230	2,3	10,2	14,8	4,08	A+	4,25	7,91	2 607
		7	9	24			1 650	2 470	5 850			1 860	9 970	12 170	530	2 440	3 340	2,4	10,4	15,3	4,08	A+	4,25	7,91	2 607
		7	12	12			2 090	3 790	3 790			1 500	9 670	12 170	500	2 370	3 310	2,3	10,1	15,1	4,08	A+	4,25	7,91	2 607
		7	12	18			1 780	3 230	4 850			1 720	9 860	12 170	520	2 420	3 320	2,4	10,3	15,2	4,07	A+	4,25	7,91	2 607
		7	12	24			1 580	2 870	5 590			1 890	10 040	12 320	540	2 440	3 380	2,5	10,4	15,5	4,11	A+	4,25	7,91	2 607
		7	18	18			1 560	4 250	4 250			1 860	10 060	12 320	530	2 450	3 380	2,4	10,4	15,5	4,10	A+	4,25	7,91	2 607
		7	18	24			1 490	4 050	5 270			2 200	10 810	12 800	550	2 610	3 520	2,5	11,1	16,1	4,14	A+	4,25	7,91	2 607
		7	24	24			1 360	4 820	4 820			2 280	11 000	12 960	570	2 640	3 590	2,6	11,2	16,4	4,16	A+	4,25	7,91	2 607
		9	9	9			3 210	3 210	3 210			1 470	9 630	11 850	490	2 360	3 210	2,2	10,1	14,7	4,08	A+	4,23	5,88	1 939
		9	9	12			3 020	3 020	3 660			1 500	9 700	11 530	500	2 340	3 140	2,3	10,0	14,4	4,15	A+	4,25	7,91	2 607
		9	9	18			2 590	2 590	4 710			1 680	9 890	12 320	510	2 410	3 360	2,3	10,3	15,4	4,11	A+	4,25	7,91	2 607
		9	9	24			2 440	2 440	5 770			1 860	10 650	12 480	530	2 620	3 420	2,4	11,2	15,7	4,07	A+	4,25	7,91	2 607
		9	12	12			2 850	3 460	3 460			1 500	9 770	11 850	500	2 340	3 220	2,3	10,0	14,7	4,17	A+	4,25	7,91	2 607
		9	12	18			2 470	3 000	4 500			1 820	9 970	12 170	520	2 410	3 320	2,4	10,3	15,2	4,14	A+	4,25	7,91	2 607
		9	12	24			2 340	2 840	5 540			1 890	10 720	12 480	540	2 650	3 430	2,5	11,3	15,7	4,05	A+	4,25	7,91	2 607
		9	18	18			2 320	4 210	4 210			1 860	10 740	12 480	530	2 650	3 420	2,4	11,3	15,7	4,05	A+	4,25	7,91	2 607
		9	18	24			2 120	3 860	5 020			2 200	11 000	12 960	550	2 700	3 570	2,5	11,5	16,3	4,08	A+	4,25	7,91	2 607
		9	24	24			1 920	4 540	4 540			2 280	11 000	13 110	570	2 290	3 630	2,6	9,8	16,6	4,80	A+	4,25	7,91	2 607
		12	12	12			3 280	3 280	3 280			1 680	9 840	12 170	510	2 350	3 310	2,3	10,0	15,1	4,18	A+	4,25	7,91	2 607
		12	12	18			2 870	2 870	4 300			1 820	10 040	12 320	520	2 440	3 370	2,4	10,4	15,4	4,11	A+	4,25	7,91	2 607
		12	12	24			2 730	2 730	5 330			2 160	10 790	12 800	540	2 610	3 510	2,5	11,1	16,1	4,13	A+	4,25	7,91	2 607
		12	18	18			2 700	4 050	4 050			2 160	10 800	12 800	540	2 610	3 510	2,5	11,1	16,1	4,14	A+	4,25	7,91	2 607
		12	18	24			2 470	3 710	4 820			2 240	11 000	12 960	560	2 660	3 570	2,6	11,3	16,3	4,13	A+	4,25	7,91	2 607
		12	24	24			2 240	4 380	4 380			2 320	11 000	13 430	580	2 660	3 720	2,7	11,3	17,0	4,13	A+	4,25	7,91	2 607
		18	18	18			3 660	3 670	3 670			2 200	11 000	12 960	550	2 660	3 570	2,5	11,3	16,3	4,13	A+	4,25	7,91	2 607
		18	18	24			3 330	3 330	4 340			2 280	11 000	13 430	570	2 660	3 710	2,6	11,3	17,0	4,13	A+	4,25	7,91	2 607

Jednostka zewnętrzna	A	B	C	D	E	Wydajność chłodzenia W A	B	C	D	E	Moc W MIN.	STD	MAKS.	Pobór mocy W MIN.	STD	MAKS.	Prąd A MIN.	STD	MAKS.	Efektywność energ. Chłodzenia przy 35 °C/27 °C EER	Wydajność sezonowa (zgodnie z EN14825) Klasa	SEER	Qce kWh
AJ100TXJ5KG 5 Jednostka	7	7	7	7	7	1 900	1 900	1 900	1 900	1 900	2 630	9 500	10 270	700	2 570	3 490	3,2	11,5	16,0	3,69	A++	7,78	427
	7	7	7	7	9	1 820	1 820	1 820	1 820	2 270	2 630	9 550	10 430	700	2 600	3 550	3,2	11,6	16,2	3,68	A++	7,78	430
	7	7	7	7	12	1 680	1 680	1 680	1 680	2 940	2 660	9 660	10 740	710	2 630	3 650	3,2	11,7	16,7	3,68	A++	7,78	434
	7	7	7	7	18	1 540	1 540	1 540	1 540	3 840	3 240	10 000	10 900	720	2 750	3 720	3,3	12,2	17,0	3,64	A++	7,79	449
	7	7	7	7	24	1 350	1 350	1 350	1 350	4 600	3 330	10 000	11 000	740	2 750	3 790	3,4	12,2	17,3	3,64	A++	7,79	449
	7	7	7	9	9	1 750	1 750	1 750	2 180	2 180	2 630	9 610	10 430	700	2 610	3 550	3,2	11,6	16,2	3,68	A++	7,78	432
	7	7	7	9	12	1 620	1 620	1 620	2 020	2 830	2 840	9 710	10 740	710	2 670	3 650	3,2	11,9	16,7	3,64	A++	7,77	437
	7	7	7	9	18	1 480	1 480	1 480	1 860	3 700	3 240	10 000	11 000	720	2 730	3 770	3,3	12,1	17,3	3,66	A++	7,79	449
	7	7	7	9	24	1 310	1 310	1 310	1 630	4 440	3 330	10 000	11 000	740	2 730	3 790	3,4	12,1	17,3	3,66	A++	7,79	449
	7	7	7	12	12	1 540	1 540	1 540	2 690	2 690	3 200	10 000	10 900	710	2 750	3 710	3,2	12,2	17,0	3,64	A++	7,79	449
	7	7	7	12	18	1 380	1 380	1 380	2 410	3 450	3 290	10 000	11 000	730	2 760	3 780	3,3	12,3	17,3	3,62	A++	7,78	450
	7	7	7	12	24	1 230	1 230	1 230	2 150	4 160	3 380	10 000	11 000	750	2 760	3 800	3,4	12,3	17,4	3,62	A++	7,78	450
	7	7	7	18	18	1 240	1 240	1 240	3 140	3 140	3 330	10 000	11 000	740	2 760	3 790	3,4	12,3	17,3	3,62	A++	7,78	450
	7	7	9	9	9	1 680	1 680	2 100	2 100	2 100	2 630	9 660	10 740	700	2 630	3 650	3,2	11,7	16,7	3,68	A++	7,78	434
	7	7	9	9	12	1 600	1 600	2 000	2 000	2 800	2 840	10 000	10 900	710	2 750	3 710	3,2	12,2	17,0	3,64	A++	7,79	449
	7	7	9	9	18	1 430	1 430	1 790	1 790	3 560	3 240	10 000	11 000	720	2 760	3 770	3,3	12,3	17,3	3,62	A++	7,78	450
	7	7	9	9	24	1 270	1 270	1 580	1 580	4 300	3 330	10 000	11 000	740	2 760	3 790	3,4	12,3	17,3	3,62	A++	7,78	450
	7	7	9	12	12	1 480	1 480	1 860	2 590	2 590	3 200	10 000	11 000	710	2 750	3 760	3,2	12,2	17,2	3,64	A++	7,79	449
	7	7	9	12	18	1 330	1 330	1 680	2 330	3 330	3 290	10 000	11 000	730	2 780	3 780	3,3	12,3	17,3	3,60	A++	7,78	450
	7	7	9	12	24	1 190	1 190	1 490	2 080	4 050	3 380	10 000	11 000	750	2 780	3 800	3,4	12,3	17,4	3,60	A++	7,78	450
	7	7	9	18	18	1 210	1 210	1 520	3 030	3 030	3 330	10 000	11 000	740	2 780	3 790	3,4	12,3	17,3	3,60	A++	7,78	450
	7	7	12	12	12	1 370	1 370	2 420	2 420	2 420	3 240	10 000	11 000	720	2 750	3 770	3,3	12,2	17,3	3,64	A++	7,79	449
	7	7	12	12	18	1 250	1 250	2 190	2 190	3 120	3 290	10 000	11 000	730	2 760	3 780	3,3	12,3	17,3	3,62	A++	7,78	450
	7	9	9	9	9	1 620	2 020	2 020	2 020	2 020	2 800	9 700	10 740	700	2 610	3 650	3,2	11,6	16,7	3,71	A++	7,79	436
	7	9	9	9	12	1 550	1 920	1 920	1 920	2 690	3 200	10 000	10 900	710	2 750	3 710	3,2	12,2	17,0	3,64	A++	7,79	449
	7	9	9	9	18	1 390	1 720	1 720	1 720	3 450	3 240	10 000	11 000	720	2 760	3 770	3,3	12,3	17,3	3,62	A++	7,78	450
	7	9	9	9	24	1 240	1 530	1 530	1 530	4 170	3 330	10 000	11 000	740	2 760	3 790	3,4	12,3	17,3	3,62	A++	7,78	450
	7	9	9	12	12	1 440	1 790	1 790	2 490	2 490	3 200	10 000	11 000	710	2 720	3 760	3,2	12,1	17,2	3,68	A++	7,78	434
	7	9	9	12	18	1 290	1 610	1 610	2 260	3 230	3 290	10 000	11 000	730	2 760	3 780	3,3	12,3	17,3	3,62	A++	7,78	450
	7	9	9	12	24	1 160	1 450	1 450	2 020	3 920	3 380	10 000	11 000	750	2 760	3 800	3,4	12,3	17,4	3,62	A++	7,78	450
	7	9	9	18	18	1 180	1 470	1 470	2 940	2 940	3 330	10 000	11 000	740	2 780	3 790	3,4	12,3	17,3	3,60	A++	7,78	450
	7	9	12	12	12	1 340	1 670	2 330	2 330	2 330	3 240	10 000	11 000	720	2 750	3 770	3,3	12,2	17,3	3,64	A++	7,79	449
	7	9	12	12	18	1 210	1 520	2 120	2 120	3 030	3 290	10 000	11 000	730	2 750	3 780	3,3	12,2	17,3	3,64	A++	7,79	449
	7	12	12	12	12	1 240	2 190	2 190	2 190	2 190	3 240	10 000	11 000	720	2 750	3 770	3,3	12,2	17,3	3,64	A++	7,79	449
	9	9	9	9	9	2 000	2 000	2 000	2 000	2 000	3 000	10 000	11 000	700	2 750	3 700	3,2	12,2	16,9	3,64	A++	7,79	449
	9	9	9	9	12	1 850	1 850	1 850	1 850	2 600	3 200	10 000	11 000	710	2 750	3 760	3,2	12,2	17,2	3,64	A++	7,79	449
	9	9	9	9	18	1 670	1 670	1 670	1 670	3 320	3 240	10 000	11 000	720	2 760	3 770	3,3	12,3	17,3	3,62	A++	7,78	450
	9	9	9	9	24	1 490	1 490	1 490	1 490	4 040	3 330	10 000	11 000	740	2 760	3 790	3,4	12,3	17,3	3,62	A++	7,78	450
	9	9	9	12	12	1 720	1 720	1 720	2 420	2 420	3 200	10 000	11 000	710	2 750	3 760	3,2	12,2	17,2	3,64	A++	7,79	449
	9	9	9	12	18	1 560	1 560	1 560	2 190	3 130	3 290	10 000	11 000	730	2 760	3 780	3,3	12,3	17,3	3,62	A++	7,78	450
	9	9	12	12	12	1 610	1 610	2 260	2 260	2 260	3 240	10 000	11 000	720	2 750	3 770	3,3	12,2	17,3	3,64	A++	7,79	449
	9	9	12	12	18	1 470	1 470	2 060	2 060	2 940	3 290	10 000	11 000	730	2 760	3 780	3,3	12,3	17,3	3,62	A++	7,78	450
	9	12	12	12	12	1 520	2 120	2 120	2 120	2 120	3 240	10 000	11 000	720	2 750	3 770	3,3	12,2	17,3	3,64	A++	7,79	449

System Multi Split

Wskazówki dotyczące łączenia

Jednostka zewnętrzna	A	B	C	D	E	Wydajność ogrzewania W A	B	C	D	E	Moc W MIN.	STD	MAKS.	Pobór mocy W MIN.	STD	MAKS.	Prąd A MIN.	STD	MAKS.	Efektywność energ. Ogrzewania przy 7 °C/ 20 °C COP[1]	Wydajność sezonowa (zgodnie z EN14825) Klasa	SCOP	P konstrukcja kW	Qhe kWh
AJ100TXJ5KG 4 Jednostka	7	7	7	7		2 200	2 200	2 200	2 200		1 400	8 800	9 800	520	2 110	2 700	2,4	9,0	12,4	4,18	A+	4,25	7,91	2 607
	7	7	7	9		2 140	2 140	2 140	3 210		1 560	9 630	11 380	520	2 320	3 120	2,4	9,9	14,3	4,15	A+	4,25	7,91	2 607
	7	7	7	12		2 010	2 010	2 010	3 660		1 590	9 690	12 170	530	2 330	3 330	2,4	9,9	15,2	4,15	A+	4,25	7,91	2 607
	7	7	7	18		1 730	1 730	1 730	4 710		1 780	9 900	12 170	540	2 410	3 350	2,5	10,3	15,3	4,11	A+	4,25	7,91	2 607
	7	7	7	24		1 630	1 630	1 630	5 770		1 960	10 660	12 320	560	2 620	3 410	2,6	11,2	15,6	4,07	A+	4,25	7,91	2 607
	7	7	9	9		1 950	1 950	2 920	2 920		1 560	9 740	11 530	520	2 350	3 160	2,4	10,0	14,5	4,15	A+	4,25	7,91	2 607
	7	7	9	12		1 840	1 840	2 760	3 350		1 590	9 790	11 850	530	2 390	3 250	2,4	10,2	14,9	4,09	A+	4,25	7,91	2 607
	7	7	9	18		1 610	1 610	2 410	4 380		1 890	10 010	12 170	540	2 440	3 350	2,5	10,4	15,3	4,11	A+	4,25	7,91	2 607
	7	7	9	24		1 530	1 530	2 290	5 410		1 960	10 760	12 480	560	2 620	3 450	2,6	11,2	15,8	4,10	A+	4,25	7,91	2 607
	7	7	12	12		1 750	1 750	3 190	3 190		1 750	9 880	12 170	530	2 360	3 340	2,4	10,1	15,3	4,19	A+	4,25	7,91	2 607
	7	7	12	18		1 630	1 630	2 960	4 440		1 930	10 660	12 320	550	2 610	3 390	2,5	11,1	15,5	4,09	A+	4,25	7,91	2 607
	7	7	12	24		1 470	1 470	2 670	5 210		2 280	10 820	12 800	570	2 630	3 540	2,6	11,2	16,2	4,11	A+	4,25	7,91	2 607
	7	7	18	18		1 460	1 460	3 970	3 970		2 240	10 860	12 800	560	2 640	3 530	2,6	11,2	16,2	4,11	A+	4,25	7,91	2 607
	7	7	18	24		1 330	1 330	3 630	4 710		2 320	11 000	12 960	580	2 680	3 600	2,7	11,4	16,5	4,10	A+	4,25	7,91	2 607
	7	9	9	9		1 790	2 690	2 690	2 690		1 720	9 860	12 170	520	2 390	3 330	2,4	10,2	15,2	4,13	A+	4,25	7,91	2 607
	7	9	9	12		1 710	2 560	2 560	3 100		1 750	9 930	12 320	530	2 410	3 370	2,4	10,3	15,4	4,12	A+	4,25	7,91	2 607
	7	9	9	18		1 590	2 380	2 380	4 330		1 890	10 680	12 480	540	2 620	3 430	2,5	11,2	15,7	4,08	A+	4,25	7,91	2 607
	7	9	9	24		1 440	2 160	2 160	5 100		2 240	10 860	12 960	560	2 670	3 580	2,6	11,4	16,4	4,07	A+	4,25	7,91	2 607
	7	9	12	12		1 630	2 440	2 960	2 960		1 860	9 990	12 170	530	2 440	3 340	2,4	10,4	15,3	4,10	A+	4,25	7,91	2 607
	7	9	12	18		1 530	2 290	2 780	4 170		1 930	10 770	12 480	550	2 640	3 440	2,5	11,2	15,7	4,08	A+	4,25	7,91	2 607
	7	9	12	24		1 400	2 100	2 540	4 960		2 280	11 000	12 960	570	2 680	3 580	2,6	11,4	16,4	4,11	A+	4,25	7,91	2 607
	7	9	18	18		1 390	2 070	3 770	3 770		2 240	11 000	12 960	560	2 680	3 580	2,6	11,4	16,4	4,11	A+	4,25	7,91	2 607
	7	9	18	24		1 250	1 880	3 420	4 450		2 320	11 000	13 110	580	2 680	3 640	2,7	11,4	16,7	4,11	A+	4,25	7,91	2 607
	7	12	12	12		1 560	2 830	2 830	2 830		1 890	10 050	12 320	540	2 420	3 380	2,5	10,3	15,5	4,15	A+	4,25	7,91	2 607
	7	12	12	18		1 470	2 670	2 670	4 010		2 200	10 820	12 800	550	2 650	3 520	2,5	11,3	16,1	4,08	A+	4,25	7,91	2 607
	7	12	12	24		1 350	2 440	2 440	4 770		2 280	11 000	12 960	570	2 680	3 590	2,6	11,4	16,4	4,11	A+	4,25	7,91	2 607
	7	12	18	18		1 330	2 410	3 630	3 630		2 280	11 000	12 960	570	2 680	3 580	2,6	11,4	16,4	4,11	A+	4,25	7,91	2 607
	7	12	18	24		1 210	2 200	3 300	4 290		2 360	11 000	13 430	590	2 680	3 730	2,7	11,4	17,1	4,11	A+	4,25	7,91	2 607
	7	18	18	18		1 190	3 270	3 270	3 270		2 320	11 000	13 430	580	2 680	3 720	2,7	11,4	17,0	4,11	A+	4,25	7,91	2 607
	9	9	9	9		2 490	2 490	2 490	2 490		1 820	9 960	12 480	520	2 310	3 410	2,4	9,8	15,6	4,32	A+	4,32	7,91	2 564
	9	9	9	12		2 380	2 380	2 380	2 880		1 860	10 020	12 320	530	2 340	3 370	2,4	10,0	15,4	4,28	A+	4,25	7,91	2 607
	9	9	9	18		2 240	2 240	2 240	4 080		2 160	10 800	12 800	540	2 610	3 510	2,5	11,1	16,1	4,14	A+	4,25	7,91	2 607
	9	9	9	24		2 050	2 050	2 050	4 850		2 240	11 000	12 960	560	2 680	3 580	2,6	11,4	16,4	4,11	A+	4,25	7,91	2 607
	9	9	12	12		2 410	2 410	2 920	2 920		1 860	10 660	12 480	530	2 510	3 420	2,4	10,7	15,7	4,24	A+	4,25	7,91	2 607
	9	9	12	18		2 160	2 160	2 620	3 930		2 200	10 870	12 960	550	2 630	3 560	2,5	11,2	16,3	4,13	A+	4,25	7,91	2 607
	9	9	12	24		1 970	1 970	2 400	4 660		2 280	11 000	13 110	570	2 680	3 620	2,6	11,4	16,6	4,11	A+	4,25	7,91	2 607
	9	9	18	18		1 950	1 950	3 550	3 550		2 240	11 000	13 110	560	2 680	3 620	2,6	11,4	16,6	4,11	A+	4,25	7,91	2 607
	9	9	18	24		1 780	1 780	3 240	4 200		2 320	11 000	13 590	580	2 680	3 760	2,7	11,4	17,2	4,11	A+	4,25	7,91	2 607
	9	12	12	12		2 320	2 810	2 810	2 810		1 890	10 750	12 480	540	2 600	3 430	2,5	11,1	15,7	4,13	A+	4,25	7,91	2 607
	9	12	12	18		2 100	2 540	2 540	3 820		2 200	11 000	12 960	550	2 680	3 570	2,5	11,4	16,3	4,11	A+	4,25	7,91	2 607
	9	12	12	24		1 910	2300	2300	4 490		2 280	11 000	13 110	570	2 680	3 630	2,6	11,4	16,6	4,11	A+	4,25	7,91	2 607
	9	12	18	18		1 880	2 280	3 420	3 420		2 280	11 000	13 110	570	2 680	3 620	2,6	11,4	16,6	4,11	A+	4,25	7,91	2 607
	12	12	12	12		2 700	2 700	2 700	2 700		2 160	10 800	12 800	540	2 610	3 510	2,5	11,1	16,1	4,14	A+	4,25	7,91	2 607
	12	12	12	18		2 440	2 440	2 440	3 680		2 240	11 000	12 960	560	2 680	3 570	2,6	11,4	16,3	4,11	A+	4,25	7,91	2 607
	12	12	12	24		2 220	2 220	2 220	4 340		2 320	11 000	13 430	580	2 680	3 720	2,7	11,4	17,0	4,11	A+	4,25	7,91	2 607
	12	12	18	18		2 200	2 200	3 300	3 300		2 280	11 000	13 430	570	2 680	3 710	2,6	11,4	17,0	4,11	A+	4,25	7,91	2 607

Jednostka zewnętrzna	A	B	C	D	E	Wydajność ogrzewania W A	B	C	D	E	Moc W MIN.	STD	MAKS.	Pobór mocy W MIN.	STD	MAKS.	Prąd A MIN.	STD	MAKS.	Efektywność energ. Ogrzewania przy 7 °C/ 20 °C COP[1]	Wydajność sezonowa (zgodnie z EN14825) Klasa	SCOP	P konstrukcja kW	Qhe kWh
AJ100TXJ5KG 5 Jednostka	7	7	7	7		2 200	2 200	2 200	2 200		1 650	11 000	13 110	550	2 560	3 610	2,5	11,7	16,5	4,30	A+	4,25	7,91	2 607
	7	7	7	9		2 080	2 080	2 080	3 120		1 820	11 440	12 960	550	2 670	3 570	2,5	12,2	16,3	4,28	A+	4,25	7,91	2 607
	7	7	7	12		1 990	1 990	1 990	3 620		1 850	11 580	13 110	560	2 720	3 610	2,6	12,4	16,5	4,26	A+	4,25	7,91	2 607
	7	7	7	18		1 710	1 710	1 710	4 660		2 000	11 500	13 430	570	2 700	3 710	2,6	12,3	17,0	4,26	A+	4,25	7,91	2 607
	7	7	7	24		1 580	1 580	1 580	5 610		2 360	11 930	13 750	590	2 810	3 810	2,7	12,8	17,4	4,24	A+	4,25	7,91	2 607
	7	7	9	9		1 950	1 950	2 930	2 930		1 930	11 710	13 430	550	2 750	3 690	2,5	12,5	16,9	4,26	A+	4,25	7,91	2 607
	7	7	9	12		1 880	1 880	2 820	3 420		1 960	11 880	13 110	560	2 800	3 610	2,6	12,7	16,5	4,24	A+	4,25	7,91	2 607
	7	7	9	18		1 630	1 630	2 440	4 450		2 280	11 780	13 590	570	2 790	3 750	2,6	12,7	17,2	4,22	A+	4,25	7,91	2 607
	7	7	9	24		1 490	1 490	2 240	5 290		2 360	12 000	13 900	590	2 820	3 860	2,7	12,8	17,7	4,26	A+	4,25	7,91	2 607
	7	7	12	12		1 730	1 730	3 140	3 140		1 960	11 470	13 430	560	2 680	3 700	2,6	12,2	16,9	4,28	A+	4,25	7,91	2 607
	7	7	12	18		1 580	1 580	2 880	4 320		2 320	11 940	13 750	580	2 830	3 800	2,7	12,9	17,4	4,22	A+	4,25	7,91	2 607
	7	7	12	24		1 430	1 430	2 620	5 090		2 400	12 000	14 000	600	2 830	3 940	2,7	12,9	18,0	4,24	A+	4,25	7,91	2 607
	7	7	18	18		1 420	1 420	3 870	3 870		2 360	12 000	14 000	590	2 830	3 940	2,7	12,9	18,0	4,24	A+	4,25	7,91	2 607
	7	7	9	9		1 840	1 840	2 760	2 760		1 930	11 960	13 430	550	2 810	3 690	2,5	12,8	16,9	4,26	A+	4,25	7,91	2 607
	7	7	9	12		1 690	1 690	2 540	3 080		1 960	11 540	13 590	560	2 700	3 740	2,6	12,3	17,1	4,28	A+	4,25	7,91	2 607
	7	7	9	18		1 550	1 550	2 330	4 240		2 280	12 000	13 900	570	2 820	3 840	2,6	12,8	17,6	4,26	A+	4,25	7,91	2 607
	7	7	9	24		1 400	1 400	2 110	4 980		2 360	12 000	14 000	590	2 820	3 940	2,7	12,8	18,0	4,26	A+	4,25	7,91	2 607
	7	7	9	12		1 640	1 640	2 470	2 990		2 240	11 730	13 590	560	2 750	3 740	2,6	12,5	17,1	4,26	A+	4,25	7,91	2 607
	7	7	9	18		1 490	1 490	2 240	4 070		2 320	12 000	13 900	580	2 840	3 840	2,7	12,9	17,6	4,22	A+	4,25	7,91	2 607
	7	7	9	24		1 350	1 350	2 040	4 800		2 400	12 000	14 000	600	2 840	3 940	2,7	12,9	18,0	4,22	A+	4,25	7,91	2 607
	7	7	9	18		1 340	1 340	2 020	3 650		2 360	12 000	14 000	590	2 840	3 940	2,7	12,9	18,0	4,22	A+	4,25	7,91	2 607
	7	7	12	12		1 600	1 600	2 900	2 900		2 280	11 900	13 750	570	2 780	3 790	2,6	12,6	17,3	4,28	A+	4,25	7,91	2 607
	7	7	12	12		1 430	1 430	2 610	3 920		2 320	12 000	14 000	580	2 840	3 930	2,7	12,9	18,0	4,22	A+	4,25	7,91	2 607
	7	9	9	9		1 670	2 500	2 500	2 500		1 930	11 670	13 590	550	2 720	3 730	2,5	12,4	17,1	4,29	A+	4,25	7,91	2 607
	7	9	9	12		1 620	2 420	2 420	2 940		2 240	11 820	13 750	560	2 760	3 780	2,6	12,6	17,3	4,28	A+	4,25	7,91	2 607
	7	9	9	18		1 460	2 190	2 190	3 970		2 280	12 000	14 000	570	2 830	3 920	2,6	12,9	17,9	4,24	A+	4,25	7,91	2 607
	7	9	9	24		1 330	1 990	1 990	4 700		2 360	12 000	14 000	590	2 830	3 940	2,7	12,9	18,0	4,24	A+	4,25	7,91	2 607
	7	9	9	12		1 570	2 350	2 360	2 860		2 240	12 000	13 900	560	2 820	3 830	2,6	12,8	17,5	4,26	A+	4,25	7,91	2 607
	7	9	9	18		1 400	2 110	2 110	2 550		3 830	2 320	12 000	14 000	580	2 870	3 920	2,7	13,0	17,9	4,18	A+	4,25	7,91	2 607
	7	9	9	12		1 290	1 920	1 920	2 330		4 540	2 400	12 000	14 000	600	2 870	3 940	2,7	13,0	18,0	4,18	A+	4,25	7,91	2 607
	7	9	9	18		1 280	1 900	1 900	3 460		3 460	2 360	12 000	14 000	590	2 860	3 940	2,7	13,0	18,0	4,20	A+	4,25	7,91	2 607
	7	9	12	12		1 520	2 260	2 740	2 740		2 740	2 280	12 000	13 900	570	2 850	3 830	2,6	12,9	17,5	4,21	A+	4,25	7,91	2 607
	7	9	12	12		1 360	2 030	2 460	2 460		3 690	2 320	12 000	14 000	580	2 850	3 930	2,7	12,9	18,0	4,21	A+	4,25	7,91	2 607
	7	12	12	12		1 440	2 640	2 640	2 640		2 640	2 280	12 000	14 000	570	2 830	3 920	2,6	12,9	17,9	4,24	A+	4,25	7,91	2 607
	9	9	9	9		2 400	2 400	2 400	2 400		2 400	3 400	12 000	14 000	550	2 820	3 900	2,5	12,8	17,8	4,26	A+	4,25	7,91	2 607
	9	9	9	12		2300	2300	2300	2300		2 800	2 240	12 000	13 900	560	2 820	3 820	2,6	12,8	17,5	4,25	A+	4,25	7,91	2 607
	9	9	9	18		2 060	2 060	2 060	2 060		3 760	2 280	12 000	14 000	570	2 840	3 920	2,6	12,9	17,9	4,23	A+	4,25	7,91	2 607
	9	9	9	24		1 890	1 890	1 890	1 890		4 440	2 360	12 000	14 000	590	2 840	3 940	2,7	12,9	18,0	4,23	A+	4,25	7,91	2 607
	9	9	9	12		2 210	2 210	2 210	2 680		2 690	2 240	12 000	14 000	560	2 840	3 910	2,6	12,9	17,9	4,23	A+	4,25	7,91	2 607
	9	9	9	12		1 990	1 990	1 990	2 410		3 620	2 320	12 000	14 000	580	2 830	3 920	2,7	12,9	17,9	4,24	A+	4,25	7,91	2 607
	9	9	12	12		2 130	2 130	2 580	2 580		2 580	2 280	12 000	14 000	570	2 840	3 910	2,6	12,9	17,9	4,23	A+	4,25	7,91	2 607
	9	9	12	12		1 920	1 920	2 330	2 330		3 500	3 400	12 000	14 000	580	2 850	3 930	2,7	12,9	18,0	4,21	A+	4,25	7,91	2 607
	9	12	12	12		2 040	2 490	2 490	2 490		2 490	2 280	12 000	14 000	570	2 850	3 920	2,6	12,9	17,9	4,21	A+	4,25	7,91	2 607

1. EER i COP zadeklarowane tylko do celów odliczeń podatkowych obowiązujących w momencie utworzenia tego katalogu.
2. Wind-Free™ Elite AR07TXCAAWK, AR09TXCAAWK, AR12TXCAAWK.
3. Nie można podłączyć tylko jednej jednostki wewnętrznej do jednostki zewnętrznej.
4. Pobór mocy podawany wraz z jednostką wewnętrzną.

Komercyjne

Line-up

CAC R32

Typ		2,6 kW	3,5 kW	5,2 kW	7,1 kW	10 kW	12 kW	14 kW
								
360 Cassette					•	•	•	•
Klimatyzator kasetonowy 4-kierunkowy Wind-Free™				•	•	•	•	•
Klimatyzator kasetonowy 4-kierunkowy Mini Wind-Free™		•	•	•	•			
Klimatyzator kasetonowy 1-kierunkowy Wind-Free™		•	•					
Klimatyzator ścienny CLASSIC		•	•	•	•			
Klimatyzator ścienny Max						•		
Klimatyzator kanałowy LSP		•	•	•	•			
Klimatyzator kanałowy MSP			•	•	•	•	•	•
Klimatyzator konsolowy		•	•	•				
Klimatyzator podsufitowy	 			•	•	•	•	•

CAC R410A

Typ		10 kW	14 kW	20 kW	25 kW
					
Klimatyzator kanałowy HSP				•	•

NCAC R410A Wysoka wydajność

Typ		2,6 kW	3,5 kW	7,1 kW	10 kW	12 kW
						
Klimatyzator kasetonowy 4-kierunkowy				•	•	•
Klimatyzator kasetonowy 4-kierunkowy Mini		•	•			
Klimatyzator ścienny CLASSIC		•	•	•		
Klimatyzator ścienny Max					•	
Klimatyzator kanałowy MSP			•	•	•	•

Komercyjne

Wskazówki dotyczące wyboru



Model		Klimatyzator kasetonowy 360	Klimatyzator kasetonowy 4-kierunkowy Mini Wind-Free™	Klimatyzator kasetonowy 4-kierunkowy Wind-Free™	Klimatyzator kasetonowy 1-kierunkowy Wind-Free™	Klimatyzator kasetonowy 4-kierunkowy
Przepływ powietrza	Wind-Free™ Cooling		●	●	●	
	Dostarczanie powietrza w zakresie 360 stopni	●				
Oczyszczanie powietrza	Jonizator SPi	Opcjonalne	Opcjonalne	Opcjonalne	Opcjonalne	Opcjonalne
	Filtr o długim czasie użytkowania					
Funkcje	Samsung SmartThings	Opcjonalne	Opcjonalne	Opcjonalne	Opcjonalne	Opcjonalne
	Kompatybilny z zestawem Wi-Fi	Opcjonalne	Opcjonalne	Opcjonalne	Opcjonalne	Opcjonalne
	Czujnik wilgoci		●	●	●	●
	MDS (Czujnik ruchu)		Opcjonalne	Opcjonalne		
Tryby pracy	Tryb cichy					
Sterowanie	Sterownik zdalny w zestawie					
Pozostałe	Pompa skroplin w zestawie	●	●	●	●	●





Model		Klimatyzator kasetonowy 4-kierunkowy Mini	Klimatyzator kanałowy LSP	Klimatyzator kanałowy MSP	Klimatyzator kanałowy HSP
Przepływ powietrza	Wind-Free™ Cooling				
	Dostarczanie powietrza w zakresie 360 stopni				
Oczyszczanie powietrza	Jonizator SPi	Opcjonalne			
	Filtr o długim czasie użytkowania		●	●	●
Funkcje	Samsung SmartThings	Opcjonalne	Opcjonalne	Opcjonalne	Opcjonalne
	Kompatybilny z zestawem Wi-Fi	Opcjonalne	Opcjonalne	Opcjonalne	Opcjonalne
	Czujnik wilgoci	●			
	MDS (Czujnik ruchu)				
Tryby pracy	Tryb cichy				
Sterowanie	Sterownik zdalny w zestawie				
Pozostałe	Pompa skroplin w zestawie	●	Opcjonalne	Opcjonalne	Opcjonalne



Model		Klimatyzator ścienny CLASSIC	Klimatyzator ścienny Max
Przepływ powietrza	Wind-Free™ Cooling		
	Dostarczanie powietrza w zakresie 360 stopni		
Oczyszczanie powietrza	Jonizator SPi		
	Filtr o długim czasie użytkowania	●	●
Funkcje	Samsung SmartThings	Opcjonalne	Opcjonalne
	Kompatybilny z zestawem Wi-Fi	Opcjonalne	Opcjonalne
	Czujnik wilgoci		
	MDS (Czujnik ruchu)		
Tryby pracy	Tryb cichy		
Sterowanie	Sterownik zdalny w zestawie	●	
Pozostałe	Pompa skroplin w zestawie		





Model		Klimatyzator konsolowy	Klimatyzator podsufitowy
Przepływ powietrza	Wind-Free™ Cooling		
	Dostarczanie powietrza w zakresie 360 stopni		
Oczyszczanie powietrza	Jonizator SPi	●	
	Filtr o długim czasie użytkowania	●	●
Funkcje	Samsung SmartThings	Opcjonalne	Opcjonalne
	Kompatybilny z zestawem Wi-Fi	Opcjonalne	Opcjonalne
	Czujnik wilgoci		
	MDS (Czujnik ruchu)		
Tryby pracy	Tryb cichy		
Sterowanie	Sterownik zdalny w zestawie	●	
Pozostałe	Pompa skroplin w zestawie		

Komercyjne

Komercyjne



Komercyjne

Nazewnictwo

Komercyjne - Jednostki wewnętrzne

AC	120	R	N	4	P	K	H	UE
1	2	3	4	5	6	7	8	

1	**Klasyfikacja**	**AC**	Klimatyzator komercyjny (CAC)
2	**Moc**	**×1/10 kW (3 cyfry)**	
3	**rok**	**H**	2014
		J	2015
		K	2016
		M	2017
		N	2018
		R	2019
		T	2020
4	**Rodzaj produktu**	**N**	Jednostka wewnętrzna (NASA)
5	**Oznaczenie produktu**	**1**	Klimatyzator kasetonowy 1-kierunkowy Wind-Free™
		N	Klimatyzator kasetonowy 4-kierunkowy Mini Wind-Free
		4	Klimatyzator kasetonowy 360, Klimatyzator kasetonowy 4-kierunkowy Wind-Free™
		Wys.	Klimatyzator kanałowy LSP
		M	Klimatyzator kanałowy MSP
		C	Klimatyzator podsufitowy
		J	Klimatyzator konsolowy
		P	Klimatyzator podłogowy
		A	Klimatyzator ścienny Classic
		T	Klimatyzator ścienny Max
6	**Właściwości**	**F**	Model flagowy
		S	Standardowy
		D	Deluxe
		P	Premium
7	**Wartość znamionowa napięcia**	**K**	1Φ, 220~240 V, 50 Hz
		N	3Φ, 380~415 V, 50 Hz
8	**Tryb**	**H**	Pompa ciepła

Komercyjne - jednostki zewnętrzna

AC	120	R	X	A	D	K	H	UE
1	2	3	4	5	6	7	8	

1	**Klasyfikacja**	**AC**	Klimatyzator komercyjny (CAC)
2	**Moc**	**×1000 Btu/h (3 znaki)**	
3	**rok**	**H**	2014
		J	2015
		K	2016
		M	2017
		N	2018
		R	2019
		T	2020
4	**Rodzaj produktu**	**X**	Jednostka wewnętrzna (NASA)
5	**Właściwość 1**	**A**	Inwerter + bok + temperatura ogólna
		S	Inwerter + bok + niska temperatura
6	**Właściwość 2**	**C**	Deluxe + niska temperatura
		D	Deluxe
		P	Premium
7	**Wartość znamionowa napięcia**	**E**	1Φ, 220~240 V, 50 Hz
		G	3Φ, 380~415 V, 50 Hz
		K	1Φ, 220~240 V, 50/60 Hz
		N	3Φ, 380~415 V, 50/60 Hz
8	**Tryb**	**G**	Pompa ciepła (R32)
		H	Pompa ciepła (R410A)

Połączenie podwójne/potrójne/poczwórne

CAC R32

Jednostka wewnętrzna		kW	Jednostka zewnętrzna			
			AC071RXADKG/EU	AC100RXADKG/EU AC100RXADNG/EU	AC120RXADKG/EU AC120RXADNG/EU	AC140RXADKG/EU AC140RXADNG/EU
			7	10	12	14
Klimatyzator kasetonowy 360		7,0				2
		10,0				
		12,0				
Klimatyzator kasetonowy 4-kierunkowy Wind-Free™		5,0		2	3	3
		7,0				2
		10,0				
		12,0				
Klimatyzator kasetonowy 4-kierunkowy Mini Wind-Free™		3,5	2	3	4	4
		5,0		2	3	3
		7,0				2
Klimatyzator kasetonowy 1-kierunkowy Wind-Free™		3,5	2	3	4	4
Klimatyzator ścienny Classic		3,5	2	3	4	4
		5,0		2	3	3
		7,0				2
Klimatyzator kanałowy LSP		3,5	2	3	4	4
		5,0		2	3	3
		7,0				2
Klimatyzator kanałowy MSP		3,5	2	3	4	4
		5,0		2	3	3
		7,0				2
		10,0				
		12,0				
Klimatyzator konsolowy		3,5	2	3	4	4
		5,0		2	3	3
Klimatyzator podsufitowy	 	5,0		2	3	3
		7,0				2
		10,0				
		12,0				



Komercyjne

Specyfikacje

Klimatyzator kasetonowy 360 R32

- Doprowadzanie powietrza 360°.
- Rozprężenie bez łopatek przy użyciu 3 wentylatorów wzmacniacza.
- Wbudowana pompa skroplin (750 mmH_2O).
- Tryb wysokiego sufitu do wysokości do 4,6 m (12,8/14,0 kW), 3,9 m (11,2 kW), 3,5 m (4,5~9,0 kW).
- Jonizator SPi (w zestawie)
- Okrągły lub kwadratowy panel kaset.



Jednostka wewnętrzna			AC071RN4PKG/EU	AC100RN4PKG/EU	AC120RN4PKG/EU	AC140RN4PKG/EU
Jednostka zewnętrzna – jednofazowa			AC071RXADKG/EU	AC100RXADKG/EU	AC120RXADKG/EU	AC140RXADKG/EU
Jednostka zewnętrzna – trójfazowa			-	AC100RXADNG/EU	AC120RXADNG/EU	AC140RXADNG/EU
Moc						
	Chłodzenie (Min./Nom./Maks.)	**kW**	1,50/7,10/8,70	3,00/10,00/12,00	3,50/12,00/13,50	3,50/13,40/15,50
	Ogrzewanie @ +7 °C (Min./Nom./Maks.)	**kW**	1,90/8,00/9,00	2,20/11,20/15,50	3,50/13,20/15,50	3,50/15,50/18,00
	Ogrzewanie przy -5 °C	**kW**	7,80	11,00	12,90	15,20
	Ogrzewanie przy -15 °C	**kW**	7,00	9,70	11,50	13,50
Wydajność						
Efektywność energetyczna Chłodzenie	**SEER[1]**	**W/W**	6,7/ A++	6,8/ A++	6,0/ A+	6,4
	Zużycie energii elektrycznej	**kWh/a**	371	515	TBA	-
	Pdesignc	**kW**	7,1	10,0	TBA	-
	EER	**W/W**	2,60	3,08	2,69	2,81
Efektywność energetyczna Ogrzewanie	**SCOP[1]**	**W/W**	4,2/ A+	4,3/ A+	4,0/ A+	4,1
	Zużycie energii elektrycznej	**kWh/a**	1 500	1 726	TBA	-
	Pdesignh (umiarkowany)	**kW**	4,5	5,3	6,5	8,4
	COP[1]	**W/W**	3,23	3,50	3,26	3,35
Natężenie przepływu powietrza	**Jednostka wewnętrzna (Wys./śred./nis.)**	**m^3/min**	17,5/15,9/14,3	31,2/25,5/19,8	32,5/25,5/19,8	110,0
Moc akustyczna	**Jednostka wewnętrzna**	**dB(A)**	53	61	61	61
	Jednostka zewnętrzna	**dB(A)**	65	69	70	69
Ciśnienie akustyczne	**Jednostka wewnętrzna (Wys./śred./nis.)**	**dB(A)**	36/33/29	44/39/33	45/40/35	45/41/37
	Jednostka zewnętrzna (grzanie/chłodzenie)	**dB(A)**	51/49	54/52	56/54	54/53
Wentylator/ Jednostka zewnętrzna	**Typ**		Turbo	Turbo	Turbo	Turbo
	Zasilanie	**W**	65	97	97	97
	Ilość wentylatorów	**-**	1	1	1	1
Zewnętrzne ciśnienie statyczne	**Min./Stand./Maks.**	**Pa**				
Zakres temperatury pracy	**Chłodzenie**	**°C**	-15~50	-15~50	-15~50	-15~50
	Ogrzewanie	**°C**	-20,0~24,0	-20,0~24,0	-20,0~24,0	-20,0~24,0
Dane elektryczne						
Źródło zasilania	**Jednostka wewnętrzna**	**Φ, #, V, Hz**	1Φ, 2, 220~240 V, 50 Hz	1Φ, 2, 220~240 V, 50 Hz	1Φ, 2, 220~240 V, 50 Hz	1Φ, 2, 220~240 V, 50 Hz
	Jednofazowa jednostka zewnętrzna	**Φ, #, V, Hz**	1Φ, 2, 220~240 V, 50 Hz	1Φ, 2, 220~240 V, 50 Hz	1Φ, 2, 220~240 V, 50 Hz	1Φ, 2, 220~240 V, 50 Hz
	Trójfazowa jednostka zewnętrzna	**Φ, #, V, Hz**	-	3Φ, 4, 380~415 V, 50 Hz	3Φ, 4, 380~415 V, 50 Hz	3Φ, 4, 380~415 V, 50 Hz
Typ sprężarki	**Jednostka zewnętrzna**	**Typ**	Podwójna rotacyjna BLDC	Podwójna rotacyjna BLDC	Podwójna rotacyjna BLDC	Podwójna rotacyjna BLDC
Pobór mocy (Min./Nom./Maks.)	**Chłodzenie**	**kW**	0,35/2,73/3,60	0,60/3,24/4,70	0,90/4,45/5,30 0,90/4,45/5,50 dla 3fazowej	0,80/4,76/6,45
	Ogrzewanie	**kW**	0,35/2,48/3,95	0,46/3,20/5,40	0,75/4,05/5,60	0,70/4,62/7,36
Pobór prądu nominalny	**Chłodzenie (Min./Stand./Maks.)**	**A**	2,00/11,80/16,00	3,0/14,4/20,4	4,3/19,5/24,0	3,70/20,60/28,00
	Ogrzewanie (Min./Stand./Maks.)	**A**	2,0/10,7/17,0	2,5/14,2/23,0	3,7/17,7/26,0	3,5/20,0/32,0
	Chłodzenie - trójfazowe (min./st./maks.)	**A**	-	1,5/5,1/7,1	2,1/6,9/10,0	2,1/7,3/10,5
	Ogrzewanie - trójfazowe (min./st./maks.)	**A**	-	1,2/5,0/8,4	2,1/6,3/12,0	1,9/7,1/12,0
Wymiary						



Jednostka wewnętrzna			AC071RN4PKG/EU	AC100RN4PKG/EU	AC120RN4PKG/EU	AC140RN4PKG/EU
Jednostka zewnętrzna – jednofazowa			AC071RXADKG/EU	AC100RXADKG/EU	AC120RXADKG/EU	AC140RXADKG/EU
Jednostka zewnętrzna – trójfazowa			-	AC100RXADNG/EU	AC120RXADNG/EU	AC140RXADNG/EU
Wymiary netto (Sz. × Wys. × Gł.)	**Jednostka wewnętrzna**	**mm**	947 x 281 x 947	947 x 365 x 947	947 x 365 x 947	947 x 365 x 947
	Jednostka zewnętrzna	**mm**	880 x 798 x 310	940 x 998 x 330	940 x 998 x 330	940 x 1 210 x 330
Waga netto	**Jednostka wewnętrzna**	**kg**	20,2	23,5	23,5	25,5
	Jednostka zewnętrzna	**kg**	51,0	75,0	81,0	91,5
Czynnik chłodniczy						
Czynnik chłodniczy	**Typ**		R32 (zawiera fluorowane gazy cieplarniane. GWP = 675)			
	Napełnianie fabryczne	**kg**	1,7/ 15 m	2,7/ 30 m	2,7/ 30 m	2,9/ 30 m
	Napełnienie fabryczne w tonach ekwiwalentu CO_2	**tCO_2e**	1,15	1,82	1,82	1,96
	Dodatkowe napełnienie czynnika chłodniczego	**g/m**	25	50	50	50
Połączenia rur	**Rura cieczowa**	**ø, cali**	1/4	3/8	3/8	3/8
	Rura gazowa	**ø, cali**	5/8	5/8	5/8	5/8
Długość rury	**Min./maks.**	**m**	3/50	50	50	75
Wysokość rury	**Maks.**	**m**	30	30	30	30
Połączenia rur	**Rura odprowadzająca**	**ø, mm**	VP25 (śred. zewn. 32, śred. wewn. 25)	VP25 (śred. zewn. 32, śred. wewn. 25)	VP25 (śred. zewn. 32, śred. wewn. 25)	VP25 (śred. zewn. 32, śred. wewn. 25)
Pozostałe						
Panel	**Kod modelu**		PC4NUNMAN	PC4NUNMAN	PC4NUNMAN	PC4NUNMAN
	Wymiary netto (Sz. × Wys. × Gł.)	**mm**	1 050 x 66 x 1 050	1 050 x 66 x 1 050	1 050 x 66 x 1 050	1 050 x 66 x 1 050
	Waga netto	**kg**	2,7	2,7	2,7	2,7
Akcesoria	**Pompa skroplin**		W zestawie	W zestawie	W zestawie	W zestawie
	Maks. Wysokość podnoszenia/wyporność	**mm/ litr/ h**	750/24	750/24	750/24	750/24

Akcesoria



Bezprzewodowy sterownik zdalny	Sterownik uproszczony	Sterownik dotykowy	Zaawansowany sterownik Sterownik	Zestaw Wi-Fi	Termostat zewnętrzny	Panel (obowiązkowy)	Panel (obowiązkowy)	Panel (obowiązkowy)	Panel (obowiązkowy)	Jonizator SPi
AR-KH03E	MWR-SH00N	MWR-SH11N	MWR-WG00JN/ MWR-WG00KN	MIM-H04EN	MRW-TA	PC4NUDMAN	PC4NUNMAN	PC4NBDMAN	PC4NBNMAN	MSD-CAN1

[1] Przedstawione etykiety energetyczne są zgodne z klasyfikacją etykiet UE nr 626/2011 (partia 10) 2019, w skali od D do A+++.

Rysunki wymiarowe

Kasetonowe 360 (panel kwadratowy)

AC071*N4PK*/EU

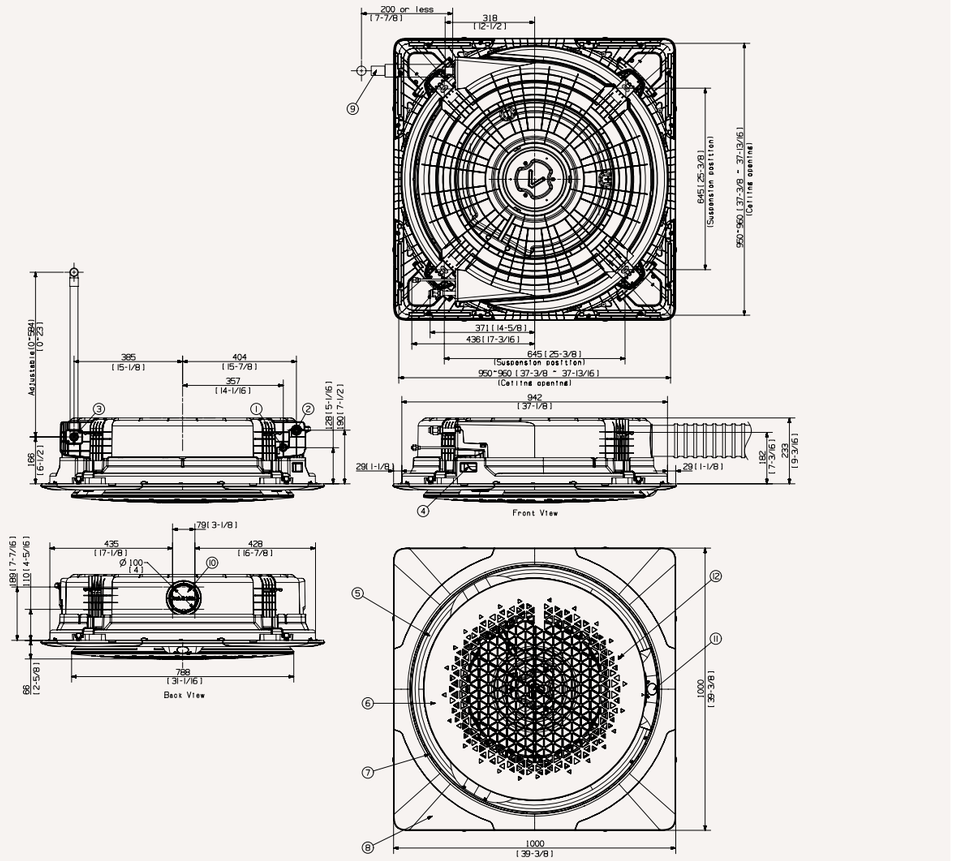

Nr	Nazwa	Opis
1	Rura cieczowa	ø6.35 (1/4)
2	Rura gazowa	ø15,88 (5/8)
3	Rura odprowadzająca skropliny	VP25 (śred. zewn. 32, śred. wewn. 25)
4	Kanał kabli zasilających/komunikacyjnych	
5	Dostarczanie powietrza	
6	Wlot powietrza	
7	Pusta przestrzeń wentylatora wzmacniacza	
8	Panel	
9	Rura odprowadzająca skropliny (akcesoria)	
10	Otwór wybijany – powietrze zewnętrzne	ø 100 mm
11	Wyświetlacz	
12	Bezprzewodowy zdalny odbiornik sterownika	

AC090/100/120/140*N4PK*/EU

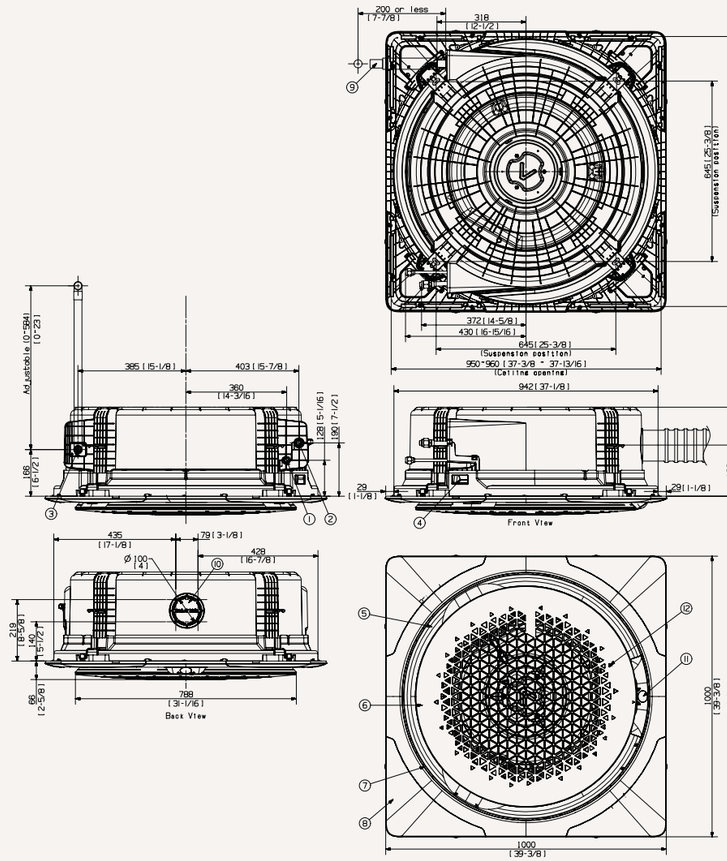

Nr	Nazwa	Opis
1	Rura cieczowa	ø9,52 (3/8)
2	Rura gazowa	ø15,88 (5/8)
3	Rura odprowadzająca skropliny	VP25 (śred. zewn. 32, śred. wewn. 25)
4	Kanał kabli zasilających/komunikacyjnych	
5	Dostarczanie powietrza	
6	Wlot powietrza	
7	Pusta przestrzeń wentylatora wzmacniacza	
8	Panel	
9	Rura odprowadzająca skropliny (akcesoria)	
10	Otwór wybijany – powietrze zewnętrzne	ø 100 mm
11	Wyświetlacz	
12	Bezprzewodowy zdalny odbiornik sterownika	

Rysunki wymiarowe

Kasetonowe 360 (panel okrągły)

AC071*N4PK*/EU

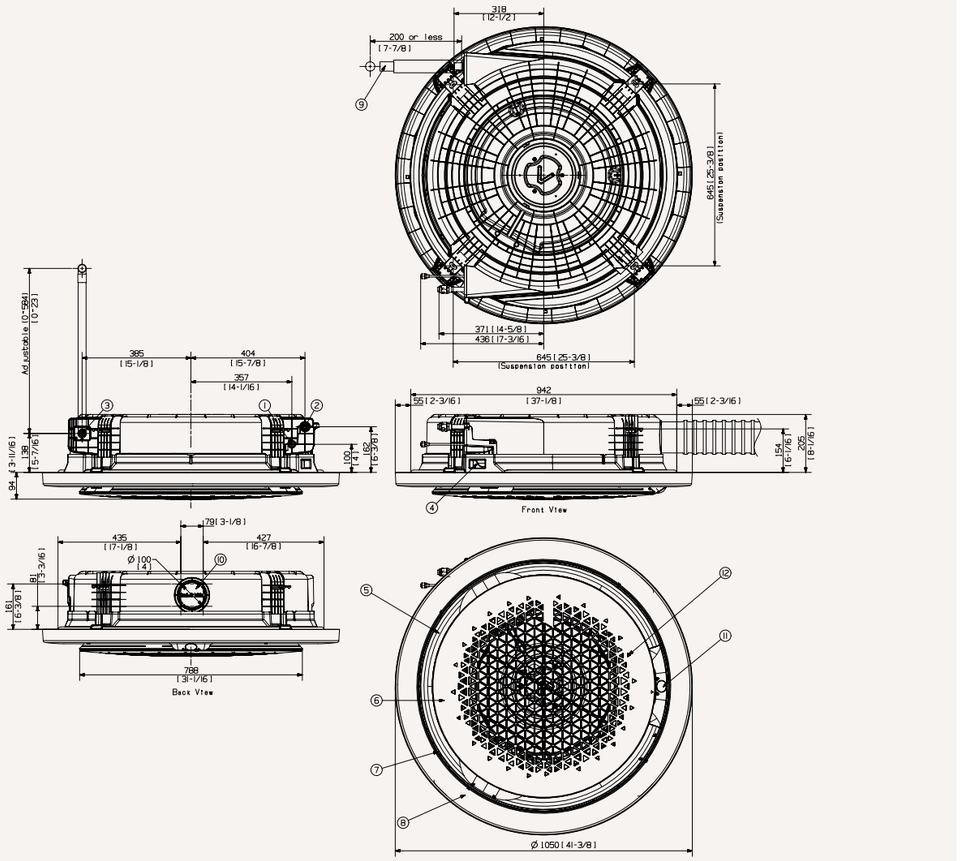

Nr	Nazwa	Opis
1	Rura cieczowa	ø6.35 (1/4)
2	Rura gazowa	ø15,88 (5/8)
3	Rura odprowadzająca skropliny	VP25 (śred. zewn. 32, śred. wewn. 25)
4	Kanał kabli zasilających/komunikacyjnych	
5	Dostarczanie powietrza	
6	Wlot powietrza	
7	Pusta przestrzeń wentylatora wzmacniacza	
8	Panel	
9	Rura odprowadzająca skropliny (akcesoria)	
10	Otwór wybijany – powietrze zewnętrzne	ø 100 mm
11	Wyświetlacz	
12	Bezprzewodowy zdalny odbiornik sterownika	

AC090/100/120/140*N4PK*/EU

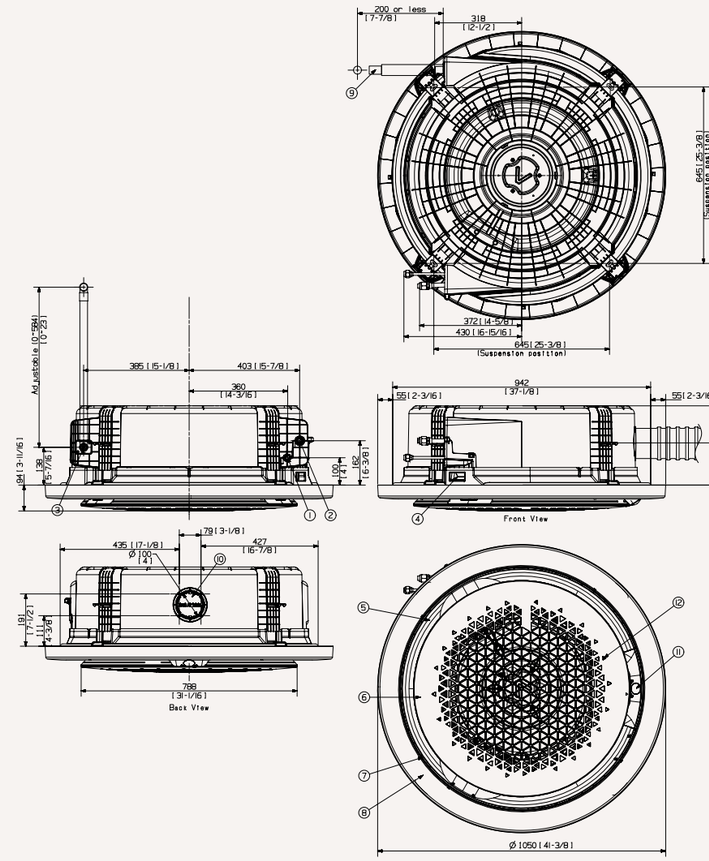

Nr	Nazwa	Opis
1	Rura cieczowa	ø9,52 (3/8)
2	Rura gazowa	ø15,88 (5/8)
3	Rura odprowadzająca skropliny	VP25 (śred. zewn. 32, śred. wewn. 25)
4	Kanał kabli zasilających/komunikacyjnych	
5	Dostarczanie powietrza	
6	Wlot powietrza	
7	Pusta przestrzeń wentylatora wzmacniacza	
8	Panel	
9	Rura odprowadzająca skropliny (akcesoria)	
10	Otwór wybijany – powietrze zewnętrzne	ø 100 mm
11	Wyświetlacz	
12	Bezprzewodowy zdalny odbiornik sterownika	

Specyfikacje

Klimatyzator kasetonowy 4-kierunkowy Mini Wind-Free™

- Chłodzenie 2-etapowe: Szybkie chłodzenie i chłodzenie Wind-Free™.
- Czterokierunkowe doprowadzanie powietrza przez niezależne regulowane łopatki.
- Kąt łopatek od 32° do 75°; szerokość łopatki 66 mm.
- Wbudowany czujnik wilgotności.
- Wbudowana pompa skroplin (750 mmH_2O).



Jednostka wewnętrzna Jednostka zewnętrzna – jednofazowa Jednostka zewnętrzna – trójfazowa			AC026RNNDKG/EU AC026RXADKG/EU	AC035RNNDKG/EU AC035RXADKG/EU	AC052RNNDKG/EU AC052RXADKG/EU	AC071RNNDKG/EU AC071RXADKG/EU
Moc						
	Chłodzenie (Min./Nom./Maks.)	**kW**	0,87/2,60/4,10	0,88/3,50/4,50	1,30/5,00/6,20	1,50/6,80/8,30
	Ogrzewanie @ +7 °C (Min./Nom./Maks.)	**kW**	0,98/3,40/4,10	1,00/4,00/4,80	1,30/5,50/7,50	1,90/7,50/9,00
	Ogrzewanie przy -5 °C	**kW**	3,3	3,9	5,4	7,4
	Ogrzewanie przy -15 °C	**kW**	3,00	3,50	4,80	6,50
Wydajność						
Efektywność energetyczna Chłodzenie	**SEER[1]**	**W/W**	7,1/ A++	7,0/ A++	6,7/ A++	6,1/ A++
	Zużycie energii elektrycznej	**kWh/a**	128	175	261	390
	Pdesignc	**kW**	2,6	3,5	5,0	6,8
	EER	**W/W**	3,88	3,40	3,27	2,47
Efektywność energetyczna Ogrzewanie	**SCOP[1]**	**W/W**	4,3/ A+	4,3/ A+	4,2/ A+	3,8/ A
	Zużycie energii elektrycznej	**kWh/a**	684	684	800	1 474
	Pdesignh (umiarkowany)	**kW**	2,1	2,1	2,4	4,0
	COP[1]	**W/W**	3,69	3,33	3,62	2,68
Natężenie przepływu powietrza	**Jednostka wewnętrzna (Wys./śred./nis.)**	**m³/min**	8,0/7,0/6,0	9,2/8,0/6,4	10,5/9,5/8,5	11,5/10,5/9,5
Moc akustyczna	**Jednostka wewnętrzna**	**dB(A)**	48	50	56	58
	Jednostka zewnętrzna	**dB(A)**	59	61	62	65
Ciśnienie akustyczne	**Jednostka wewnętrzna (Wys./śred./nis.)**	**dB(A)**	31/28/25	34/30/25	39/34/29	42/39/36
	Jednostka zewnętrzna (Wys./śred./nis.)	**dB(A)**	47/46	48/48	48/48	51/49
Wentylator/Jednostka zewnętrzna	**Typ**		Turbo	Turbo	Turbo	Turbo
	Zasilanie	**W**	65	65	65	65
	Ilość wentylatorów	**-**	1	1	1	1
Zewnętrzne ciśnienie statyczne	**Min./Stand./Maks.**	**Pa**				
Zakres temperatury pracy	**Chłodzenie**	**°C**	-15~46	-15~46	-15~50	-15~50
	Ogrzewanie	**°C**	-20,0~24,0	-20,0~24,0	-20,0~24,0	-20,0~24,0
Dane elektryczne						
Źródło zasilania	**Jednostka wewnętrzna**	**Φ, #, V, Hz**	1Φ, 2, 220~240 V, 50 Hz	1Φ, 2, 220~240 V, 50 Hz	1Φ, 2, 220~240 V, 50 Hz	1Φ, 2, 220~240 V, 50 Hz
	Jednofazowa jednostka zewnętrzna	**Φ, #, V, Hz**	1Φ, 2, 220~240 V, 50 Hz	1Φ, 2, 220~240 V, 50 Hz	1Φ, 2, 220~240 V, 50 Hz	1Φ, 2, 220~240 V, 50 Hz
	Trójfazowa jednostka zewnętrzna	**Φ, #, V, Hz**				
Typ sprężarki	**Jednostka zewnętrzna**	**Typ**	Pojedynczy silnik BLDC	Pojedynczy silnik BLDC	Podwójna rotacyjna BLDC	Podwójna rotacyjna BLDC
Pobór mocy (Min./Nom./Maks.)	**Chłodzenie**	**kW**	0,16/0,67/1,20	0,18/1,03/1,40	0,31/1,53/2,10	0,35/2,75/3,60
	Ogrzewanie	**kW**	0,20/0,92/1,45	0,19/1,20/1,80	0,35/1,52/2,40	0,35/2,80/3,95
Pobór prądu nominalny	**Chłodzenie (Min./Stand./Maks.)**	**A**	1,3/3,5/5,5	1,4/5,0/6,0	2,6/7,0/9,5	2,0/12,0/16,0
	Ogrzewanie (Min./Stand./Maks.)	**A**	1,3/4,6/7,0	1,3/5,7/10,5	2,9/7,0/11,0	2,0/12,0/17,0
	Chłodzenie - trójfazowe (min./st./maks.)	**A**				
	Ogrzewanie - trójfazowe (min./st./maks.)	**A**				
Wymiary						
Wymiary netto (Sz. × Wys. × Gł.)	**Jednostka wewnętrzna**	**mm**	575 x 250 x 575	575 x 250 x 575	575 x 250 x 575	575 x 250 x 575
	Jednostka zewnętrzna	**mm**	790 x 548 x 285	790 x 548 x 285	880 x 638 x 310	880 x 798 x 310
Waga netto	**Jednostka wewnętrzna**	**kg**	11,5	11,5	12,0	12,0
	Jednostka zewnętrzna	**kg**	32,5	32,5	43,5	51,0



Jednostka wewnętrzna Jednostka zewnętrzna – jednofazowa Jednostka zewnętrzna – trójfazowa			AC026RNNDKG/EU AC026RXADKG/EU	AC035RNNDKG/EU AC035RXADKG/EU	AC052RNNDKG/EU AC052RXADKG/EU	AC071RNNDKG/EU AC071RXADKG/EU
Czynnik chłodniczy						
Czynnik chłodniczy	**Typ**		R32 (zawiera fluorowane fazy cieplarniane. GWP = 675)			
	Napełnianie fabryczne	**kg**	0,9/ 20 m	0,9/ 20 m	1,2/ 10 m	1,7/ 15 m
	Napełnienie fabryczne w tonach ekwiwalentu CO_2	**tCO_2e**	0,61	0,61	0,81	1,15
	Dodatkowe napełnienie czynnika chłodniczego	**g/m**	-	-	15	25
Połączenia rur	**Rura cieczowa**	**ø, cali**	1/4	1/4	1/4	1/4
	Rura gazowa	**ø, cali**	3/8	3/8	1/2	5/8
Długość rury	**Min./maks.**	**m**	3/20	3/20	3/30	3/50
Wysokość rury	**Maks.**	**m**	15	15	20	30
Połączenia rur	**Rura odprowadzająca**	**ø, mm**	ŚW 18	ŚW 18	ŚW 18	ŚW 18
Pozostałe						
Panel	**Kod modelu**		PC4SUFMAN	PC4SUFMAN	PC4SUFMAN	PC4SUFMAN
	Wymiary netto (Sz. × Wys. × Gł.)	**mm**	620 x 46 x 620	620 x 46 x 620	620 x 46 x 620	620 x 46 x 620
	Waga netto	**kg**	2,7	2,7	2,7	2,7
Akcesoria	**Pompa skroplin**		W zestawie	W zestawie	W zestawie	W zestawie
	Maks. Wysokość podnoszenia/wyporność	**mm/ litr/ h**	750/24	750/24	750/24	750/24

Akcesoria



Bezprzewodowy sterownik zdalny	Sterownik uproszczony	Sterownik dotykowy	Zaawansowany sterownik Sterownik	Panel (obowiązkowy)	Termostat zewnętrzny	Zestaw Wi-Fi	Jonizator SPi
AR-EH03E	MWR-SH00N	MWR-SH11N	MWR-WG00JN/ MWR-WG00KN	PC4SUFMAN	MRW-TA	MIM-H04EN	MSD-CAN1

[1] Przedstawione etykiety energetyczne są zgodne z klasyfikacją etykiet UE nr 626/2011 (partia 10) 2019, w skali od D do A+++.

Komercyjne

Rysunki wymiarowe

Klimatyzator kasetonowy 4-kierunkowy Mini Wind-Free™

AC026/035/052/060/071*NNDK*/EU

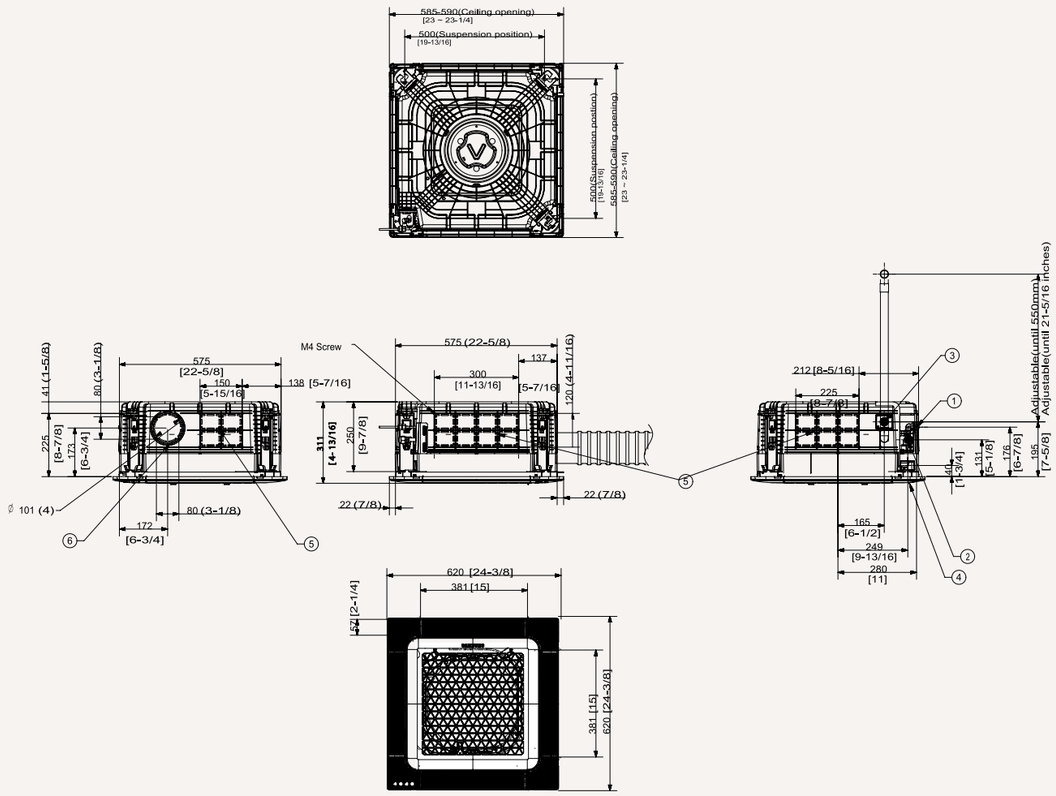



Specyfikacje

Klimatyzator kasetonowy 4-kierunkowy Wind-Free™ R32

- Chłodzenie 2-etapowe: Szybkie chłodzenie i chłodzenie Wind-Free™.
- Czterokierunkowe doprowadzanie powietrza przez niezależne regulowane łopatki.
- Kąt łopatek od 34° do 68°; szerokość łopatki 84 mm.
- Wbudowany czujnik wilgotności.
- Tryb wysokiego sufitu do wysokości do 4,6 m (12,0~14,0 kW), 3,9 m (9,0~10,0 kW), 3,5 m (5,2~7,1 kW).
- Wbudowana pompa skroplin (750 mmH_2O).
- Jonizator SPi (w zestawie)



Jednostka wewnętrzna Jednostka zewnętrzna – jednofazowa Jednostka zewnętrzna – trójfazowa			AC052RN4DKG/EU AC052RXADKG/EU -	AC071RN4DKG/EU AC071RXADKG/EU -	AC100RN4DKG/EU AC100RXADKG/EU AC100RXADNG/EU	AC120RN4DKG/EU AC120RXADKG/EU AC120RXADNG/EU	AC140RN4DKG/EU AC140RXADKG/EU AC140RXADNG/EU
Moc							
	Chłodzenie (Min./Nom./Maks.)	**kW**	1,00/5,00/6,50	1,50/7,10/8,70	3,00/10,00/12,00	3,50/12,00/13,50	3,50/13,40/15,00
	Ogrzewanie @ +7 °C (Min./Nom./Maks.)	**kW**	1,00/6,00/7,00	1,90/8,00/9,00	2,20/11,20/15,50	3,50/13,20/15,50	3,50/15,50/18,00
	Ogrzewanie przy -5 °C	**kW**	5,90	7,80	11,00	12,90	15,20
	Ogrzewanie przy -15 °C	**kW**	5,20	7,00	9,70	11,50	13,50
Wydajność							
Efektywność energetyczna Chłodzenie	**SEER**[1]	**W/W**	7,6/ A++	6,7/ A++	7,0/ A++	6,0/ A+	6,6/ A++
	Zużycie energii elektrycznej	**kWh/a**	230	371	500	TBA	-
	Pdesignc	**kW**	5,0	7,1	10,0	TBA	8,4
	EER	**W/W**	3,50	2,98	2,92	2,60	3,16
Efektywność energetyczna Ogrzewanie	**SCOP**[1]	**W/W**	4,3/ A+	4,2/ A+	4,3/ A++	4,0/ A+	4,3/ A++
	Zużycie energii elektrycznej	**kWh/a**	847	1 500	1 726	TBA	-
	Pdesignh (umiarkowany)	**kW**	2,60	4,50	5,30	6,5	-
	COP[1]	**W/W**	4,03	3,27	3,61	3,18	3,16
Natężenie przepływu powietrza	**Jednostka wewnętrzna (Wys./śred./nis.)**	**m³/min**	15,0/14,0/13,0	19,5/16,5/14,5	312,0/25,0/19,0	32,0/26,0/20.0	32,0/27,0/22,0
Moc akustyczna	**Jednostka wewnętrzna**	**dB(A)**	49	53	61	61	61
	Jednostka zewnętrzna	**dB(A)**	62	65	69	70	69
Ciśnienie akustyczne	**Jednostka wewnętrzna (Wys./śred./nis.)**	**dB(A)**	33/31/29	36/33/29	44/39/33	45/40/35	45/41/37
	Jednostka zewnętrzna (Wys./śred./nis.)	**dB(A)**	48/48	51/49	54/52	56/54	54/53
Wentylator/ Jednostka wewnętrzna	**Typ**		BLDC	BLDC	BLDC	BLDC	BLDC
	Zasilanie	**W**	65	65	97	97	97
	Ilość wentylatorów	**-**	1	1	1	1	1
Zewnętrzne ciśnienie statyczne	**Min./Stand./Maks.**	**Pa**					
Zakres temperatury pracy	**Chłodzenie**	**°C**	-15~50	-15~50	-15~50	-15~50	-15~50
	Ogrzewanie	**°C**	-20,0~24,0	-20,0~24,0	-20,0~24,0	-20,0~24,0	-20,0~24,0
Dane elektryczne							
Źródło zasilania	**Jednostka wewnętrzna**	**Φ, #, V, Hz**	1Φ, 2, 220~240 V, 50 Hz	1Φ, 2, 220~240 V, 50 Hz	1Φ, 2, 220~240 V, 50 Hz	1Φ, 2, 220~240 V, 50 Hz	1Φ, 2, 220~240 V, 50 Hz
	Jednofazowa jednostka zewnętrzna	**Φ, #, V, Hz**	1Φ, 2, 220~240 V, 50 Hz	1Φ, 2, 220~240 V, 50 Hz	1Φ, 2, 220~240 V, 50 Hz	1Φ, 2, 220~240 V, 50 Hz	1Φ, 2, 220~240 V, 50 Hz
	Trójfazowa jednostka zewnętrzna	**Φ, #, V, Hz**	-	-	3Φ, 4, 380~415 V, 50 Hz	3Φ, 4, 380~415 V, 50 Hz	3Φ, 4, 380~415 V, 50 Hz
Typ sprężarki	**Jednostka zewnętrzna**	**Typ**	Podwójna rotacyjna BLDC	Podwójna rotacyjna BLDC	Podwójna rotacyjna BLDC	Podwójna rotacyjna BLDC	Podwójna rotacyjna BLDC
Pobór mocy (Min./Nom./Maks.)	**Chłodzenie**	**kW**	0,33/1,43/2,30	0,35/2,38/3,60	0,60/3,42/4,70	0,90/4,60/5,30	0,80/4,62/6,45
	Ogrzewanie	**kW**	0,25/1,49/2,50	0,35/2,45/3,95	0,46/3,10/5,40	0,75/4,15/5,60	0,70/4,90/7,36
Pobór prądu nominalny	**Chłodzenie (Min./Stand./Maks.)**	**A**	1,5/6,5/9,5	2,0/10,3/16,0	3,0/15,2/ 20,4	4,3/20,1/24,0	3,7/20,0/ 28,0
	Ogrzewanie (Min./Stand./Maks.)	**A**	1,5/6,8/12,0	2,0/10,7/17,0	2,5/13,6/23,0	3,7/18,2/26,0	3,5/21,3/32,0
	Chłodzenie - trójfazowe (min./st./maks.)	**A**	-	-	1,5/5,5/7,1	2,1/6,8/10,0	2,1/7,1/10,5
	Ogrzewanie - trójfazowe (min./st./maks.)	**A**	-	-	1,2/5,1/8,4	2,1/6,3/12,0	1,9/7,3/12,0
Wymiary							
Wymiary netto (Sz. × Wys. × Gł.)	**Jednostka wewnętrzna**	**mm**	840 x 204 x 840	840 x 204 x 840	840 x 204 x 840	840 x 288 x 840	840 x 288 x 840
	Jednostka zewnętrzna	**mm**	880 x 638 x 310	880 x 798 x 310	940 x 998 x 330	940 x 998 x 330	940 x 1 210 x 330
Waga netto	**Jednostka wewnętrzna**	**kg**	14,5	14,5	18	18,0	20
	Jednostka zewnętrzna	**kg**	43,0	51,0	75,0	81,0	91,5



Jednostka wewnętrzna Jednostka zewnętrzna – jednofazowa Jednostka zewnętrzna – trójfazowa			AC052RN4DKG/EU AC052RXADKG/EU -	AC071RN4DKG/EU AC071RXADKG/EU -	AC100RN4DKG/EU AC100RXADKG/EU AC100RXADNG/EU	AC120RN4DKG/EU AC120RXADKG/EU AC120RXADNG/EU	AC140RN4DKG/EU AC140RXADKG/EU AC140RXADNG/EU
Czynnik chłodniczy							
Czynnik chłodniczy	**Typ**		R32 (zawiera fluorowane fazy cieplarniane. GWP = 675)				
	Napełnianie fabryczne	**kg**	1,2/ 10 m	1,7/ 15 m	2,7/ 30 m	2,7/ 30 m	2,9/ 30 m
	Napełnienie fabryczne w tonach ekwiwalentu CO_2	**tCO_2e**	0,81	1,15	1,82	1,82	1,96
	Dodatkowe napełnienie czynnika chłodniczego	**g/m**	15	25	50	50	50
Połączenia rur	**Rura cieczowa**	**ø, cali**	1/4	1/4	3/8	3/8	3/8
	Rura gazowa	**ø, cali**	1/2	5/8	5/8	5/8	5/8
Długość rury	**Min./maks.**	**m**	3/30	3/50	50	50	75
Wysokość rury	**Maks.**	**m**	20	30	30	30	30
Połączenia rur	**Rura odprowadzająca**	**ø, mm**	VP25 (śred. zewn. 32, śred. wewn. 25)	VP25 (śred. zewn. 32, śred. wewn. 25)	VP25 (śred. zewn. 32, śred. wewn. 25)	VP25 (śred. zewn. 32, śred. wewn. 25)	VP25 (śred. zewn. 32, śred. wewn. 25)
Pozostałe							
Panel	**Kod modelu**		PC4NUFMAN	PC4NUFMAN	PC4NUFMAN	PC4NUFMAN	PC4NUFMAN
	Wymiary netto (Sz. × Wys. × Gł.)	**mm**	950 x 48 x 950	950 x 48 x 950	950 x 48 x 950	950 x 48 x 950	950 x 48 x 950
	Waga netto	**kg**	6,3	6,3	6,3	6,3	6,3
Akcesoria	**Pompa skroplin**		W zestawie	W zestawie	W zestawie	W zestawie	W zestawie
	Maks. Wysokość podnoszenia/wyporność	**mm/ litr/ h**	750/24	750/24	750/24	750/24	750/24

Akcesoria



Bezprzewodowy sterownik zdalny	Sterownik uproszczony	Sterownik dotykowy	Zaawansowany sterownik Sterownik	Panel (obowiązkowy)	Termostat zewnętrzny	Zestaw Wi-Fi	Jonizator SPi
AR-EH03E	**MWR-SH00N**	**MWR-SH11N**	**MWR-WG00JN/ MWR-WG00KN**	**PC4NUFMAN**	**MRW-TA**	**MIM-H04EN**	**MSD-CAN1**

[1] Przedstawione etykiety energetyczne są zgodne z klasyfikacją etykiet UE nr 626/2011 (partia 10) 2019, w skali od D do A+++.

Rysunki wymiarowe

4-kierunkowy klimatyzator kasetonowy Wind-Free™

AC052/071*N4DK*/EU

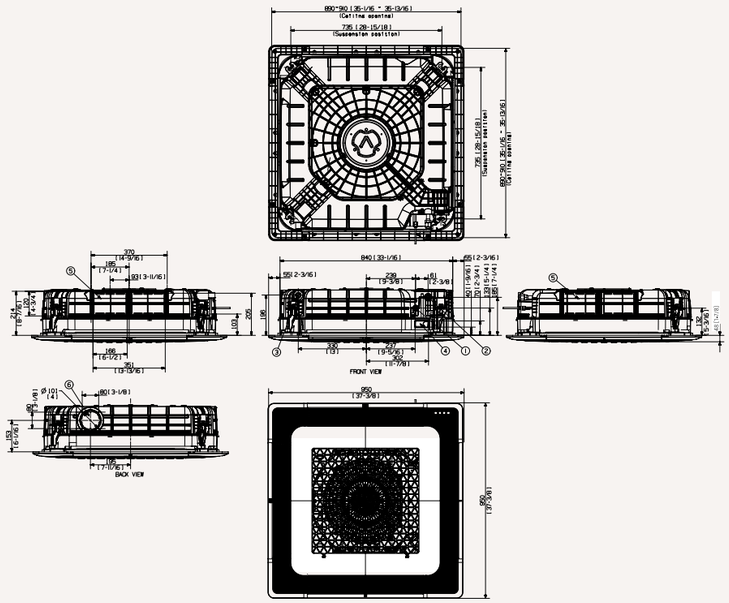

AC071JN4CEH/EU, AC100JN4CEH/EU, AC125JN4CEH/EU

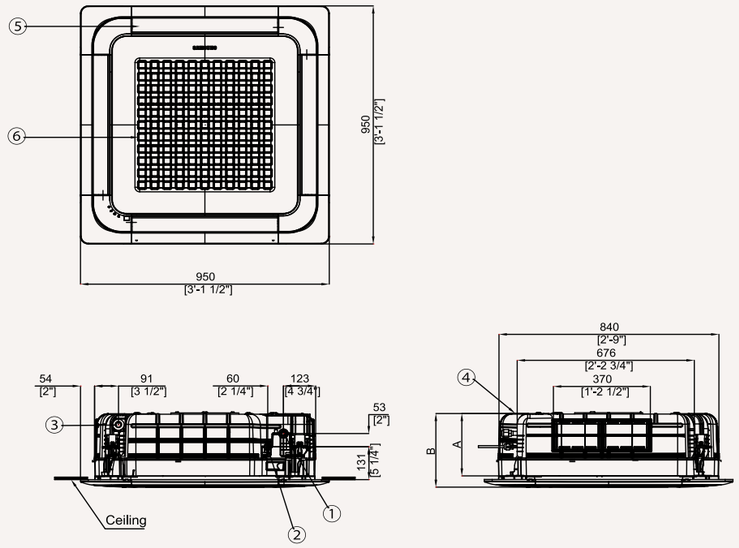

AC090/100/120/140*N4DK*/EU

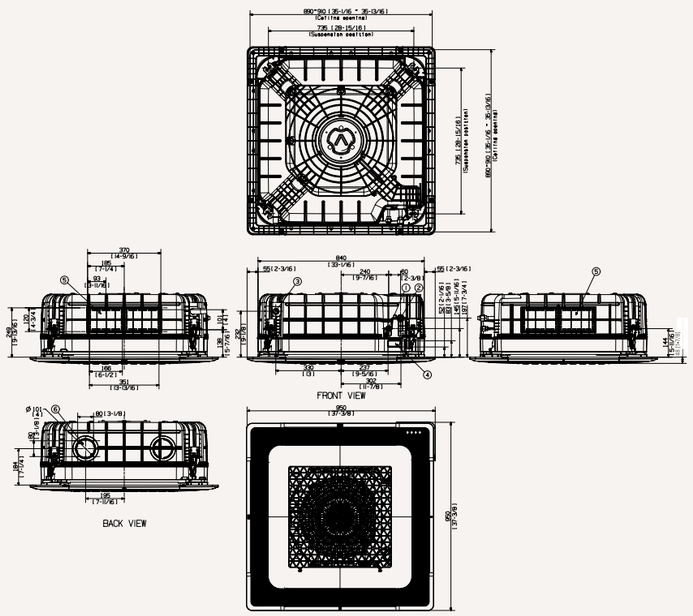

Specyfikacje

Klimatyzator kasetonowy 1-kierunkowy Wind-Free™ R32

- Chłodzenie 2-etapowe: Szybkie chłodzenie i chłodzenie Wind-Free™.
- Kąt łopatek od 37° do 87°; szerokość łopatki 100 mm.
- Wbudowany czujnik wilgotności.
- Wysokość tylko 152 mm.
- Wbudowana pompa skroplin (750 mmH_2O).




Jednostka wewnętrzna Jednostka zewnętrzna – jednofazowa Jednostka zewnętrzna – trójfazowa			AC026RN1DKG/EU AC026RXADKG/EU	AC035RN1DKG/EU AC035RXADKG/EU
Moc				
	Chłodzenie (Min./Nom./Maks.)	**kW**	0,82/2,60/3,80	0,85/3,50/4,20
	Ogrzewanie @ +7 °C (Min./Nom./Maks.)	**kW**	0,98/3,30/4,40	1,00/4,00/5,00
	Ogrzewanie przy -5 °C	**kW**	3,2	3,9
	Ogrzewanie przy -15 °C	**kW**	2,9	2,8
Wydajność				
Efektywność energetyczna Chłodzenie	**SEER[1]**	**W/W**	6,4/ A++	6,2/ A++
	Zużycie energii elektrycznej	**kWh/a**	142	198
	Pdesignc	**kW**	2,60	3,50
	EER	**W/W**	3,61	3,21
Efektywność energetyczna Ogrzewanie	**SCOP[1]**	**W/W**	4,0/ A+	4,0/ A+
	Zużycie energii elektrycznej	**kWh/a**	700	700
	Pdesignh (umiarkowany)	**kW**	2,0	2,0
	COP[1]	**W/W**	3,26	3,12
Natężenie przepływu powietrza	**Jednostka wewnętrzna (Wys./śred./nis.)**	**m^3/min**	7,3/6,5/5,8	9,0/8,2/7,2
Moc akustyczna	**Jednostka wewnętrzna**	**dB(A)**	52	55
	Jednostka zewnętrzna	**dB(A)**	59	61
Ciśnienie akustyczne	**Jednostka wewnętrzna (Wys./śred./nis./Cicha)**	**dB(A)**	32/29/26/25	35/32/29/28
	Jednostka zewnętrzna (Wys./śred./nis.)	**dB(A)**	47/46	48/48
Wentylator/Jednostka zewnętrzna	**Typ**		Wentylator poprzeczny	Wentylator poprzeczny
	Zasilanie	**W**	27	27
	Ilość wentylatorów	**-**	1	1
Zewnętrzne ciśnienie statyczne	**Min./Stand./Maks.**	**Pa**		
Zakres temperatury pracy	**Chłodzenie**	**°C**	-15~46	-15~46
	Ogrzewanie	**°C**	-20,0~24,0	-20,0~24,0
Dane elektryczne				
Źródło zasilania	**Jednostka wewnętrzna**	**Φ, #, V, Hz**	1Φ, 2, 220~240 V, 50 Hz	1Φ, 2, 220~240 V, 50 Hz
	Jednofazowa jednostka zewnętrzna	**Φ, #, V, Hz**	1Φ, 2, 220~240 V, 50 Hz	1Φ, 2, 220~240 V, 50 Hz
	Trójfazowa jednostka zewnętrzna	**Φ, #, V, Hz**		
Typ sprężarki	**Jednostka zewnętrzna**	**Typ**	Pojedynczy silnik BLDC	Pojedynczy silnik BLDC
Pobór mocy (Min./Nom./Maks.)	**Chłodzenie**	**kW**	0,17/0,72/1,16	0,18/1,09/1,40
	Ogrzewanie	**kW**	0,20/1,01/1,45	0,19/1,28/1,80
Pobór prądu nominalny	**Chłodzenie (Min./Stand./Maks.)**	**A**	1,2/3,8/5,4	1,6/5,3/7,5
	Ogrzewanie (Min./Stand./Maks.)	**A**	1,4/5,0/7,0	1,3/6,2/10,5
	Chłodzenie - trójfazowe (min./st./maks.)	**A**		
	Ogrzewanie - trójfazowe (min./st./maks.)	**A**		
Wymiary				
Wymiary netto (Sz. × Wys. × Gł.)	**Jednostka wewnętrzna**	**mm**	970 x 135 x 410	970 x 135 x 410
	Jednostka zewnętrzna	**mm**	790 x 548 x 285	790 x 548 x 285
Waga netto	**Jednostka wewnętrzna**	**kg**	9,2	9,2
	Jednostka zewnętrzna	**kg**	32,5	32,5




Jednostka wewnętrzna Jednostka zewnętrzna – jednofazowa Jednostka zewnętrzna – trójfazowa			AC026RN1DKG/EU AC026RXADKG/EU	AC035RN1DKG/EU AC035RXADKG/EU
Czynnik chłodniczy				
Czynnik chłodniczy	**Typ**		R32 (zawiera fluorowane fazy cieplarniane. GWP = 675)	
	Napełnianie fabryczne	**kg**	0,9/ 20 m	0,9/ 20 m
	Napełnienie fabryczne w tonach ekwiwalentu CO_2	**tCO_2e**	0,61	0,61
	Dodatkowe napełnienie czynnika chłodniczego	**g/m**	-	-
Połączenia rur	**Rura cieczowa**	**ø, cali**	1/4	1/4
	Rura gazowa	**ø, cali**	3/8	3/8
Długość rury	**Min./maks.**	**m**	3/20	3/20
Wysokość rury	**Maks.**	**m**	15	15
Połączenia rur	**Rura odprowadzająca**	**ø, mm**	ŚW18	ŚW18
Pozostałe				
Panel	**Kod modelu**		PC1NWFMAN	PC1NWFMAN
	Wymiary netto (Sz. × Wys. × Gł.)	**mm**	1198 x 35 x 500	1198 x 35 x 500
	Waga netto	**kg**	4,3	4,3
Akcesoria	**Pompa skroplin**		W zestawie	W zestawie
	Maks. Wysokość podnoszenia/wyporność	**mm/ litr/ h**	750/24	750/24

Akcesoria









Bezprzewodowy sterownik zdalny	Sterownik uproszczony	Sterownik dotykowy	Zaawansowany sterownik Sterownik	Zestaw Wi-Fi	Panel (obowiązkowy)	Termostat zewnętrzny
AR-EH03E	MWR-SH00N	MWR-SH11N	MWR-WG00JN/ MWR-WG00KN	MIM-H04EN	PC4NUNMAN	MRW-TA

[1] Przedstawione etykiety energetyczne są zgodne z klasyfikacją etykiet UE nr 626/2011 (partia 10) 2019, w skali od D do A+++.

Komercyjne

Rysunki wymiarowe

Klimatyzator kasetonowy 1-kierunkowy Wind-Free™

AC026/035MN1DKH/EU

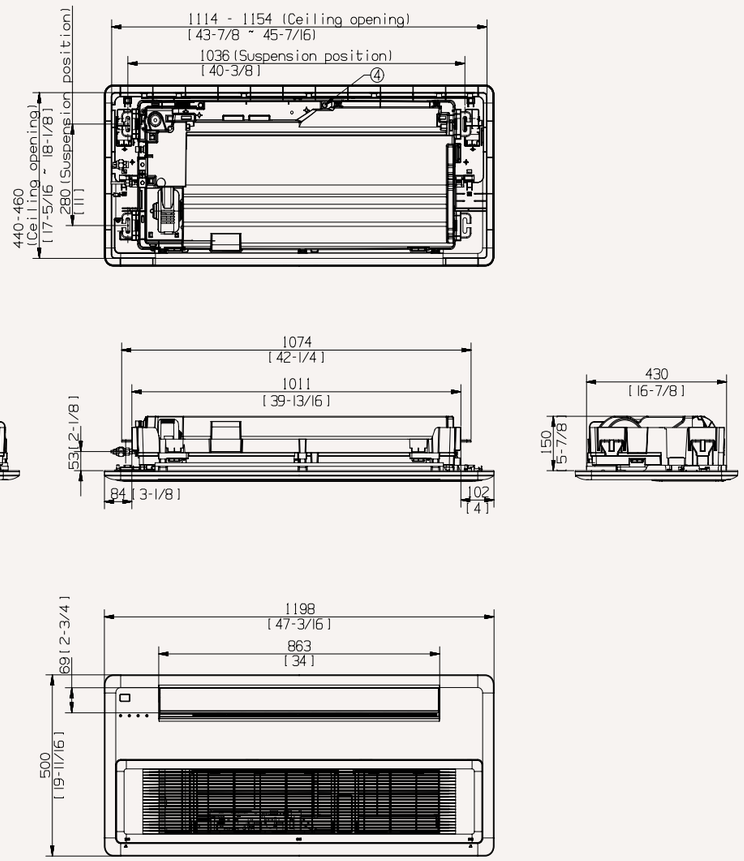

Nr	Nazwa	Opis
1	**Połączenie rury cieczowej**	ø6.35 (1/4)
2	**Połączenie rury gazowej**	ø9,52 (3/8)
3	**Połączenie rury odprowadzającej**	VP20 (śred. zewn. 26, śred. wewn. 20)
4	**Kanał kabli zasilających/komunikacyjnych**	



Komercyjne

Specyfikacje

Klimatyzator kanałowy LSP R32

- Wentylator z silnikiem prądu zmiennego; zewnętrzne ciśnienie statyczne do 40 Pa; wysokość tylko 200 mm.
- Pompka skroplin z wysokością podnoszenia 750 mmHO (opcjonalnie); dołączony filtr antybakteryjny.



Jednostka wewnętrzna Jednostka zewnętrzna – jednofazowa Jednostka zewnętrzna – trójfazowa			AC026RNLDKG/EU AC026RXADKG/EU	AC035RNLDKG/EU AC035RXADKG/EU	AC052RNLDKG/EU AC052RXADKG/EU	AC071RNLDKG/EU AC071RXADKG/EU
Moc						
	Chłodzenie (Min./Nom./Maks.)	**kW**	0,80/2,60/3,80	0,85/3,50/4,30	1,20/5,00/6,50	1,50/7,10/8,70
	Ogrzewanie @ +7 °C (Min./Nom./Maks.)	**kW**	0,98/3,30/4,30	1,00/4,00/5,00	1,10/6,00/7,20	1,90/8,00/9,00
	Ogrzewanie przy -5 °C	**kW**	3,2	3,9	5,9	7,8
	Ogrzewanie przy -15 °C	**kW**	2,9	3,5	5,2	7,0
Wydajność						
Efektywność energetyczna Chłodzenie	**SEER[1]**	**W/W**	6,2/ A++	6,1/ A++	6,1/ A++	6,0/ A+
	Zużycie energii elektrycznej	**kWh/a**	147	201	287	414
	Pdesignc	**kW**	2,60	3,50	5,00	7,10
	EER	**W/W**	3,82	3,12	2,96	2,98
Efektywność energetyczna Ogrzewanie	**SCOP[1]**	**W/W**	4,0/ A+	4,0/ A+	3,9/ A	3,9/ A
	Zużycie energii elektrycznej	**kWh/a**	700	700	862	1 328
	Pdesignh (umiarkowany)	**kW**	2,0	2,0	2,4	3,7
	COP[1]	**W/W**	3,79	3,31	3,45	3,36
Natężenie przepływu powietrza	**Jednostka wewnętrzna (Wys./śred./nis.)**	**m³/min**	9,0/8,2/7,4	9,5/8,5/7,5	13,5/11,5/9,5	19,0/14,5/10,0
Moc akustyczna	**Jednostka wewnętrzna**	**dB(A)**	53	53	55	59
	Jednostka zewnętrzna	**dB(A)**	59	61	62	65
Ciśnienie akustyczne	**Jednostka wewnętrzna (Wys./śred./nis.)**	**dB(A)**	32/29/26	33/30/27	33/30/27	37/32/27
	Jednostka zewnętrzna (Wys./śred./nis.)	**dB(A)**	47/46	48/48	48/48	51/49
Wentylator/Jednostka wewnętrzna	**Typ**		Sirocco	Sirocco	Sirocco	Sirocco
	Zasilanie	**W**	153	153	153	153
	Ilość wentylatorów	**-**	2	2	3	3
Zewnętrzne ciśnienie statyczne	**Min./Stand./Maks.**	**Pa**	0,00/25,00/39,00	0,00/25,00/39,00	0,00/25,00/39,00	0,00/25,00/39,00
Zakres temperatury pracy	**Chłodzenie**	**°C**	-15~46	-15~46	-15~50	-15~50
	Ogrzewanie	**°C**	-20,0~24,0	-20,0~24,0	-20,0~24,0	-20,0~24,0
Dane elektryczne						
Źródło zasilania	**Jednostka wewnętrzna**	**Φ, #, V, Hz**	1Φ, 2, 220~240 V, 50 Hz	1Φ, 2, 220~240 V, 50 Hz	1Φ, 2, 220~240 V, 50 Hz	1Φ, 2, 220~240 V, 50 Hz
	Jednofazowa jednostka zewnętrzna	**Φ, #, V, Hz**	1Φ, 2, 220~240 V, 50 Hz	1Φ, 2, 220~240 V, 50 Hz	1Φ, 2, 220~240 V, 50 Hz	1Φ, 2, 220~240 V, 50 Hz
	Trójfazowa jednostka zewnętrzna	**Φ, #, V, Hz**				
Typ sprężarki	**Jednostka zewnętrzna**	**Typ**	Pojedynczy silnik BLDC	Pojedynczy silnik BLDC	Podwójna rotacyjna BLDC	Podwójna rotacyjna BLDC
Pobór mocy (Min./Nom./Maks.)	**Chłodzenie**	**kW**	0,19/0,68/1,20	0,20/1,12/1,40	0,35/1,69/2,20	0,35/2,38/3,60
	Ogrzewanie	**kW**	0,20/0,87/1,45	0,19/1,21/1,80	0,26/1,74/2,70	0,35/2,38/3,95
Pobór prądu nominalny	**Chłodzenie (Min./Stand./Maks.)**	**A**	1,5/3,6/5,5	1,6/5,4/6,5	2,1/7,7/10,0	2,0/10,5/16,0
	Ogrzewanie (Min./Stand./Maks.)	**A**	1,3/4,5/7,0	1,3/5,8/10,5	1,7/7,8/12,0	2,0/10,4/17,0
	Chłodzenie - trójfazowe (min./st./maks.)	**A**				
	Ogrzewanie - trójfazowe (min./st./maks.)	**A**				
Wymiary						
Wymiary netto (Sz. × Wys. × Gł.)	**Jednostka wewnętrzna**	**mm**	700 x 199 x 600	700 x 199 x 600	1 100 x 200 x 450	1 100 x 200 x 450
	Jednostka zewnętrzna	**mm**	790 x 548 x 285	790 x 548 x 285	880 x 638 x 310	880 x 798 x 310
Waga netto	**Jednostka wewnętrzna**	**kg**	19,0	19,0	23,5	23,5
	Jednostka zewnętrzna	**kg**	32,5	32,5	43,0	51,0



Jednostka wewnętrzna Jednostka zewnętrzna – jednofazowa Jednostka zewnętrzna – trójfazowa			AC026RNLDKG/EU AC026RXADKG/EU	AC035RNLDKG/EU AC035RXADKG/EU	AC052RNLDKG/EU AC052RXADKG/EU	AC071RNLDKG/EU AC071RXADKG/EU
Czynnik chłodniczy						
Czynnik chłodniczy	**Typ**		R32 (zawiera fluorowane fazy cieplarniane. GWP = 675)			
	Napełnianie fabryczne	**kg**	0,9/ 20 m	0,9/ 20 m	1,2/ 10 m	1,7/ 15 m
	Napełnienie fabryczne w tonach ekwiwalentu CO_2	**tCO_2e**	0,61	0,61	0,81	1,15
	Dodatkowe napełnienie czynnika chłodniczego	**g/m**	-	-	15	25
Połączenia rur	**Rura cieczowa**	**ø, cali**	1/4	1/4	1/4	1/4
	Rura gazowa	**ø, cali**	3/8	3/8	1/2	5/8
Długość rury	**Min./maks.**	**m**	3/20	3/20	3/30	3/50
Wysokość rury	**Maks.**	**m**	15	15	20	30
Połączenia rur	**Rura odprowadzająca**	**ø, mm**	VP25 (śred. zewn. 32, śred. wewn. 25)	VP25 (śred. zewn. 32, śred. wewn. 25)	VP25 (śred. zewn. 32, śred. wewn. 25)	VP25 (śred. zewn. 32, śred. wewn. 25)
Pozostałe						
Panel	**Kod modelu**					
	Wymiary netto (Sz. × Wys. × Gł.)	**mm**				
	Waga netto	**kg**				
Akcesoria	**Pompa skroplin**		MDP-E075SEE3D	MDP-E075SEE3D	MDP-G075SP	MDP-G075SP
	Maks. Wysokość podnoszenia/wyporność	**mm/ litr/ h**	750/24	750/24	750/24	750/24

Akcesoria



Pompa skroplin (opcjonalna)	Bezprzewodowy sterownik zdalny	Sterownik dotykowy	Zaawansowany sterownik Sterownik	Zestaw Wi-Fi	Zestaw odbiornika bezprzewodowego	Termostat zewnętrzny	Jonizator SPi
MDP-E075SEE3D	AR-EH03E (pasuje do MRK-A10N)	MWR-SH11N	MWR-WG00JN/ MWR-WG00KN	MIM-H04N	MRK-A10N (pasuje do AR-EH03E)	MRW-TA	MSD-EAN1

[1] Przedstawione etykiety energetyczne są zgodne z klasyfikacją etykiet UE nr 626/2011 (partia 10) 2019, w skali od D do A+++.

Rysunki wymiarowe

Klimatyzator kanałowy LSP

AC026/035*NLDK*/EU

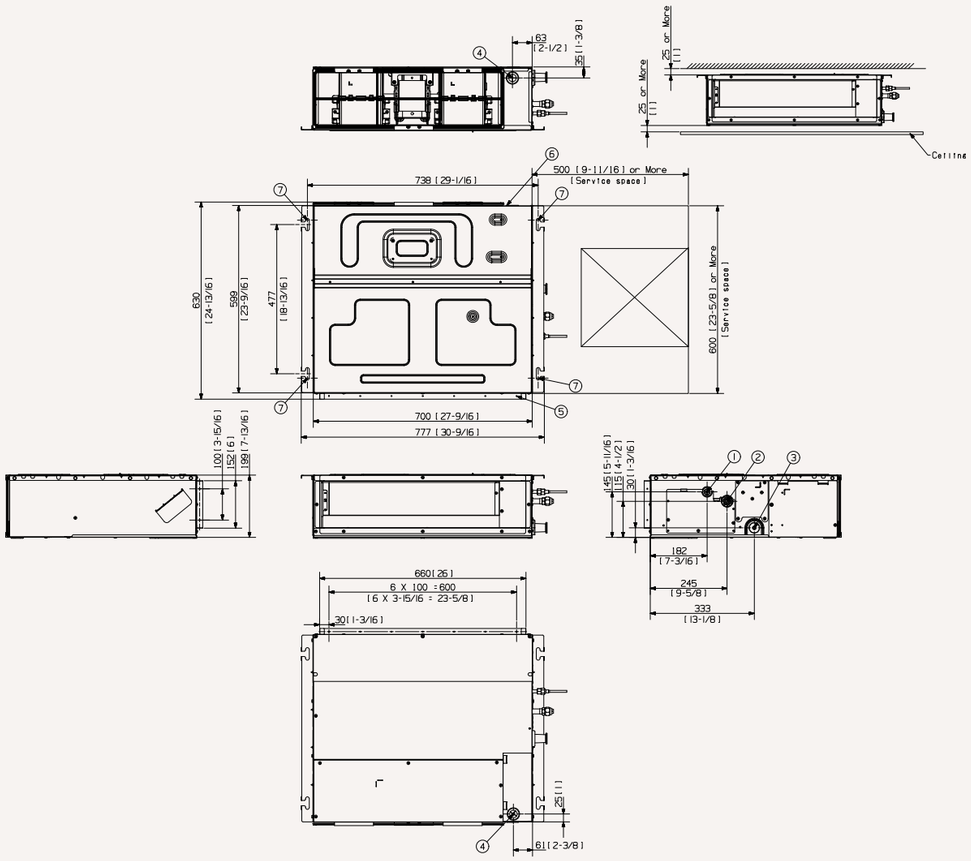

Nr	Nazwa	Opis
1	**Rura cieczowa**	ø6.35 (1/4)
2	**Rura gazowa**	ø9,52 (3/8)
3	**Rura odprowadzająca skropliny**	VP25 (śred. zewn. 32, śred. wewn. 25)
4	**Kanał kabli zasilających/komunikacyjnych**	
5	**Wlot powietrza**	
6	**Dostarczanie powietrza**	
7	**Szpilki montażowe**	Należy użyć śrub M8~M10 (4x)

AC052/071*NLDK*/EU

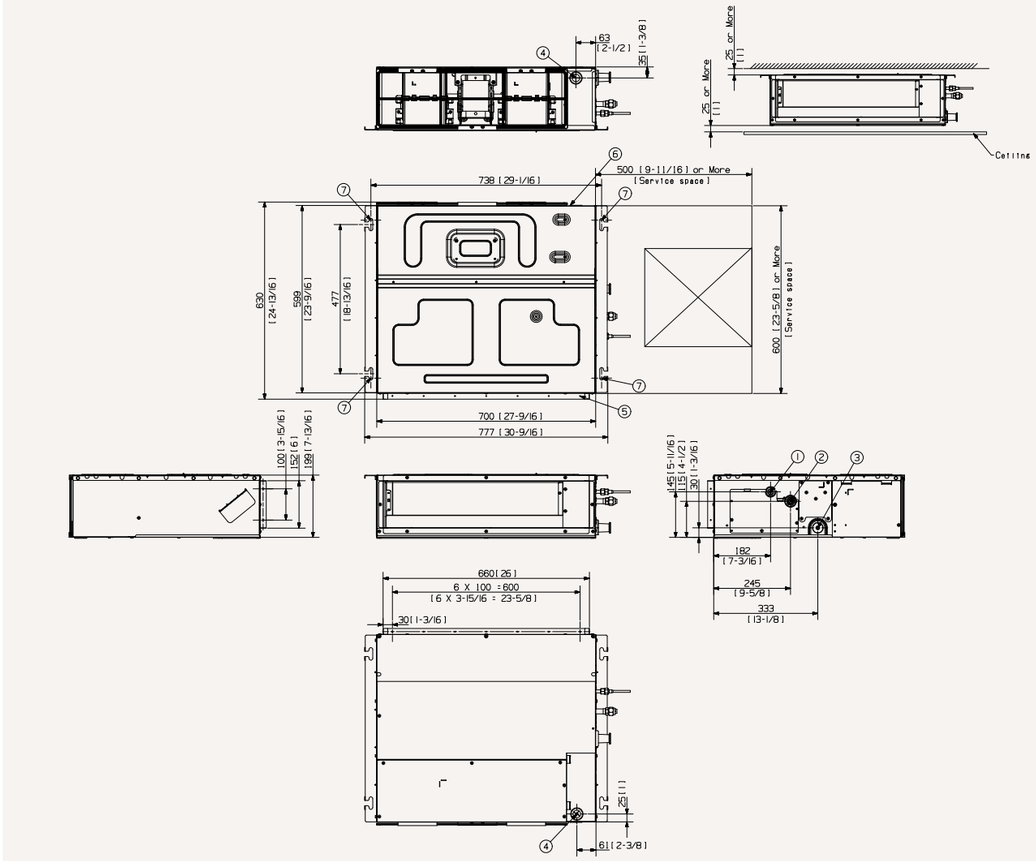

Nr	Nazwa	Opis
1	**Rura cieczowa**	ø6.35 (1/4)
2	**Rura gazowa**	ø9,52 (3/8)
3	**Rura odprowadzająca skropliny**	VP25 (śred. zewn. 32, śred. wewn. 25)
4	**Kanał kabli zasilających/komunikacyjnych**	
5	**Wlot powietrza**	
6	**Dostarczanie powietrza**	
7	**Szpilki montażowe**	Należy użyć śrub M8~M10 (4x)

Specyfikacje

Klimatyzator kanałowy MSP R32

- Zakres zewnętrznego ciśnienia statycznego od 0 do 14 mmAq.
- Wbudowany elektroniczny zawór rozprężny (EEV) dla sterowania przepływem czynnika chłodniczego (2000 kroków).
- Dołączony jest stały filtr zmywalny o długiej żywotności.
- Funkcja automatycznego ponownego uruchomienia.
- Wbudowana pompa skroplin (750 mmH_2O).
- Jonizator SPi (w zestawie)



Jednostka wewnętrzna Jednostka zewnętrzna – jednofazowa Jednostka zewnętrzna – trójfazowa			AC035RNMDKG/EU AC035RXADKG/EU	AC052RNMDKG/EU AC052RXADKG/EU	AC071RNMDKG/EU AC071RXADKG/EU	AC100RNMDKG/EU AC100RXADKG/EU AC100RXADNG/EU	AC120RNMDKG/EU AC120RXADKG/EU AC120RXADNG/EU	AC140RNMDKG/EU AC140RXADKG/EU AC140RXADNG/EU
Moc								
	Chłodzenie (Min./Nom./Maks.)	**kW**	0,80/3,50/4,40	1,20/5,00/6,50	1,50/6,80/8,70	3,00/10,00/12,00	3,00/12,00/13,50	3,50/13,40/15,50
	Ogrzewanie przy +7 °C (Min./Nom./Maks.)	**kW**	1,10/4,00/4,70	1,10/6,00/7,20	1,90/8,00/9,00	2,20/11,20/15,50	2,50/13,20/17,00	3,50/15,50/18,00
	Ogrzewanie przy -5 °C	**kW**	3,90	5,90	7,80	11,00	12,90	15,20
	Ogrzewanie przy -15 °C	**kW**	3,50	5,20	7,00	9,70	11,50	13,50
Wydajność								
Efektywność energetyczna Chłodzenie	**SEER[1]**	**W/W**	6,4/ A++	6,3/ A++	6,1/ A++	5,9/ A+	5,8/ A+	6,0/ A+
	Zużycie energii elektrycznej	**kWh/a**	198	278	390	593	TBA	-
	Pdesignc	**kW**	3,5	5,0	6,8	10,0	TBA	-
	EER	**W/W**	3,43	3,13	2,93	2,90	2,66	2,90
Efektywność energetyczna Ogrzewanie	**SCOP[1]**	**W/W**	4,1/ A+	4,1/ A+	4,0/ A+	4,0/ A+	4,0/ A+	4,0/ A+
	Zużycie energii elektrycznej	**kWh/a**	700	820	1 295	1 820	TBA	-
	Pdesignh (umiarkowany)	**kW**	2,0	2,4	3,7	5,2	6,5	
	COP[1]	**W/W**	3,48	3,66	3,20	3,20	3,42	3,34
Natężenie przepływu powietrza	**Jednostka wewnętrzna (Wys./śred./nis.)**	**m³/min**	10,4/9,2/8,0	14,5/12,0/9,5	17,0/14,0/11,0	28,0/25,0/22,0	33,0/28,0/23,0	33,0/28,0/23,0
Moc akustyczna	**Jednostka wewnętrzna**	**dB(A)**	52	55	56	58	62	62
	Jednostka zewnętrzna	**dB(A)**	61	62	65	69	70	69
Ciśnienie akustyczne	**Jednostka wewnętrzna (Wys./śred./nis.)**	**dB(A)**	28/25/22	29/26/23	30/27/24	34/32/30	37/34/30	37/34/30
	Jednostka zewnętrzna (Wys./śred./nis.)	**dB(A)**	48/48	48/48	51/49	54/52	56/54	54/53
Wentylator/Jednostka wewnętrzna	**Typ**		Sirocco	Sirocco	Sirocco	Sirocco	Sirocco	Sirocco
	Zasilanie	**W**	153	153	153	153	244	244
	Ilość wentylatorów	**-**	2	2	2	3	3	3
Zewnętrzne ciśnienie statyczne	**Min./Stand./Maks.**	**Pa**	0,0/25,0/147,0	0,0/29,0/147,0	0,00/29,00/147,00	0,00/39,20/147,00	0,00/51,00/147,00	0,00/51,00/147,00
Zakres temperatury pracy	**Chłodzenie**	**°C**	-15~46	-15~50	-15~50	-15~50	-15~50	-15~50
	Ogrzewanie	**°C**	-20,0~24,0	-20,0~24,0	-20,0~24,0	-20,0~24,0	-20,0~24,0	-20,0~24,0
Dane elektryczne								
Źródło zasilania	**Jednostka wewnętrzna**	**Φ, #, V, Hz**	1Φ, 2, 220~240 V, 50 Hz	1Φ, 2, 220~240 V, 50 Hz	1Φ, 2, 220~240 V, 50 Hz	1Φ, 2, 220~240 V, 50 Hz	1Φ, 2, 220~240 V, 50 Hz	1Φ, 2, 220~240 V, 50 Hz
	Jednofazowa jednostka zewnętrzna	**Φ, #, V, Hz**	1Φ, 2, 220~240 V, 50 Hz	1Φ, 2, 220~240 V, 50 Hz	1Φ, 2, 220~240 V, 50 Hz	1Φ, 2, 220~240 V, 50 Hz	1Φ, 2, 220~240 V, 50 Hz	1Φ, 2, 220~240 V, 50 Hz
	Trójfazowa jednostka zewnętrzna	**Φ, #, V, Hz**			-	3Φ, 4, 380~415 V, 50 Hz	3Φ, 4, 380~415 V, 50 Hz	3Φ, 4, 380~415 V, 50 Hz
Typ sprężarki	**Jednostka zewnętrzna**	**Typ**	Pojedynczy silnik BLDC	Podwójna rotacyjna BLDC	Podwójna rotacyjna BLDC	Podwójna rotacyjna BLDC	Podwójna rotacyjna BLDC	Podwójna rotacyjna BLDC
Pobór mocy (Min./Nom./Maks.)	**Chłodzenie**	**kW**	0,20/1,02/1,36	0,35/1,60/2,20	0,35/2,32/3,60	0,60/3,44/4,70	0,90/4,50/5,30	0,80/4,62/6,45
	Ogrzewanie	**kW**	0,24/1,15/1,80	0,26/1,64/2,70	0,35/2,50/3,95	0,46/3,50/5,40	0,70/3,86/5,60	0,70/4,64/7,36 0,70/4,51/7,50 3faz
Pobór prądu nominalny	**Chłodzenie (Min./Stand./Maks.)**	**A**	1,40/5,00/6,20	2,10/7,20/10,00	2,00/10,40/16,00	3,00/15,20/20,40	5,00/19,70/24,00	3,70/20,00/28,00
	Ogrzewanie (Min./Stand./Maks.)	**A**	1,3/5,4/10,5	1,7/7,4/12,0	2,0/10,8/17,0	2,5/15,4/23,0	4,0/17,1/26.0 0,70/3,79/6,40 3faz	3,5/20,0/32,0
	Chłodzenie trójfazowe (Min./Stand./Maks.)	**A**		-	-	1,5/5,3/7,1	1,9/6,9/10,0	2,1/7,1/10,5
	Ogrzewanie trójfazowe (Min./Stand./Maks.)	**A**		-	-	1,5/5,3/7,1	1,5/5,9/12,0	1,9/7,0/12,0
Wymiary								
Wymiary netto (Sz. × Wys. × Gł.)	**Jednostka wewnętrzna**	**mm**	850 x 250 x 700	850 x 250 x 700	850 x 250 x 700	1 200 x 250 x 700	1 300 x 300 x 700	1 300 x 300 x 700
	Jednostka zewnętrzna	**mm**	790 x 548 x 285	880 x 638 x 310	880 x 798 x 310	940 x 998 x 330	940 x 998 x 330	940 x 1 210 x 330
Waga netto	**Jednostka wewnętrzna**	**kg**	26,5	26,5	26,5	34,0	38,5	38,5
	Jednostka zewnętrzna	**kg**	32,5	43,5	51,0	75,0	81,0	91,5



Jednostka wewnętrzna Jednostka zewnętrzna – jednofazowa Jednostka zewnętrzna – trójfazowa			AC035RNMDKG/EU AC035RXADKG/EU	AC052RNMDKG/EU AC052RXADKG/EU	AC071RNMDKG/EU AC071RXADKG/EU	AC100RNMDKG/EU AC100RXADKG/EU AC100RXADNG/EU	AC120RNMDKG/EU AC120RXADKG/EU AC120RXADNG/EU	AC140RNMDKG/EU AC140RXADKG/EU AC140RXADNG/EU
Czynnik chłodniczy								
Czynnik chłodniczy	**Typ**		R32 (zawiera fluorowane fazy cieplarniane. GWP = 675)					
	Napełnianie fabryczne	**kg**	0,9/ 20 m	1,2/ 10 m	1,7/ 15 m	2,7/ 30 m	2,7/ 30 m	2,9/ 30 m
	Napełnienie fabryczne w tonach ekwiwalentu CO_2	**tCO₂e**	0,61	0,81	1,15	1,82	1,82	1,96
	Dodatkowe napełnienie czynnika chłodniczego	**g/m**			25	50	50	50
Połączenia rur	**Rura cieczowa**	**ø, cali**	1/4	1/4	1/4	3/8	3/8	3/8
	Rura gazowa	**ø, cali**	3/8	1/2	5/8	5/8	5/8	5/8
Długość rury	**Min./maks.**	**m**	3/20	3/30	3/50	50	50	75
Wysokość rury	**Maks.**	**m**	15	20	30	30	30	30
Połączenia rur	**Rura odprowadzająca**	**ø, mm**	VP25 (śred. zewn. 32, śred. wewn. 25)	VP25 (śred. zewn. 32, śred. wewn. 25)	VP25 (śred. zewn. 32, śred. wewn. 25)	VP25 (śred. zewn. 32, śred. wewn. 25)	VP25 (śred. zewn. 32, śred. wewn. 25)	VP25 (śred. zewn. 32, śred. wewn. 25)
Pozostałe								
Panel	**Kod modelu**							
	Wymiary netto (Sz. × Wys. × Gł.)	**mm**						
	Waga netto	**kg**						
Akcesoria	**Pompa skroplin**		MDP-G075SP MDP-G075SQ	MDP-G075SP MDP-G075SQ	MDP-G075SP MDP-G075SQ	MDP-G075SP MDP-G075SQ	MDP-G075SP MDP-G075SQ	MDP-G075SP MDP-G075SQ
	Maks. Wysokość podnoszenia/wyporność	**mm/ litr/ h**	750/24	750/24	750/24	750/24	750/24	750/24

Akcesoria











Pompa skroplin (opcjonalna)	Pompa skroplin (opcjonalna)	Bezprzewodowy sterownik zdalny	Sterownik dotykowy	Zaawansowany sterownik Sterownik	Zestaw Wi-Fi	Zestaw odbiornika bezprzewodowego	Termostat zewnętrzny	Jonizator SPi
MDP-G075SP	MDP-G075SQ	AR-EH03E (pasuje do MRK-A10N)	MWR-SH11N	MWR-WG00JN/ MWR-WG00KN	MIM-H04EN	MRK-A10N (pasuje do AR-EH03E)	MRW-TA	MSD-EAN1

[1] Przedstawione etykiety energetyczne są zgodne z klasyfikacją etykiet UE nr 626/2011 (partia 10) 2019, w skali od D do A+++.

Rysunki wymiarowe

Klimatyzator kanałowy MSP

AC035/052/060/071*NMDK*/EU

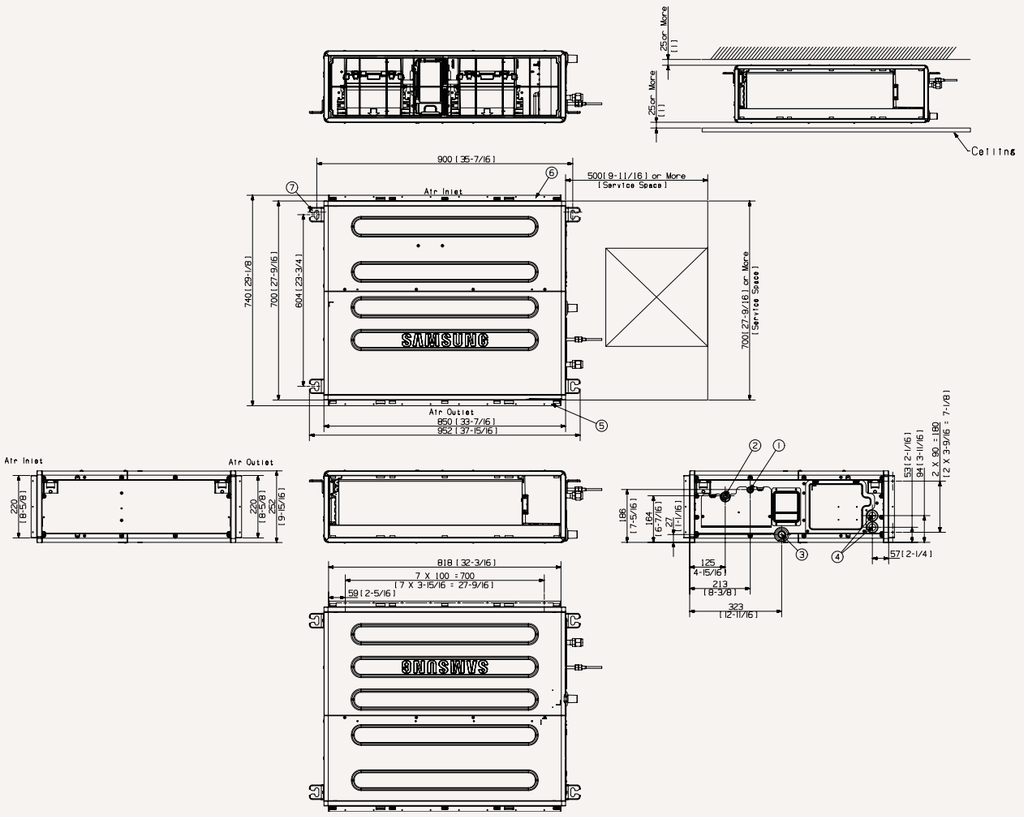

Nr	Nazwa	Opis		
		AC035*NMDK*/EU	AC052*NMDK*/EU	AC060*NMDK*/EU AC071*NMDK*/EU
1	Rura cieczowa		ø6.35 (1/4)	
2	Rura gazowa	ø9,52 (3/8)	ø12.70 (1/2)	ø15,88 (5/8)
3	Rura odprowadzająca skropliny		VP25 (śred. zewn. 32, śred. wewn. 25)	
4	Kanał kabli zasilających/komunikacyjnych		-	
5	Wlot powietrza		-	
6	Dostarczanie powietrza		-	
7	Szpilki montażowe		Należy użyć śrub M8~M10 (4x)	

AC090/100*NMDK*/EU

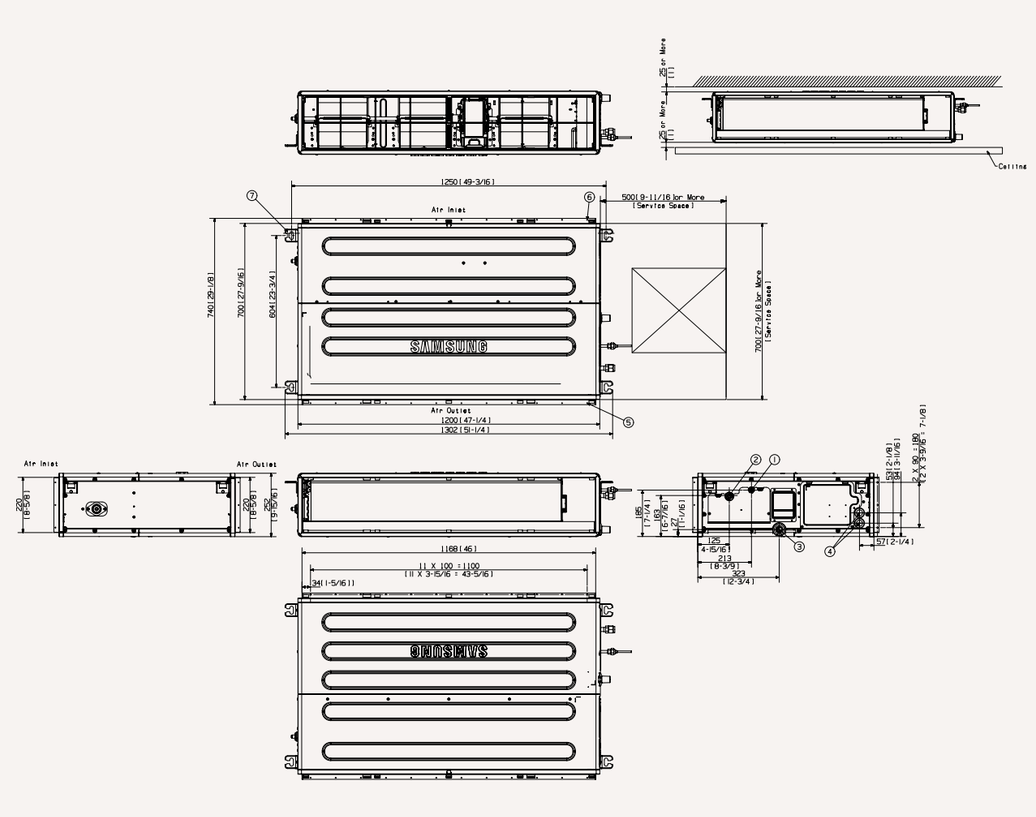

Nr	Nazwa	Opis
1	Rura cieczowa	ø9,52 (3/8)
2	Rura gazowa	ø15,88 (5/8)
3	Rura odprowadzająca skropliny	VP25 (śred. zewn. 32, śred. wewn. 25)
4	Kanał kabli zasilających/komunikacyjnych	
5	Wlot powietrza	
6	Dostarczanie powietrza	
7	Szpilki montażowe	Należy użyć śrub M8~M10 (4x)

Rysunki wymiarowe

Klimatyzator kanałowy MSP

AC035/052/060/071*NMDK*/EU

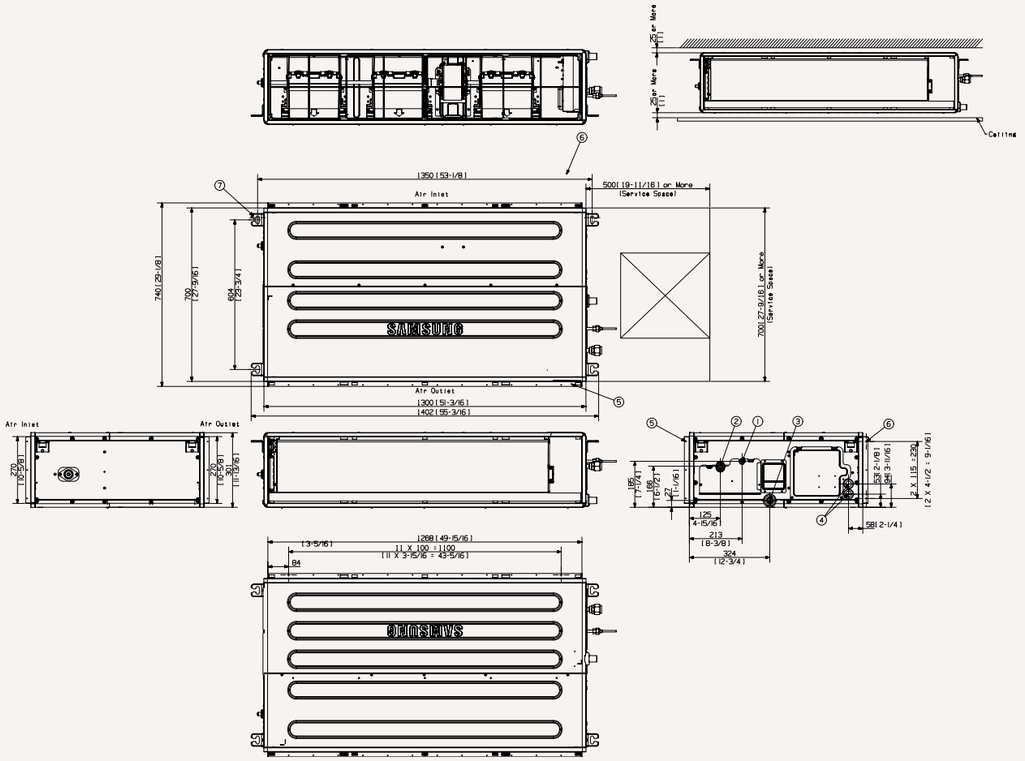

Nr	Nazwa	Opis
1	**Rura cieczowa**	ø9,52 (3/8)
2	**Rura gazowa**	ø15,88 (5/8)
3	**Rura odprowadzająca skropliny**	VP25 (śred. zewn. 32, śred. wewn. 25)
4	**Kanał kabli zasilających/komunikacyjnych**	
5	**Wlot powietrza**	
6	**Dostarczanie powietrza**	
7	**Szpilki montażowe**	Należy użyć śrub M8–M10 (4x)

Komercyjne

Specyfikacje

Klimatyzator kanałowy HSP (R410A)

- Wbudowany elektroniczny zawór rozprężny (EEV) dla sterowania przepływem czynnika chłodniczego (2000 kroków).
- Dołączony jest stały filtr zmywalny o długiej żywotności HD 40.
- Funkcja automatycznego ponownego uruchomienia.
- Pompka skroplin (opcjonalna)




Jednostka wewnętrzna Jednostka zewnętrzna – jednofazowa Jednostka zewnętrzna – trójfazowa			AC200KNHPKH/EU AC200KXAPNH/EU	AC250KNHPKH/EU AC250KXAPNH/EU
Moc				
	Chłodzenie (Min./Nom./Maks.)	**kW**	7,50/20,00/23,00	9,00/25,00/28,50
	Ogrzewanie przy +7 °C (Min./Nom./Maks.)	**kW**	8,50/23,00/25,00	10,00/27,00/32,00
	Ogrzewanie przy -5 °C	**kW**	-	-
	Ogrzewanie przy -15 °C	**kW**	-	-
Wydajność				
Efektywność energetyczna Chłodzenie	**SEER**	**W/W**	-	-
	Zużycie energii elektrycznej	**kWh/a**	-	-
	Pdesignc	**kW**	-	-
	EER	**W/W**	3,10	2,61
Efektywność energetyczna Ogrzewanie	**SCOP**	**W/W**	-	-
	Zużycie energii elektrycznej	**kWh/a**	-	-
	Pdesignh (umiarkowany)	**kW**	-	-
	COP[1]	**W/W**	3,45	3,24
Natężenie przepływu powietrza	**Jednostka wewnętrzna (Wys./śred./nis.)**	**m^3/min**	72,00/62,00/48,00	80,00/64,00/51,00
Moc akustyczna	**Jednostka wewnętrzna**	**dB(A)**	70	72
	Jednostka zewnętrzna	**dB(A)**	75	77
Ciśnienie akustyczne	**Jednostka wewnętrzna (Wys./śred./nis.)**	**dB(A)**	44/40/36	47/42/37
	Jednostka zewnętrzna (Wys./śred./nis.)	**dB(A)**	60/58	61/59
Wentylator/Jednostka zewnętrzna	**Typ**		Sirocco	Sirocco
	Zasilanie	**W**	630	630
	Ilość wentylatorów	**-**	2	2
Zewnętrzne ciśnienie statyczne	**Min./Stand./Maks.**	**Pa**	49,00/71,95/196,00	49,00/71,95/196.00
Zakres temperatury pracy	**Chłodzenie**	**°C**	-20,0~50,0	-20,0~50,0
	Ogrzewanie	**°C**	-20,0~24,0	-20,0~24,0
Dane elektryczne				
Źródło zasilania	**Jednostka wewnętrzna**	**Φ, #, V, Hz**	1Φ, 2, 220~240 V, 50 Hz	1Φ, 2, 220~240 V, 50 Hz
	Jednofazowa jednostka zewnętrzna	**Φ, #, V, Hz**		
	Trójfazowa jednostka zewnętrzna	**Φ, #, V, Hz**	3Φ, 4, 380~415 V, 50 Hz	3Φ, 4, 380~415 V, 50 Hz
Typ sprężarki	**Jednostka zewnętrzna**	**Typ**	BLDC Scroll	BLDC Scroll
Pobór mocy (Min./Nom./Maks.)	**Chłodzenie**	**kW**	2,10/6,45/8,00	2,60/9,58/12,00
	Ogrzewanie	**kW**	2,10/6,66/9,80	2,50/8,33/13,50
Pobór prądu nominalny	**Chłodzenie (Min./Stand./Maks.)**	**A**		
	Ogrzewanie (Min./Stand./Maks.)	**A**		
	Chłodzenie - trójfazowe (min./st./maks.)	**A**	3,8/10,0/12,3	4,7/14,9/18,4
	Ogrzewanie - trójfazowe (min./st./maks.)	**A**	3,8/10,3/16,0	4,5/12,9/22,0
Wymiary				
Wymiary netto (Sz. × Wys. × Gł.)	**Jednostka wewnętrzna**	**mm**	1 350 x 450 x 910	1 350 x 450 x 910
	Jednostka zewnętrzna	**mm**	940 x 1 630 x 460	940 x 1 630 x 460
Waga netto	**Jednostka wewnętrzna**	**kg**	82,5	82,5
	Jednostka zewnętrzna	**kg**	154,0	154,0




Jednostka wewnętrzna Jednostka zewnętrzna – jednofazowa Jednostka zewnętrzna – trójfazowa			AC200KNHPKH/EU AC200KXAPNH/EU	AC250KNHPKH/EU AC250KXAPNH/EU
Czynnik chłodniczy				
Czynnik chłodniczy	**Typ**			
	Napełnianie fabryczne	**kg**	6,60	6,60
	Napełnienie fabryczne w tonach ekwiwalentu CO_2	**tCO_2e**	13,78	13,78
	Dodatkowe napełnienie czynnika chłodniczego	**g/m**	-	-
Połączenia rur	**Rura cieczowa**	**ø, cali**	3/8	3/8
	Rura gazowa	**ø, cali**	3/4	7/8
Długość rury	**Min./maks.**	**m**	75	75
Wysokość rury	**Maks.**	**m**	30	30
Połączenia rur	**Rura odprowadzająca**	**ø, mm**	VP25 (śred. zewn. 32, śred. wewn. 25)	VP25 (śred. zewn. 32, śred. wewn. 25)
Pozostałe				
Panel	**Kod modelu**			
	Wymiary netto (Sz. × Wys. × Gł.)	**mm**		
	Waga netto	**kg**		
Akcesoria	**Pompa skroplin**		DC	DC
	Maks. Wysokość podnoszenia/wyporność	**mm/ litr/ h**		

Akcesoria










Pompa skroplin (opcjonalna)	Pompa skroplin (opcjonalna)	Bezprzewodowy sterownik zdalny	Sterownik dotykowy	Zaawansowany sterownik Sterownik	Zestaw Wi-Fi	Zestaw odbiornika bezprzewodowego	Termostat zewnętrzny
MDP-G075SP	MDP-G075SQ	AR-EH03E (pasuje do MRK-A10N)	MWR-SH11N	MWR-WG00JN/ MWR-WG00KN	MIM-H04EN	MRK-A10N (pasuje do AR-EH03E)	MRW-TA

Rysunki wymiarowe

Klimatyzator kanałowy HSP

AC180JNHPKH/EU

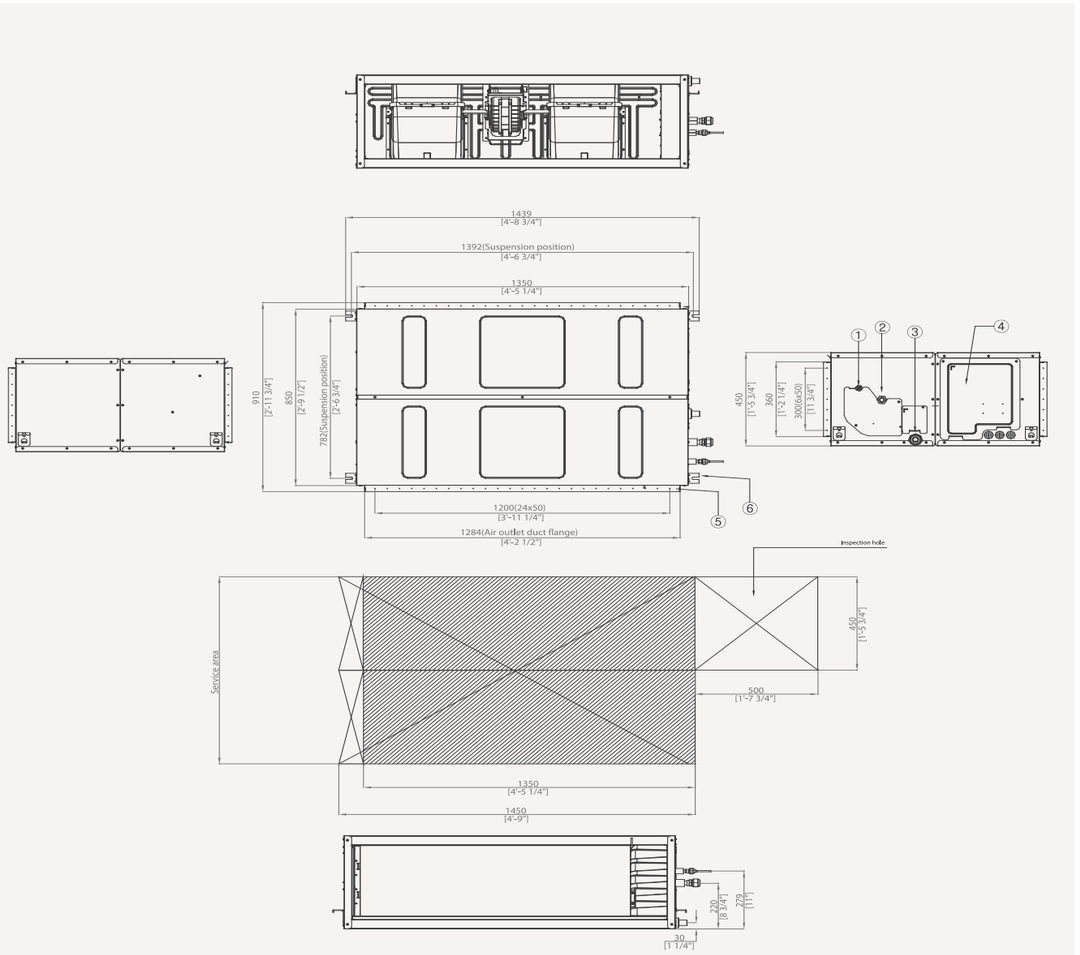

Nr	Nazwa	Opis
1	**Rura cieczowa**	ø9,52 (3/8)
2	**Rura gazowa**	ø19,05 (3/4)
3	**Rura odprowadzająca skropliny**	VP25 (śred. zewn. 32, śred. wewn. 25)
4	**Kanał kabli zasilających/komunikacyjnych**	
5	**Dostarczanie powietrza**	
6	**Szpilki montażowe**	Należy użyć śrub M8–M10 (4x)

Klimatyzator kanałowy HSP

AC200/250KNHPKH/EU

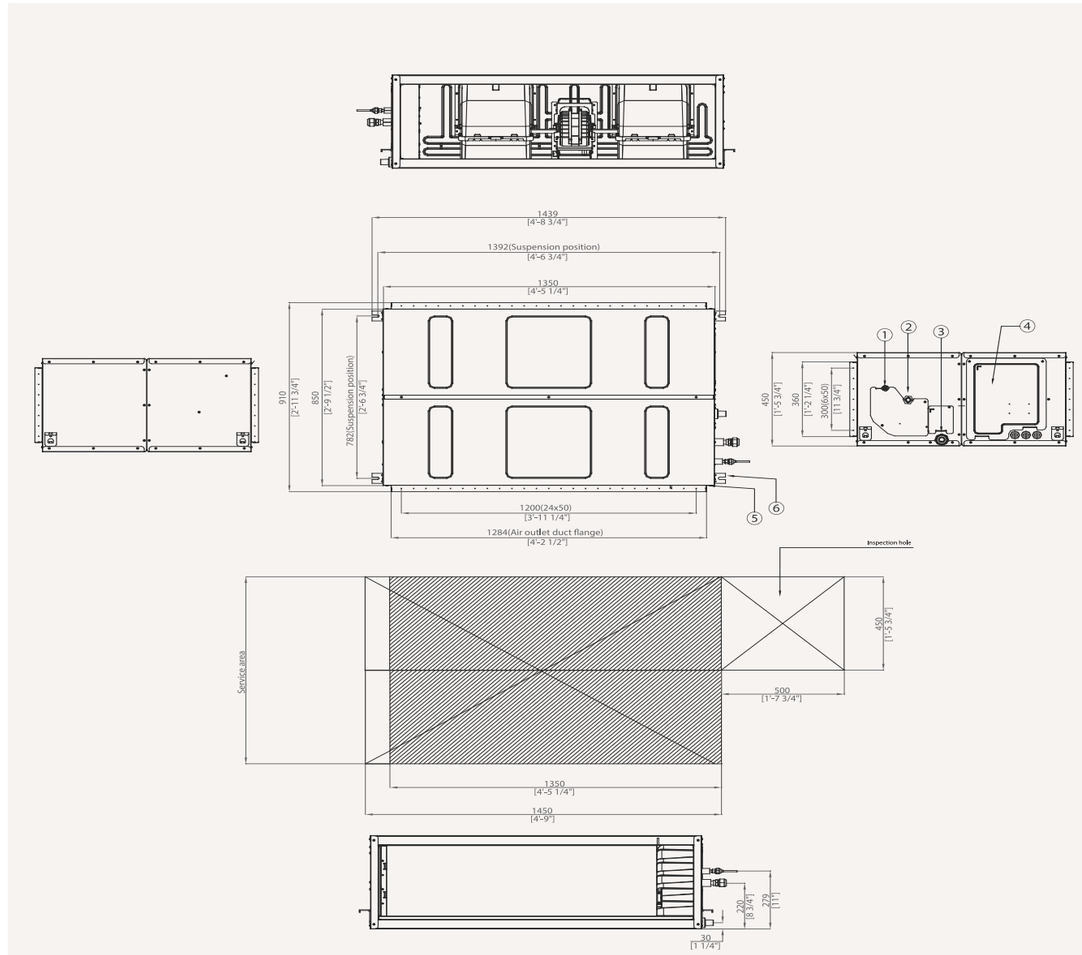

Nr	Nazwa	Opis	
		AC200KNHPKH/EU	**AC250KNHPKH/EU**
1	**Rura cieczowa**	ø9,52 (3/8)	
2	**Rura gazowa**	ø19,05 (3/4)	Rozwarcie ø22,22 (7/8)
3	**Rura odprowadzająca skropliny**	VP25 (śred. zewn. 32, śred. wewn. 25)	
4	**Kanał kabli zasilających/komunikacyjnych**		
5	**Dostarczanie powietrza**		
6	**Szpilki montażowe**		

Specyfikacje

Klimatyzator ścienny CLASSIC R32

- Dołączony filtr HD.
- Tryb cichy.

Jednostka wewnętrzna Jednostka zewnętrzna – jednofazowa Jednostka zewnętrzna – trójfazowa			AC026RNADKG/EU AC026RXADKG/EU	AC035RNADKG/EU AC035RXADKG/EU	AC052RNADKG/EU AC052RXADKG/EU	AC071RNADKG/EU AC071RXADKG/EU
Moc						
	Chłodzenie (Min./Nom./Maks.)	**kW**	0,96/2,60/3,60	1,00/3,50/3,90	1,30/5,00/6,50	1,50/7,10/8,70
	Ogrzewanie przy +7 °C (Min./Nom./Maks.)	**kW**	1,00/3,30/4,00	1,10/4,00/4,70	1,50/6,00/6,25	1,90/8,00/9,00
	Ogrzewanie przy -5 °C	**kW**	3,2	3,9	5,9	7,8
	Ogrzewanie przy -15 °C	**kW**	2,90	3,50	5,20	7,00
Wydajność						
Efektywność energetyczna Chłodzenie	**SEER[1]**	**W/W**	6,6/ A++	6,5/ A++	6,2/ A++	6,4/ A++
	Zużycie energii elektrycznej	**kWh/a**	138	188	282	388
	Pdesignc	**kW**	2,6	3,5	5,0	6,4
	EER	**W/W**	3,51	3,18	2,27	3,02
Efektywność energetyczna Ogrzewanie	**SCOP[1]**	**W/W**	4,0/ A+	4,0/ A+	3,9/ A	4,0/ A+
	Zużycie energii elektrycznej	**kWh/a**	700	700	862	1 260
	Pdesignh (umiarkowany)	**kW**	2,0	2,0	2,4	3,6
	COP[1]	**W/W**	3,00	2,58	2,79	3,27
Przepływ powietrza	**Jednostka wewnętrzna (Wys./śred./nis.)**	**m3/min**	7,7/6,2/5,0	8,5/7,2/5,8	10,7/9,0/7,2	17,1/14,5/12,4
Moc akustyczna	**Jednostka wewnętrzna**	**dB(A)**	56	59	60	61
	Jednostka zewnętrzna	**dB(A)**	59	61	62	65
Ciśnienie akustyczne	**Jednostka wewnętrzna (Wys./śred./nis./Cicha)**	**dB(A)**	36/30/24/21	38/32/26/20	42/37/32/25	43/39/35/30
	Jednostka zewnętrzna (Wys./śred./nis.)	**dB(A)**	47/46	48/48	48/48	51/49
Wentylator/Jednostka wewnętrzna	**Typ**		Wentylator poprzeczny	Wentylator poprzeczny	Wentylator poprzeczny	Wentylator poprzeczny
	Zasilanie	**W**	27	27	27	27
	Ilość wentylatorów	**-**	1	1	1	1
Zewnętrzne ciśnienie statyczne	**Min./Stand./Maks.**	**Pa**				
Obsługa zakresu temperatur	**Chłodzenie**	**°C**	-15~46	-15~46	-15~50	-15~50
	Ogrzewanie	**°C**	-20,0~24,0	-20,0~24,0	-20,0~24,0	-20,0~24,0
Dane elektryczne						
Źródło zasilania	**Jednostka wewnętrzna**	**Φ, #, V, Hz**	1Φ, 2, 220~240 V, 50 Hz	1Φ, 2, 220~240 V, 50 Hz	1Φ, 2, 220~240 V, 50 Hz	1Φ, 2, 220~240 V, 50 Hz
	Jednofazowa jednostka zewnętrzna	**Φ, #, V, Hz**	1Φ, 2, 220~240 V, 50 Hz	1Φ, 2, 220~240 V, 50 Hz	1Φ, 2, 220~240 V, 50 Hz	1Φ, 2, 220~240 V, 50 Hz
	Trójfazowa jednostka zewnętrzna	**Φ, #, V, Hz**				
Typ sprężarki	**Jednostka zewnętrzna**	**Typ**	Pojedynczy silnik BLDC	Pojedynczy silnik BLDC	Podwójna rotacyjna BLDC	Podwójna rotacyjna BLDC
Pobór mocy (Min./Nom./Maks.)	**Chłodzenie**	**kW**	0,18/0,74/1,20	0,19/1,10/1,30	0,40/2,20/2,30	0,35/2,35/3,60
	Ogrzewanie	**kW**	0,21/1,10/1,45	0,23/1,55/1,80	0,34/2,15/3,15	0,35/2,45/3,95
Pobór prądu nominalny	**Chłodzenie (Min./Stand./Maks.)**	**A**	1,4/3,7/5,5	1,4/5,3/6,0	2,6/9,6/10,1	2,0/10,3/16,0
	Ogrzewanie (Min./Stand./Maks.)	**A**	1,3/5,1/7,0	1,4/6,9/10,5	2,3/9,4/14,0	2,0/10,7/17,0
	Chłodzenie - trójfazowe (min./st./maks.)	**A**				
	Ogrzewanie - trójfazowe (min./st./maks.)	**A**				
Wymiary						
Wymiary netto (Sz. × Wys. × Gł.)	**Jednostka wewnętrzna**	**mm**	750 x 249 x 246	750 x 249 x 246	896 x 261 x 261	1 065 x 294 x 301
	Jednostka zewnętrzna	**mm**	790 x 548 x 285	790 x 548 x 285	880 x 638 x 310	880 x 798 x 310
Waga netto	**Jednostka wewnętrzna**	**kg**	7,6	7,6	10,8	14,4
	Jednostka zewnętrzna	**kg**	32,5	32,5	43,5	51,5

Jednostka wewnętrzna Jednostka zewnętrzna – jednofazowa Jednostka zewnętrzna – trójfazowa			AC026RNADKG/EU AC026RXADKG/EU	AC035RNADKG/EU AC035RXADKG/EU	AC052RNADKG/EU AC052RXADKG/EU	AC071RNADKG/EU AC071RXADKG/EU
Czynnik chłodniczy						
Czynnik chłodniczy	**Typ**		R32 (zawiera fluorowane fazy cieplarniane. GWP = 675)			
	Napełnianie fabryczne	**kg**	0,9/ 20 m	0,9/ 20 m	1,2/ 10 m	1,7/ 15 m
	Napełnienie fabryczne w tonach ekwiwalentu CO_2	**tCO_2e**	0,61	0,61	0,81	1,15
	Dodatkowe napełnienie czynnika chłodniczego	**g/m**	-	-	15	25
Połączenia rur	**Rura cieczowa**	**ø, cali**	1/4	1/4	1/4	1/4
	Rura gazowa	**ø, cali**	3/8	3/8	1/2	5/8
Długość rury	**Min./maks.**	**m**	3/20	3/20	3/30	3/50
Wysokość rury	**Maks.**	**m**	15	15	20	30
Połączenia rur	**Rura odprowadzająca**	**ø, mm**	ŚW 18	ŚW 18	ŚW 18	ŚW 18

Akcesoria







Bezprzewodowy sterownik zdalny	Sterownik dotykowy	Zaawansowany sterownik Sterownik	Zestaw Wi-Fi	Termostat zewnętrzny
AR-EH03E	**MWR-SH11N**	**MWR-WE13N**	**MIM-H04EN**	**MRW-TA**

[1] Przedstawione etykiety energetyczne są zgodne z klasyfikacją etykiet UE nr 626/2011 (partia 10) 2019, w skali od D do A+++.

Komercyjne

Rysunki wymiarowe

Klimatyzator ścienny CLASSIC

AC026/035*NADK*/EU

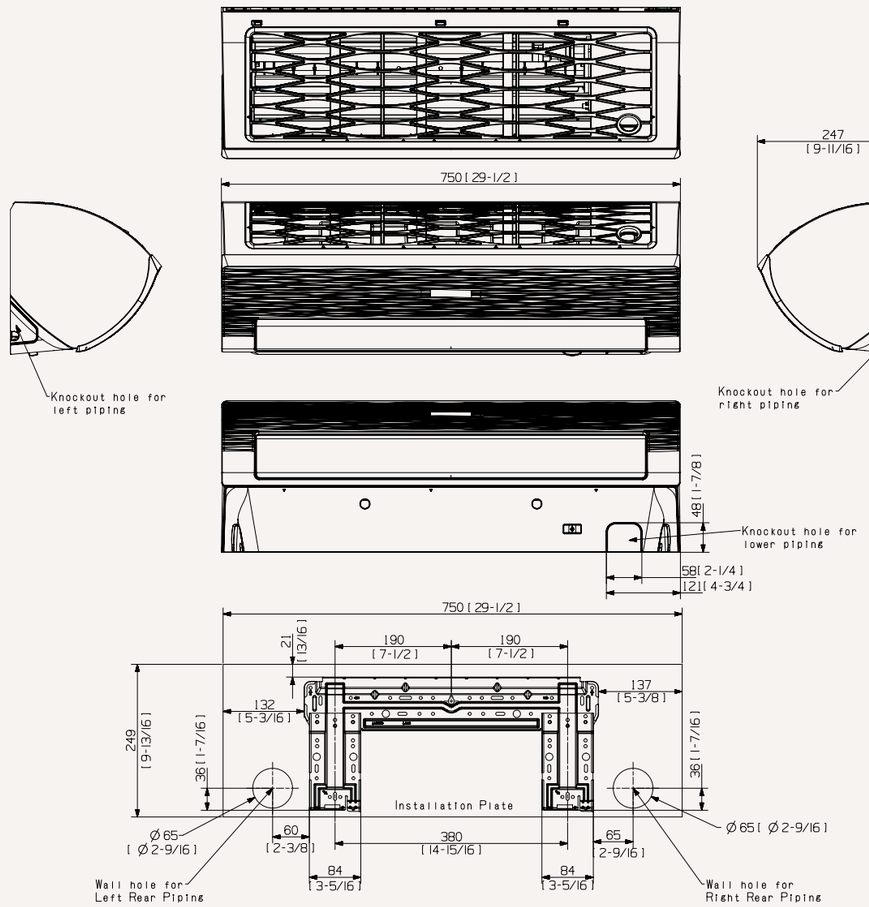

AC052*NADK*/EU

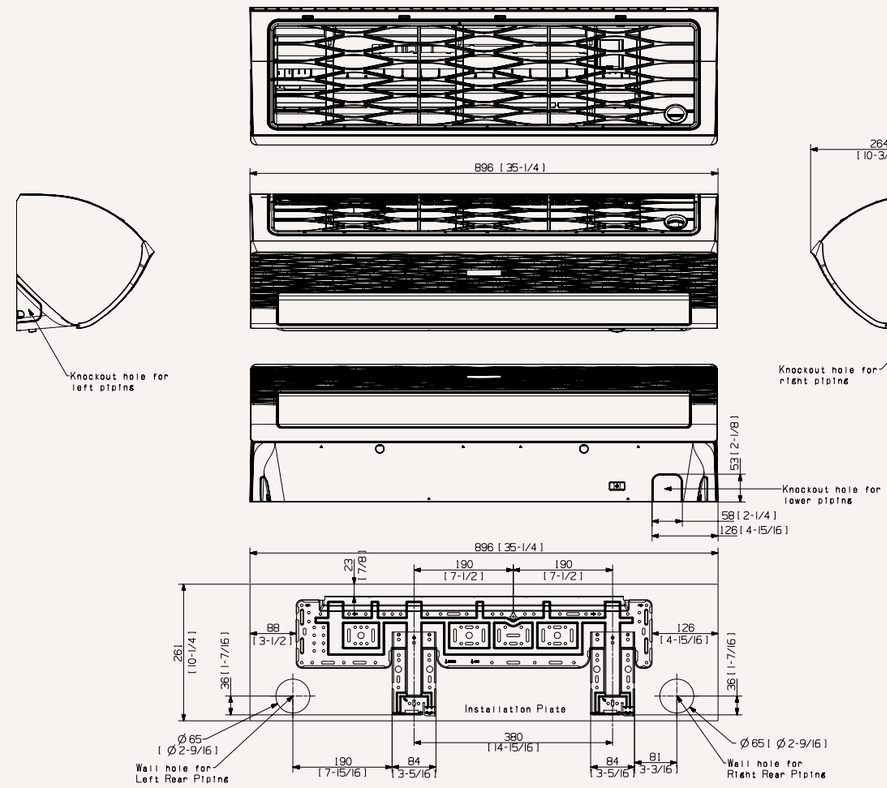

Komercyjne

Specyfikacje

Klimatyzator ścienny Max R32

- Filtr HD.
- Zestaw Wi-Fi (opcjonalne)



Jednostka wewnętrzna			AC100RNTDKG/EU
Jednostka zewnętrzna – jednofazowa			AC100RXADKG/EU
Jednostka zewnętrzna – trójfazowa			AC100RXADNG/EU
Moc			
	Chłodzenie (Min./Nom./Maks.)	**kW**	3,0/9,5/11,0
	Ogrzewanie przy +7 °C (Min./Nom./Maks.)	**kW**	2,2/10,8/15,5
	Ogrzewanie przy -5 °C	**kW**	10,6
	Ogrzewanie przy -15 °C	**kW**	9,4
Wydajność			
Efektywność energetyczna Chłodzenie	**SEER[1]**	**W/W**	5,9/ A+
	Zużycie energii elektrycznej	**kWh/a**	564
	Pdesignc	**kW**	9,5
	EER	**W/W**	2,53
Efektywność energetyczna Ogrzewanie	**SCOP[1]**	**W/W**	4,0/ A+
	Zużycie energii elektrycznej	**kWh/a**	1 960
	Pdesignh (umiarkowany)	**kW**	5,6
	COP[1]	**W/W**	2,82
Natężenie przepływu powietrza	**Jednostka wewnętrzna (Wys./śred./nis.)**	**m^3/min**	22,7/19,8/17,8
Moc akustyczna	**Jednostka wewnętrzna**	**dB(A)**	65
	Jednostka zewnętrzna	**dB(A)**	69
Ciśnienie akustyczne	**Jednostka wewnętrzna (Wys./śred./nis./Cicha)**	**dB(A)**	49/46/43/37
	Jednostka zewnętrzna (Wys./śred./nis.)	**dB(A)**	54/52
Wentylator/Jednostka zewnętrzna	**Typ**		Wentylator poprzeczny
	Zasilanie	**W**	58
	Ilość wentylatorów	**-**	2
Zewnętrzne ciśnienie statyczne	**Min./Stand./Maks.**	**Pa**	
Zakres temperatury pracy	**Chłodzenie**	**°C**	-15~50
	Ogrzewanie	**°C**	-20,0~24,0
Dane elektryczne			
Źródło zasilania	**Jednostka wewnętrzna**	**Φ, #, V, Hz**	1Φ, 2, 220~240 V, 50 Hz
	Jednofazowa jednostka zewnętrzna	**Φ, #, V, Hz**	1Φ, 2, 220~240 V, 50 Hz
	Trójfazowa jednostka zewnętrzna	**Φ, #, V, Hz**	3Φ, 4, 380~415 V, 50 Hz
Typ sprężarki	**Jednostka zewnętrzna**	**Typ**	Podwójna rotacyjna BLDC
Pobór mocy (Min./Nom./Maks.)	**Chłodzenie**	**kW**	0,60/3,75/5,10
	Ogrzewanie	**kW**	0,46/3,82/5,40
Pobór prądu nominalny	**Chłodzenie (Min./Stand./Maks.)**	**A**	3,0/16,3/22,5
	Ogrzewanie (Min./Stand./Maks.)	**A**	2,5/16,7/23,0
	Chłodzenie - trójfazowe (min./st./maks.)	**A**	1,5/5,7/7,7
	Ogrzewanie - trójfazowe (min./st./maks.)	**A**	1,2/5,7/8,4
Wymiary			
Wymiary netto (Sz. × Wys. × Gł.)	**Jednostka wewnętrzna**	**mm**	1 280 x 345 x 253
	Jednostka zewnętrzna	**mm**	940 x 998 x 330
Waga netto	**Jednostka wewnętrzna**	**kg**	18,5
	Jednostka zewnętrzna	**kg**	75,0
Czynnik chłodniczy			
Czynnik chłodniczy	**Typ**		R32 (zawiera fluorowane fazy cieplarniane. GWP = 675)
	Napełnianie fabryczne	**kg**	2,7/ 30 m
	Napełnienie fabryczne w tonach ekwiwalentu CO_2	**tCO_2e**	1,82
	Dodatkowe napełnienie czynnika chłodniczego	**g/m**	50
Połączenia rur	**Rura cieczowa**	**ø, cali**	3/8
	Rura gazowa	**ø, cali**	5/8
Długość rury	**Min./maks.**	**m**	3/50
Wysokość rury	**Maks.**	**m**	30
Połączenia rur	**Rura odprowadzająca**	**ø, mm**	VP25 (śred. zewn. 32, śred. wewn. 25)

[1] Przedstawione etykiety energetyczne są zgodne z klasyfikacją etykiet UE nr 626/2011 (partia 10) 2019, w skali od D do A+++.

Akcesoria



Sterownik dotykowy

MWR-SH11N



Zaawansowany sterownik Sterownik

MWR-WG00JN/MWR-WG00KN

Zestaw Wi-Fi

MIM-H04EN



Termostat zewnętrzny

MRW-TA

Rysunki wymiarowe

Klimatyzator ścienny Max

AC100*NTD/EU**

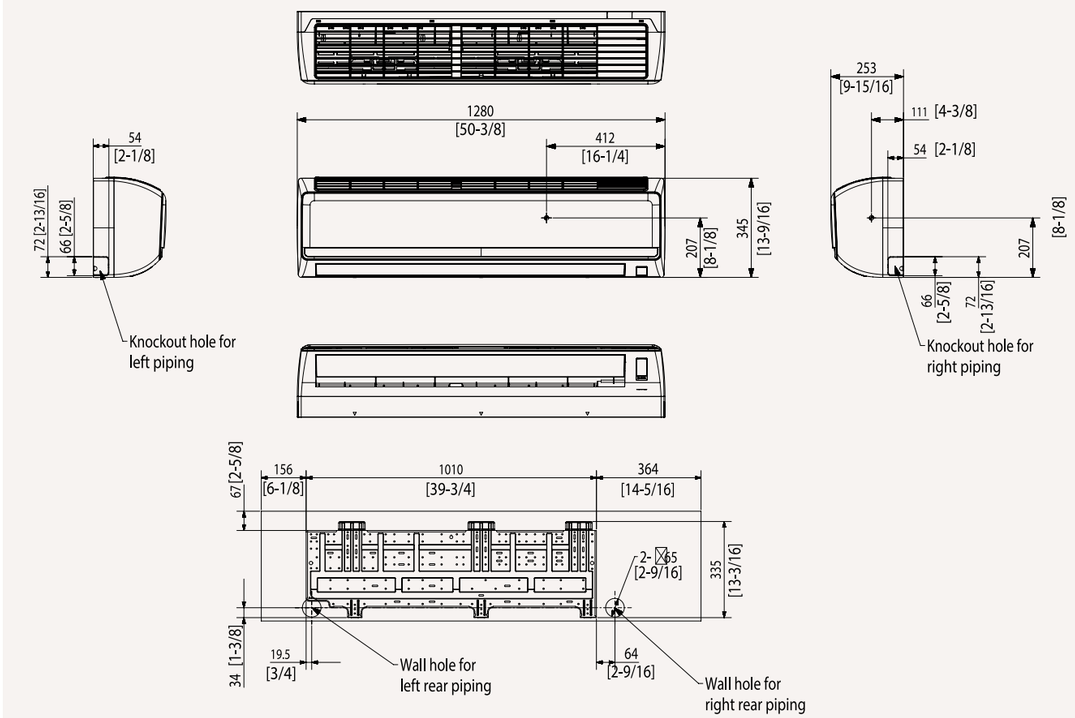

Specyfikacje

Klimatyzator konsolowy R32

- Jonizator SPi (w zestawie)
- Wąska konstrukcja: szerokość tylko 100 mm.
- Wbudowany elektroniczny zawór rozprężny (EEV) dla sterowania przepływem czynnika chłodniczego (2000 kroków).
- Dwa oddzielne wyloty powietrza, górny (chłodzenie) i dolny (ogrzewanie), aby uniknąć rozwarstwiania.
- Filtr stały zmywalny o długim okresie eksploatacji.
- Funkcja automatycznego ponownego uruchomienia.



Jednostka wewnętrzna Jednostka zewnętrzna – jednofazowa Jednostka zewnętrzna – trójfazowa			AC026RNJDKG/EU AC026RXADKG/EU	AC035RNJDKG/EU AC035RXADKG/EU	AC052RNJDKG/EU AC525RXADKG/EU
Moc					
	Chłodzenie (Min./Nom./Maks.)	**kW**	1,0/2,6/3,4	1,2/3,5/3,9	1,9/5,0/5,5
	Ogrzewanie przy +7 °C (Min./Nom./Maks.)	**kW**	1,0/3,5/4,2	1,1/4,0/4,6	1,5/5,6/6,5
	Ogrzewanie przy -5 °C	**kW**	3,4	3,9	5,5
	Ogrzewanie przy -15 °C	**kW**	3,00	3,50	4,90
Wydajność					
Efektywność energetyczna Chłodzenie	**SEER[1]**	**W/W**	6,4/ A++	6,1/ A++	5,9/ A+
	Zużycie energii elektrycznej	**kWh/a**	142	201	297
	Pdesignc	**kW**	2,6	3,5	5,0
	EER	**W/W**	3,61	3,12	2,79
Efektywność energetyczna Ogrzewanie	**SCOP[1]**	**W/W**	4,2/ A+	4,1/ A+	4,0/ A+
	Zużycie energii elektrycznej	**kWh/a**	667	683	840
	Pdesignh (umiarkowany)	**kW**	2,0	2,0	2,4
	COP[1]	**W/W**	3,30	3,07	3,01
Natężenie przepływu powietrza	**Jednostka wewnętrzna (Wys./śred./nis.)**	**m³/min**	7,5/6,8/6,0	8,5/7,2/6,2	9,4/8,4/7,4
Moc akustyczna	**Jednostka wewnętrzna**	**dB(A)**	53	55	60
	Jednostka zewnętrzna	**dB(A)**	59	61	62
Ciśnienie akustyczne	**Jednostka wewnętrzna (Wys./śred./nis./Cicha)**	**dB(A)**	36/31/26/23	38/34/30/24	43/39/35/32
	Jednostka zewnętrzna (Wys./śred./nis.)	**dB(A)**	47/46	48/48	48/48
Wentylator/ Jednostka wewnętrzna	**Typ**		Turbo	Turbo	Turbo
	Zasilanie	**W**	35	35	35
	Ilość wentylatorów	**-**	1	1	1
Zakres temperatury pracy	**Chłodzenie**	**°C**	-15~46	-15~46	-15~50
	Ogrzewanie	**°C**	-20,0~24,0	-20,0~24,0	-20,0~24,0
Dane elektryczne					
Źródło zasilania	**Jednostka wewnętrzna**	**Φ, #, V, Hz**	1Φ, 2, 220~240 V, 50 Hz	1Φ, 2, 220~240 V, 50 Hz	1Φ, 2, 220~240 V, 50 Hz
	Jednofazowa jednostka zewnętrzna	**Φ, #, V, Hz**	1Φ, 2, 220~240 V, 50 Hz	1Φ, 2, 220~240 V, 50 Hz	1Φ, 2, 220~240 V, 50 Hz
	Trójfazowa jednostka zewnętrzna	**Φ, #, V, Hz**			
Typ sprężarki	**Jednostka zewnętrzna**	**Typ**	Pojedynczy silnik BLDC	Pojedynczy silnik BLDC	Podwójna rotacyjna BLDC
Pobór mocy (Min./Nom./Maks.)	**Chłodzenie**	**kW**	0,23/0,72/1,20	0,25/1,12/1,50	0,25/1,79/2,20
	Ogrzewanie	**kW**	0,21/1,06/1,45	0,21/1,30/1,80	0,25/1,86/2,50
Pobór prądu nominalny	**Chłodzenie (Min./Stand./Maks.)**	**A**	1,6/3,6/5,5	1,6/5,5/7,5	2,6/8,0/10,0
	Ogrzewanie (Min./Stand./Maks.)	**A**	1,3/5,0/7,0	1,3/5,9/10,5	2,3/8,3/14,0
	Chłodzenie - trójfazowe (min./st./maks.)	**A**			
	Ogrzewanie - trójfazowe (min./st./maks.)	**A**			
Wymiary					
Wymiary netto (Sz. × Wys. × Gł.)	**Jednostka wewnętrzna**	**mm**	720 x 620 x 199	720 x 620 x 199	720 x 620 x 199
	Jednostka zewnętrzna	**mm**	790 x 548 x 285	790 x 548 x 285	880 x 638 x 310
Waga netto	**Jednostka wewnętrzna**	**kg**	16,0	16,0	16,0
	Jednostka zewnętrzna	**kg**	32,5	32,5	46,5
Czynnik chłodniczy					
Czynnik chłodniczy	**Typ**		R32 (zawiera fluorowane fazy cieplarniane. GWP = 675)		
	Napełnianie fabryczne	**kg**	0,9/ 20 m	0,9/ 20 m	1,2/ 10 m
	Napełnienie fabryczne w tonach ekwiwalentu CO_2	**tCO_2e**	0,61	0,61	0,81
	Dodatkowe napełnienie czynnika chłodniczego	**g/m**	15	15	15
Połączenia rur	**Rura cieczowa**	**ø, cali**	1/4	1/4	1/4
	Rura gazowa	**ø, cali**	3/8	3/8	1/2
Długość rury	**Min./maks.**	**m**	3/20	3/20	3/30
Wysokość rury	**Maks.**	**m**	15	15	20
Połączenia rur	**Rura odprowadzająca**	**ø, mm**	ŚW 18	ŚW 18	ŚW 18

[1] Przedstawione etykiety energetyczne są zgodne z klasyfikacją etykiet UE nr 626/2011 (partia 10) 2019, w skali od D do A+++.

Akcesoria



Sterownik dotykowy

MWR-SH11N



Zaawansowany sterownik Sterownik

MWR-WG00JN/MWR-WG00KN

Zestaw Wi-Fi

MIM-H04EN



Termostat zewnętrzny

MRW-TA

Rysunki wymiarowe

Konsola

AC026/035/052*NJDK*/EU

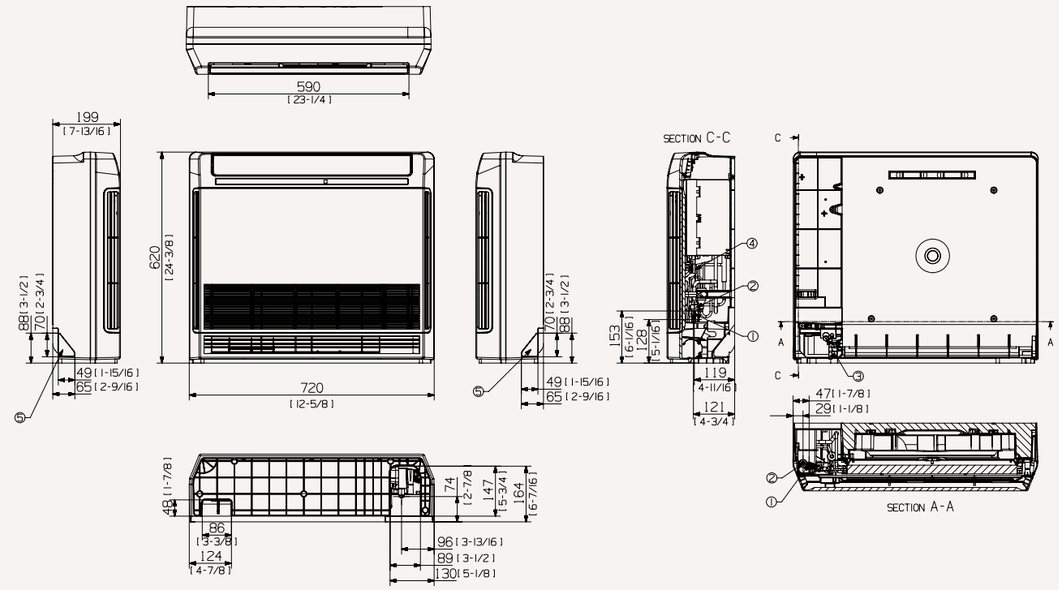

Nr	Nazwa	Opis	
		AC026*NJDK*/EU	**AC035*NJDK*/EU AC052*NJDK*/EU**
1	**Rura cieczowa**	ø6.35 (1/4)	
2	**Rura gazowa**	ø9,52 (3/8)	ø12.70 (1/2)
3	**Rura odprowadzająca skropliny**	Przewód ID 18 [11/16]	
4	**Kanał kabli zasilających/komunikacyjnych**		
5	**Rura odprowadzająca skropliny**		

Specyfikacje

Klimatyzator podsufitowy R32

- Instalacja pionowa lub pozioma.
- Dopływ powietrza przez jedną regulowaną łopatkę; kąt łopatki w zakresie od 4° do 45°.
- Mniejszy hałas dzięki sterowanemu zdalnie EEV.
- Dołączony jest stały filtr zmywalny o długiej żywotności HD 40.





Jednostka wewnętrzna Jednostka zewnętrzna – jednofazowa Jednostka zewnętrzna – trójfazowa			AC052RNCDKG/EU AC052RXADKG/EU	AC071RNCDKG/EU AC071RXADKG/EU
Moc				
	Chłodzenie (Min./Nom./Maks.)	**kW**	1,20/5,00/6,50	1,50/7,10/8,70
	Ogrzewanie do +7 °C (Min./Nom./Maks.)	**kW**	1,70/6,00/7,70	1,90/8,00/9,00
	Ogrzewanie przy -5 °C	**kW**	5,9	7,8
	Ogrzewanie przy -15 °C	**kW**	5,20	7,00
Wydajność				
Efektywność energetyczna Chłodzenie	**SEER**[1]	**W/W**	6,1/ A++	5,6/ A+
	Zużycie energii elektrycznej	**kWh/a**	273	444
	Pdesignc	**kW**	5,0	7,1
	EER	**W/W**	3,16	2,47
Efektywność energetyczna Ogrzewanie	**SCOP**[1]	**W/W**	3,9/A	3,9/A
	Zużycie energii elektrycznej	**kWh/a**	862	1 256
	Pdesignh (umiarkowany)	**kW**	2,4	3,5
	COP[1]	**W/W**	3,13	2,62
Natężenie przepływu powietrza	**Jednostka wewnętrzna (Wys./śred./nis.)**	**m³/min**	12,6/11,3/10,0	15,2/14,1/13,1
Moc akustyczna	**Jednostka wewnętrzna**	**dB(A)**	60	64
	Jednostka zewnętrzna	**dB(A)**	62	65
Ciśnienie akustyczne	**Jednostka wewnętrzna (Wys./śred./nis.)**	**dB(A)**	41/39/36	46/44/42
	Jednostka zewnętrzna (Wys./śred./nis.)	**dB(A)**	48/48	51/49
Wentylator/ Jednostka wewnętrzna	**Typ**		Sirocco	Sirocco
	Zasilanie	**W**	40	40
	Ilość wentylatorów	**-**	2	2
Zewnętrzne ciśnienie statyczne	**Min./Stand./Maks.**	**Pa**		
Zakres temperatury pracy	**Chłodzenie**	**°C**	-15~50	-15~50
	Ogrzewanie	**°C**	-20,0~24,0	-20,0~24,0
Dane elektryczne				
Źródło zasilania	**Jednostka wewnętrzna**	**Φ, #, V, Hz**	1Φ, 2, 220~240 V, 50 Hz	1Φ, 2, 220~240 V, 50 Hz
	Jednofazowa jednostka zewnętrzna	**Φ, #, V, Hz**	1Φ, 2, 220~240 V, 50 Hz	1Φ, 2, 220~240 V, 50 Hz
	Trójfazowa jednostka zewnętrzna	**Φ, #, V, Hz**		
Typ sprężarki	**Jednostka zewnętrzna**	**Typ**	Podwójna rotacyjna BLDC	Podwójna rotacyjna BLDC
Pobór mocy (Min./Nom./Maks.)	**Chłodzenie**	**kW**	0,48/1,58/1,90	0,35/2,87/3,60
	Ogrzewanie	**kW**	0,43/1,92/3,05	0,35/3,05/3,95
Pobór prądu nominalny	**Chłodzenie (Min./Stand./Maks.)**	**A**	2,8/7,2/9,0	2,0/12,4/16,0
	Ogrzewanie (Min./Stand./Maks.)	**A**	2,4/8,5/14,5	2,0/13,2/17,0
	Chłodzenie - trójfazowe (min./st./maks.)	**A**		
	Ogrzewanie - trójfazowe (min./st./maks.)	**A**		
Wymiary				
Wymiary netto (Sz. × Wys. × Gł.)	**Jednostka wewnętrzna**	**mm**	1 000 x 200 x 650	1 000 x 200 x 650
	Jednostka zewnętrzna	**mm**	880 x 638 x 310	880 x 798 x 310
Waga netto	**Jednostka wewnętrzna**	**kg**	20,0	20,0
	Jednostka zewnętrzna	**kg**	43,0	51,0
Czynnik chłodniczy				
Czynnik chłodniczy	**Typ**		R32 (zawiera fluorowane fazy cieplarniane. GWP = 675)	
	Napełnianie fabryczne	**kg**	1,2/ 10 m	1,7/ 15 m
	Napełnienie fabryczne w tonach ekwiwalentu CO_2	**tCO₂e**	0,81	1,15
	Dodatkowe napełnienie czynnika chłodniczego	**g/m**	15	25
Połączenia rur	**Rura cieczowa**	**ø, cali**	1/4	1/4
	Rura gazowa	**ø, cali**	1/2	5/8
Długość rury	**Min./maks.**	**m**	3/30	3/50
Wysokość rury	**Maks.**	**m**	20	30
Połączenia rur	**Rura odprowadzająca**	**ø, mm**	ŚW 18	ŚW 18

[1] Przedstawione etykiety energetyczne są zgodne z klasyfikacją etykiet UE nr 626/2011 (partia 10) 2019, w skali od D do A+++.

Akcesoria



Sterownik dotykowy

MWR-SH11N



Zaawansowany sterownik Sterownik

MWR-WG00JN/MWR-WG00KN

Zestaw Wi-Fi

MIM-H04EN



Termostat zewnętrzny

MRW-TA

Rysunki wymiarowe

Klimatyzator podsufitowy

AC052/071*NCDK*/EU

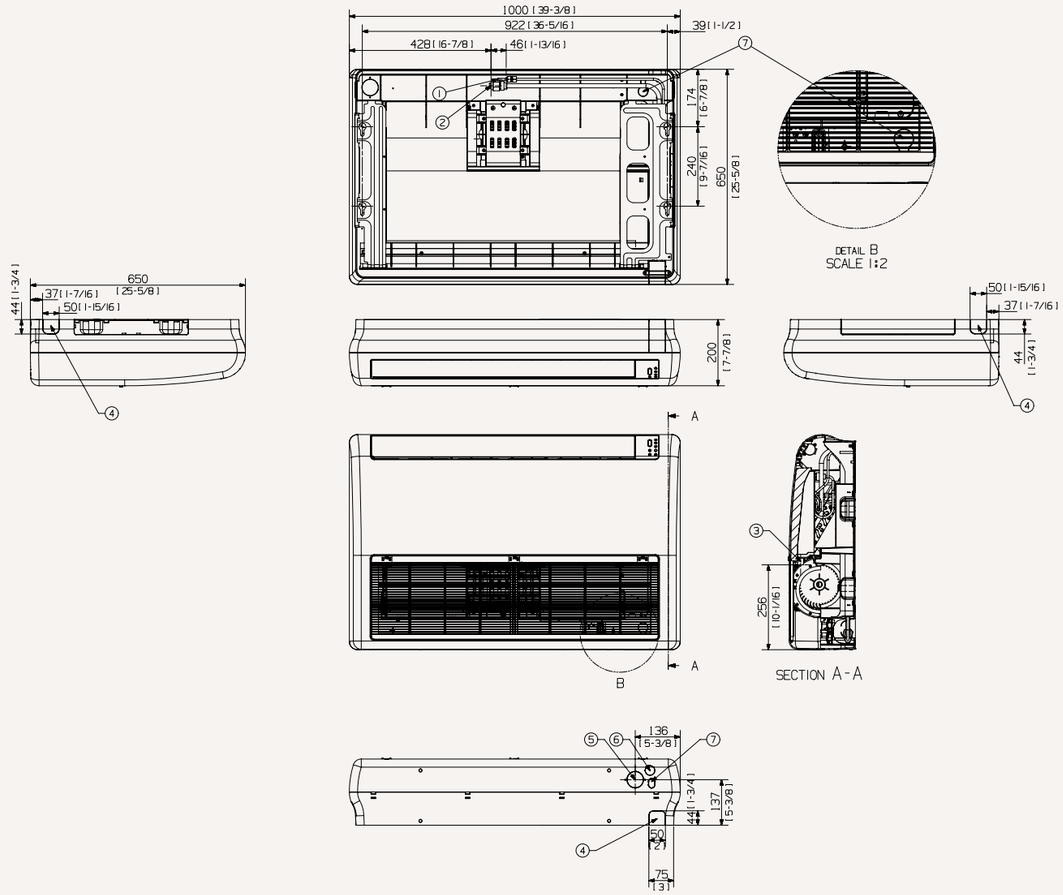

Nr	Nazwa	Opis	
		AC052MNCDKH/EU	**AC071MNCDKH/EU**
1	**Rura cieczowa**	ø6.35 (1/4)	
2	**Rura gazowa**	ø12.70 (1/2)	ø15,88 (5/8)
3	**Rura odprowadzająca skropliny**	Przewód ID 18 [11/16]	
4	**Połączenia rur**		
5	**Połączenie z powietrzem zewnętrznym**	ø50 [2]	
6	**Połączenie pompy osuszania kondensatu**		
7	**Połączenie kabli komunikacyjnych**		

Specyfikacje

Klimatyzator duży podsufitowy (R32)

- Instalacja pionowa lub pozioma.
- Dopływ powietrza przez jedną regulowaną łopatkę; kąt łopatki w zakresie od 4° do 45°.
- Mniejszy hałas dzięki sterowanemu zdalnie EEV.
- Dołączony jest stały filtr zmywalny o długiej żywotności HD 40.



Jednostka wewnętrzna Jednostka zewnętrzna – jednofazowa Jednostka zewnętrzna – trójfazowa			AC100RNCDKG/EU AC100RXADKG/EU AC100RXADNG/EU	AC120RNCDKG/EU AC120RXADKG/EU AC120RXADNG/EU	AC140RNCDKG/EU AC140RXADKG/EU AC140RXADNG/EU
Moc					
	Chłodzenie (Min./Nom./Maks.)	**kW**	3,00/10,00/12,00	3,0/12,0/13,5	3,50/13,40/15,50
	Ogrzewanie do +7 °C (Min./Nom./Maks.)	**kW**	2,2/11,2/15,5	3,8/13,2/16,5	3,50/15,50/18,00
	Ogrzewanie przy -5 °C	**kW**	11,0	12,9	15,2
	Ogrzewanie przy -15 °C	**kW**	9,7	11,5	13,5
Wydajność					
Efektywność energetyczna Chłodzenie	**SEER[1]**	**W/W**	6,1/ A++	5,9/ A+	6,1/ A++
	Zużycie energii elektrycznej	**kWh/a**	574	TBA	-
	Pdesignc	**kW**	10,0	TBA	-
	EER	**W/W**	3,05	2,76	2,97
Efektywność energetyczna Ogrzewanie	**SCOP[1]**	**W/W**	4,0/ A+	4,0/ A+	4,0/ A+
	Zużycie energii elektrycznej	**kWh/a**	1 820	TBA	-
	Pdesignh (umiarkowany)	**kW**	5,2	6,5	8,4
	COP[1]	**W/W**	3,44	3,44	3,41
Natężenie przepływu powietrza	**Jednostka wewnętrzna (Wys./śred./nis.)**	**m³/min**	26,0/23,0/19,0	30,0/24,0/20.0 chłodzenie 32,0/26,0/22,0 grzanie	34,0/27,0/23,0
Moc akustyczna	**Jednostka wewnętrzna**	**dB(A)**	60	62	64
	Jednostka zewnętrzna	**dB(A)**	69	70	69
Ciśnienie akustyczne	**Jednostka wewnętrzna (Wys./śred./nis.)**	**dB(A)**	42/38/34	44/41/37	46/42/38
	Jednostka zewnętrzna (Wys./śred./nis.)	**dB(A)**	54/52	56/54	54/53
Wentylator/Jednostka wewnętrzna	**Typ**		Sirocco	Sirocco	Sirocco
	Zasilanie	**W**	244	244	244
	Ilość wentylatorów	**-**	4	4	4
Zakres temperatury pracy	**Chłodzenie**	**°C**	-15~50	-15~50	-15~50
	Ogrzewanie	**°C**	-20,0~24,0	-20,0~24,0	-20,0~24,0
Dane elektryczne					
Źródło zasilania	**Jednostka wewnętrzna**	**Φ, #, V, Hz**	1Φ, 2, 220~240 V, 50 Hz	1Φ, 2, 220~240 V, 50 Hz	1Φ, 2, 220~240 V, 50 Hz
	Jednofazowa jednostka zewnętrzna	**Φ, #, V, Hz**	1Φ, 2, 220~240 V, 50 Hz	1Φ, 2, 220~240 V, 50 Hz	1Φ, 2, 220~240 V, 50 Hz
	Trójfazowa jednostka zewnętrzna	**Φ, #, V, Hz**	3Φ, 4, 380~415 V, 50 Hz	3Φ, 4, 380~415 V, 50 Hz	3Φ, 4, 380~415 V, 50 Hz
Typ sprężarki	**Jednostka zewnętrzna**	**Typ**	Podwójna rotacyjna BLDC	Podwójna rotacyjna BLDC	Podwójna rotacyjna BLDC
Pobór mocy (Min./Nom./Maks.)	**Chłodzenie**	**kW**	0,60/3,28/4,70	0,90/4,35/5,30	0,80/4,50/6,45
	Ogrzewanie	**kW**	0,46/3,25/5,40	0,70/3,83/5,60	0,70/4,54/7,36
Pobór prądu nominalny	**Chłodzenie (Min./Stand./Maks.)**	**A**	3,0/14,6/20,4	5,1/19,1/24,0	3,7/19,7/28,0
	Ogrzewanie (Min./Stand./Maks.)	**A**	2,5/14,2/23,0	3,9/17,0/26,0	3,5/19,8/32,0
	Chłodzenie - trójfazowe (min./st./maks.)	**A**	1,5/5,0/7,1	1,7/6,6/10,0	2,1/7,0/10,5
	Ogrzewanie - trójfazowe (min./st./maks.)	**A**	1,2/5,1/8,4	1,5/6,2/12,0	1,9/7,0/12,0
Wymiary					
Wymiary netto (Sz. × Wys. × Gł.)	**Jednostka wewnętrzna**	**mm**	1 650 x 235 x 675	1 650 x 235 x 675	1 650 x 235 x 675
	Jednostka zewnętrzna	**mm**	940 x 998 x 330	940 x 998 x 330	940 x 1 210 x 330
Waga netto	**Jednostka wewnętrzna**	**kg**	42,0	41,5	41,5
	Jednostka zewnętrzna	**kg**	75,0	81,0	91,5
Czynnik chłodniczy					
Czynnik chłodniczy	**Typ**		R32 (zawiera fluorowane fazy cieplarniane. GWP = 675)		
	Napełnianie fabryczne	**kg**	2,7/ 30 m	2,7/ 30 m	2,9/ 30 m
	Napełnienie fabryczne w tonach ekwiwalentu CO_2	**tCO_2e**	1,82	1,82	1,96
	Dodatkowe napełnienie czynnika chłodniczego	**g/m**	50	50	50
Połączenia rur	**Rura cieczowa**	**ø, cali**	3/8	3/8	3/8
	Rura gazowa	**ø, cali**	5/8	5/8	5/8
Długość rury	**Min./maks.**	**m**	50	50	75
Wysokość rury	**Maks.**	**m**	30	30	30
Połączenia rur	**Rura odprowadzająca**	**ø, mm**	VP25 (śred. zewn. 32, śred. wewn. 25)	VP25 (śred. zewn. 32, śred. wewn. 25)	VP25 (śred. zewn. 32, śred. wewn. 25)

[1] Przedstawione etykiety energetyczne są zgodne z klasyfikacją etykiet UE nr 626/2011 (partia 10) 2019, w skali od D do A+++.

Akcesoria



Sterownik dotykowy

MWR-SH11N



Zaawansowany sterownik Sterownik

MWR-WG00JN/MWR-WG00KN

Zestaw Wi-Fi

MIM-H04EN



Termostat zewnętrzny

MRW-TA

Rysunki wymiarowe

Klimatyzator duży podsufitowy

AC100/120/140*NCDK*/EU / AC160JNCDEH/EU

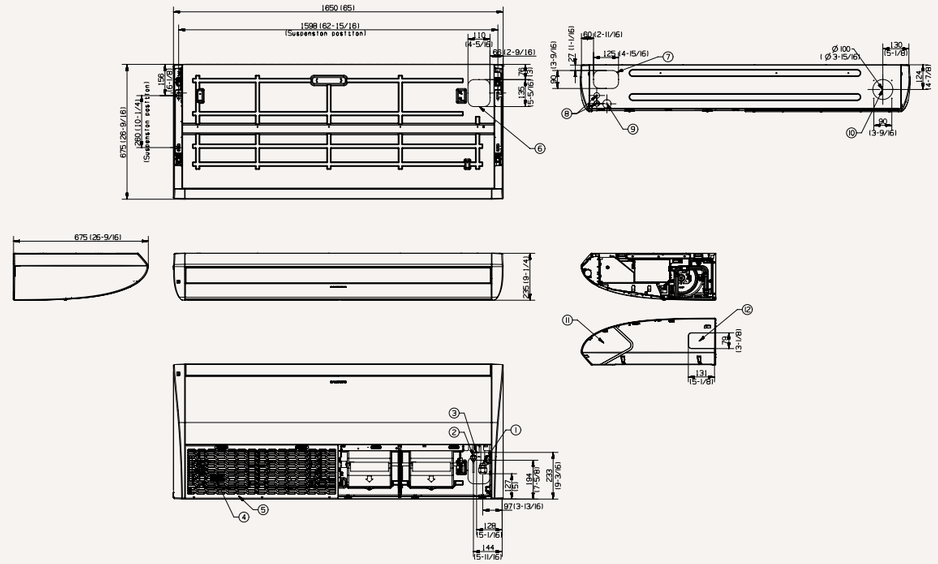

Nr	Nazwa	Opis
1	**Połączenie rury cieczowej**	ø9,52 (3/8)
2	**Połączenie rury gazowej**	ø15,88 (5/8)
3	**Połączenie rury odprowadzającej**	VP25 (śred. zewn. 32, śred. wewn. 25)
4	**Filtr powietrza**	
5	**Kratka zasysania powietrza**	
6	**Otwór wybijany do pompy spustowej (na gó®ze)**	
7	**Otwór wybijany do pompy spustowej (z tyłu)**	ø28 [1 1/8]
8	**Otwór przewodów**	ø42 [1 5/16]
9	**Otwór wybijany do pompy skroplin**	
10	**Otwór wybijany wlotu świeżego powietrza**	
11	**Strona pokrywy**	
12	**Otwór wybijany do pompy spustowej (z boku)**	

Specyfikacje

Klimatyzator kasetonowy 4-kierunkowy (R410A Wysoka wydajność)

- Czterokierunkowe doprowadzanie powietrza przez niezależne regulowane łopatki
- Regulowany kąt łopatki w zakresie od 35° do 63°.
- Wbudowana pompa skroplin (750 mmH_2O).
- Moduł WiFi (opcjonalny).
- Jonizator SPi (w zestawie)
- Czujnik ruchu (opcjonalny).





Jednostka wewnętrzna			AC071JN4CEH/EU	AC100JN4CEH/EU	AC125JN4CEH/EU
Jednostka zewnętrzna – jednofazowa			AC071JXSCEH/EU	AC100JXSCEH/EU	-
Jednostka zewnętrzna – trójfazowa			-	AC100JXSCGH/EU	AC125JXSCGH/EU
Moc					
	Chłodzenie (Min./Nom./Maks.)	**kW**	1,70/7,10/8,50	2,20/10,00/12,00	2,20/12,50/14,00
	Ogrzewanie do +7 °C (Min./Nom./Maks.)	**kW**	3,00/8,00/11,00	3,30/11,20/17,00	3,30/14,00/19,00
Wydajność					
Efektywność energetyczna Chłodzenie	**SEER[1]**	**W/W**	6,7/ A++	7,0/ A++	-
	Zużycie energii elektrycznej	**kWh/a**	371	500	-
	Pdesignc	**kW**	7,1	10,0	-
	EER	**W/W**	3,94	3,65	3,21
Efektywność energetyczna Ogrzewanie	**SCOP[1]**	**W/W**	4,0/ A+	4,1/ A+	-
	Zużycie energii elektrycznej	**kWh/a**	2 414	2 494	-
	Pdesignh (umiarkowany)	**kW**	6,9	7,3	-
	COP[1]	**W/W**	4,02	4,01	3,71
Natężenie przepływu powietrza	**Jednostka wewnętrzna (Wys./śred./nis.)**	**m^3/min**	19,50/17,50/15,50	30,00/24,00/18,90	30,00/24,00/18,90
Moc akustyczna	**Jednostka wewnętrzna**	**dB(A)**	53	59	60
	Jednostka zewnętrzna	**dB(A)**	65	66	69
Ciśnienie akustyczne	**Jednostka wewnętrzna (Wys./śred./nis.)**	**dB(A)**	36/33/30	43/38/33	44/39/34
	Jednostka zewnętrzna (Wys./śred./nis.)	**dB(A)**	49/49	50/50	52/52
Wentylator/Jednostka zewnętrzna	**Typ**		Turbo	Turbo	Turbo
	Zasilanie	**W**	97	97	97
	Ilość wentylatorów	**-**	1	1	1
Zakres temperatury pracy	**Chłodzenie**	**°C**	-20,0–50,0	-20,0–50,0	-20,0–50,0
	Ogrzewanie	**°C**	-25–24	-25–24	-25–24
Dane elektryczne					
Źródło zasilania	**Jednostka wewnętrzna**	**Φ, #, V, Hz**	1Φ, 2, 220–240 V, 50 Hz	1Φ, 2, 220–240 V, 50 Hz	1Φ, 2, 220–240 V, 50 Hz
	Jednofazowa jednostka zewnętrzna	**Φ, #, V, Hz**	1Φ, 2, 220–240 V, 50 Hz	1Φ, 2, 220–240 V, 50 Hz	1Φ, 2, 220–240 V, 50 Hz
	Trójfazowa jednostka zewnętrzna	**Φ, #, V, Hz**	-	3Φ, 4, 380–415 V, 50 Hz	3Φ, 4, 380–415 V, 50 Hz
Typ sprężarki	**Jednostka zewnętrzna**	**Typ**	Podwójna rotacyjna BLDC	Podwójna rotacyjna BLDC	Podwójna rotacyjna BLDC
Pobór mocy (Min./Nom./Maks.)	**Chłodzenie**	**kW**	0,71/1,80/2,20	0,74/2,74/3,54	0,74/3,89/4,25
	Ogrzewanie	**kW**	0,68/1,99/5,08	0,68/2,79/6,90	0,68/3,77/7,20
Pobór prądu nominalny	**Chłodzenie (Min./Stand./Maks.)**	**A**	3,60/8,10/10,00	3,60/12,00/15,60	
	Ogrzewanie (Min./Stand./Maks.)	**A**	3,40/9,00/22,00	3,30/12,40/30,00	
	Chłodzenie - trójfazowe (min./st./maks.)	**A**		1,40/4,40/5,50	1,40/6,00/6,60
	Ogrzewanie - trójfazowe (min./st./maks.)	**A**		1,30/4,50/11,00	1,30/6,00/11,00
Wymiary					
Wymiary netto (Sz. × Wys. × Gł.)	**Jednostka wewnętrzna**	**mm**	840 x 288 x 840	840 x 288 x 840	840 x 288 x 840
	Jednostka zewnętrzna	**mm**	940 x 1 420 x 330	940 x 1 420 x 330	940 x 1 420 x 330
Waga netto	**Jednostka wewnętrzna**	**kg**	18,0	20,0	20,0
	Jednostka zewnętrzna	**kg**	96,0	96,0	96,0





Jednostka wewnętrzna			AC071JN4CEH/EU	AC100JN4CEH/EU	AC125JN4CEH/EU
Jednostka zewnętrzna – jednofazowa			AC071JXSCEH/EU	AC100JXSCEH/EU	-
Jednostka zewnętrzna – trójfazowa			-	AC100JXSCGH/EU	AC125JXSCGH/EU
Czynnik chłodniczy					
Czynnik chłodniczy	**Typ**		R410A (zawiera fluorowane fazy cieplarniane. GWP = 2,088)		
	Napełnianie fabryczne	**kg**	2,90	2,90	2,90
	Napełnienie fabryczne w tonach ekwiwalentu CO_2	**tCO_2e**	6,06	6,06	6,06
	Dodatkowe napełnienie czynnika chłodniczego	**g/m**	20	50	50
Połączenia rur	**Rura cieczowa**	**ø, cali**	3/8	3/8	3/8
	Rura gazowa	**ø, cali**	5/8	5/8	5/8
Długość rury	**Min./maks.**	**m**	75	75	75
Wysokość rury	**Maks.**	**m**	30	30	30
Połączenia rur	**Rura odprowadzająca**	**ø, mm**	VP25 (śred. zewn. 32, śred. wewn. 25)	VP25 (śred. zewn. 32, śred. wewn. 25)	VP25 (śred. zewn. 32, śred. wewn. 25)
Pozostałe					
Panel	**Kod modelu**		PC4NUSKAN	PC4NUSKAN	PC4NUSKAN
	Wymiary netto (Sz. × Wys. × Gł.)	**mm**	950 x 45 x 950	950 x 45 x 950	950 x 45 x 950
	Waga netto	**kg**	5,9	5,9	5,9
Akcesoria	**Pompa skroplin**		W zestawie	W zestawie	W zestawie
	Maks. Wysokość podnoszenia/wyporność	**mm/ litr/ h**	750/24	750/24	750/24

Akcesoria










Bezprzewodowy sterownik zdalny	Sterownik uproszczony	Sterownik dotykowy	Przewodowy sterownik zdalny	Panel (obowiązkowy)	Zestaw Wi-Fi	Jonizator SPi	Czujnik ruchu
MR-EH01	MWR-SH00N	MWR-SH11N	MWR-WE13N	PC4NUSKAN	MIM-H04EN	MSD-CAN1	MCR-SMA

[1] Przedstawione etykiety energetyczne są zgodne z klasyfikacją etykiet UE nr 626/2011 (partia 10) 2019, w skali od D do A+++.

Komercyjne

Specyfikacje

Klimatyzator kasetonowy 4-kierunkowy Mini (R410A Wysoka wydajność)

- Czterokierunkowe doprowadzanie powietrza przez niezależne regulowane łopatki
- Regulowany kąt łopatki w zakresie od 35° do 63°.
- Wbudowana pompa skroplin (750 mmH_2O).
- Moduł WiFi (opcjonalny).
- Jonizator SPi (w zestawie)
- Czujnik ruchu (opcjonalny).




Jednostka wewnętrzna Jednostka zewnętrzna – jednofazowa Jednostka zewnętrzna – trójfazowa			AC026JNNCEH/EU AC026JXSCEH/EU -	AC035JNNCEH/EU AC035JXSCEH/EU -
Moc				
	Chłodzenie (Min./Nom./Maks.)	**kW**	0,85/2,60/3,50	0,90/3,50/4,20
	Ogrzewanie do +7 °C (Min./Nom./Maks.)	**kW**	0,80/3,40/5,10	0,80/4,30/5,80
Wydajność				
Efektywność energetyczna Chłodzenie	**SEER[1]**	**W/W**	7,9/A++	7,6/A++
	Zużycie energii elektrycznej	**kWh/a**	115	161
	Pdesignc	**kW**	2,6	3,5
	EER	**W/W**	4,06	3,72
Efektywność energetyczna Ogrzewanie	**SCOP[1]**	**W/W**	4,6/A++	4,5/A+
	Zużycie energii elektrycznej	**kWh/a**	761	809
	Pdesignh (umiarkowany)	**kW**	2,5	2,6
	COP[1]	**W/W**	4,10	3,64
Natężenie przepływu powietrza	**Jednostka wewnętrzna (Wys./śred./nis.)**	**m³/min**	8,00/7,10/6,30	9,30/8,00/6,70
Moc akustyczna	**Jednostka wewnętrzna**	**dB(A)**	48	51
	Jednostka zewnętrzna	**dB(A)**	59	62
Ciśnienie akustyczne	**Jednostka wewnętrzna (Wys./śred./nis.)**	**dB(A)**	32/29/25	34/30/26
	Jednostka zewnętrzna (Wys./śred./nis.)	**dB(A)**	47/46	48/47
Wentylator/Jednostka wewnętrzna	**Typ**		Turbo	Turbo
	Zasilanie	**W**	65	65
	Ilość wentylatorów	-	1	1
Zakres temperatury pracy	**Chłodzenie**	**°C**	-20,0~50,0	-20,0~50,0
	Ogrzewanie	**°C**	-25~24	-25~24
Dane elektryczne				
Źródło zasilania	**Jednostka wewnętrzna**	**Φ, #, V, Hz**	1Φ, 2, 220~240 V, 50 Hz	1Φ, 2, 220~240 V, 50 Hz
	Jednofazowa jednostka zewnętrzna	**Φ, #, V, Hz**	1Φ, 2, 220~240 V, 50 Hz	1Φ, 2, 220~240 V, 50 Hz
	Trójfazowa jednostka zewnętrzna	**Φ, #, V, Hz**	-	-
Typ sprężarki	**Jednostka zewnętrzna**	**Typ**	Obrotowy BLDC	Obrotowy BLDC
Pobór mocy (Min./Nom./Maks.)	**Chłodzenie**	**kW**	0,24/0,64/0,89	0,19/0,94/1,26
	Ogrzewanie	**kW**	0,16/0,83/1,50	0,16/1,18/1,65
Pobór prądu nominalny	**Chłodzenie (Min./Stand./Maks.)**	**A**	1,30/3,10/4,20	1,30/4,40/5,80
	Ogrzewanie (Min./Stand./Maks.)	**A**	1,10/3,90/6,00	1,10/5,40/7,00
	Chłodzenie - trójfazowe (min./st./maks.)	**A**	-	-
	Ogrzewanie - trójfazowe (min./st./maks.)	**A**	-	-
Wymiary				
Wymiary netto (Sz. × Wys. × Gł.)	**Jednostka wewnętrzna**	**mm**	575 x 250 x 575	575 x 250 x 575
	Jednostka zewnętrzna	**mm**	790 x 548 x 285	790 x 548 x 285
Waga netto	**Jednostka wewnętrzna**	**kg**	12,0	12,0
	Jednostka zewnętrzna	**kg**	35,0	35,0
Czynnik chłodniczy				




Jednostka wewnętrzna Jednostka zewnętrzna – jednofazowa Jednostka zewnętrzna – trójfazowa			AC026JNNCEH/EU AC026JXSCEH/EU -	AC035JNNCEH/EU AC035JXSCEH/EU -
Czynnik chłodniczy	**Typ**		R410A (zawiera fluorowane fazy cieplarniane. GWP = 2,088)	
	Napełnianie fabryczne	**kg**	1,27	1,27
	Napełnienie fabryczne w tonach ekwiwalentu CO_2	**tCO_2e**	2,65	2,65
	Dodatkowe napełnienie czynnika chłodniczego	**g/m**	-	-
Połączenia rur	**Rura cieczowa**	**ø, cali**	1/4	1/4
	Rura gazowa	**ø, cali**	3/8	3/8
Długość rury	**Min./maks.**	**m**	20	20
Wysokość rury	**Maks.**	**m**	15	15
Połączenia rur	**Rura odprowadzająca**	**ø, mm**	VP25 (śred. zewn. 32, śred. wewn. 25)	VP25 (śred. zewn. 32, śred. wewn. 25)
Pozostałe				
Panel	**Kod modelu**		PC4SUSMBN	PC4SUSMBN
	Wymiary netto (Sz. × Wys. × Gł.)	**mm**	620 x 45 x 620	620 x 45 x 620
	Waga netto	**kg**	2,3	2,3
Akcesoria	**Pompa skroplin**		W zestawie	W zestawie
	Maks. Wysokość podnoszenia/wyporność	**mm/ litr/ h**	750/24	750/24

Akcesoria









Bezprzewodowy sterownik zdalny	Sterownik uproszczony	Sterownik dotykowy	Zaawansowany sterownik Sterownik	Panel (obowiązkowy)	Zestaw Wi-Fi	Jonizator SPi
MR-EH01	**MWR-SH00N**	**MWR-SH11N**	**MWR-WG00*N**	**PC4SUSMAN PC4SUSMEN**	**MIM-H04EN**	**MSD-CAN1**

[1] Przedstawione etykiety energetyczne są zgodne z klasyfikacją etykiet UE nr 626/2011 (partia 10) 2019, w skali od D do A+++.

Specyfikacje

Klimatyzator kanałowy MSP (R410A Wysoka wydajność)

- Zakres zewnętrznego ciśnienia statycznego od 0 do 14 mmAq.
- Wbudowany elektroniczny zawór rozprężny (EEV) dla sterowania przepływem czynnika chłodniczego (2000 kroków).
- Dołączony jest stały filtr zmywalny o długiej żywotności.
- Funkcja automatycznego ponownego uruchomienia.
- Wbudowana pompa skroplin (750 mmH_2O).
- Jonizator SPi (w zestawie)



Jednostka wewnętrzna Jednostka zewnętrzna – jednofazowa Jednostka zewnętrzna – trójfazowa			AC035JNMCEH/EU AC035JXSCEH/EU -	AC071JNMCEH/EU AC071JXSCEH/EU -	AC100JNMCEH/EU AC100JXSCEH/EU AC100JXSCGH/EU	AC125JNMCEH/EU - AC125JXSCGH/EU
Moc						
	Chłodzenie (Min./Nom./Maks.)	**kW**	0,90/3,50/4,20	3,00/7,10/8,50	3,50/10,00/12,00	3,50/12,50/14,00
	Ogrzewanie do +7 °C (Min./Nom./Maks.)	**kW**	0,80/4,30/5,80	3,00/8,00/11,00	3,70/11,20/17,00	3,70/14,00/19,00
Wydajność						
Efektywność energetyczna Chłodzenie	**SEER**[1]	**W/W**	6,5/ A++	6,1/ A++	6,7/ A++	-
	Zużycie energii elektrycznej	**kWh/a**	188	407	522	-
	Pdesignc	**kW**	3,50	7,10	10,0	-
	EER	**W/W**	3,72	3,70	3,65	3,30
Efektywność energetyczna Ogrzewanie	**SCOP**[1]	**W/W**	4,4/ A+	4,0/ A+	4,1/ A+	-
	Zużycie energii elektrycznej	**kWh/a**	764	2 414	2 765	-
	Pdesignh (umiarkowany)	**kW**	2,4	6,9	8,1	-
	COP[1]	**W/W**	3,64	3,90	4,26/4,53	3,91
Natężenie przepływu powietrza	**Jednostka wewnętrzna (Wys./śred./nis.)**	**m³/min**	12,90/11,00/9,50	21,00/18,50/16,50	36,10/29,30/24,00	38,60/33,00/26,20
Moc akustyczna	**Jednostka wewnętrzna**	**dB(A)**	56	56	61	63
	Jednostka zewnętrzna	**dB(A)**	62	65	66	69
Ciśnienie akustyczne	**Jednostka wewnętrzna (Wys./śred./nis.)**	**dB(A)**	31/28/25	33/29/25	37/33/28	39/35/31
	Jednostka zewnętrzna (Wys./śred./nis.)	**dB(A)**	48/47	49/49	50/50	52/52
Wentylator/Jednostka wewnętrzna	**Typ**		Sirocco	Sirocco	Sirocco	Sirocco
	Zasilanie	**W**	153	153	244	244
	Ilość wentylatorów	**-**	1	1	1	1
Zewnętrzne ciśnienie statyczne	**Min./Stand./Maks.**	**Pa**	0,00/24,50/147,00	0,00/29,40/147,00	0,00/39,20/147,00	0,00/50,96/147,00
Zakres temperatury pracy	**Chłodzenie**	**°C**	-20,0~50,0	-20,0~50,0	-20,0~50,0	-20,0~50,0
	Ogrzewanie	**°C**	-25~24	-25~24	-25~24	-25~24
Dane elektryczne						
Źródło zasilania	**Jednostka wewnętrzna**	**Φ, #, V, Hz**	1Φ, 2, 220~240 V, 50 Hz	1Φ, 2, 220~240 V, 50 Hz	1Φ, 2, 220~240 V, 50 Hz	1Φ, 2, 220~240 V, 50 Hz
	Jednofazowa jednostka zewnętrzna	**Φ, #, V, Hz**	1Φ, 2, 220~240 V, 50 Hz	1Φ, 2, 220~240 V, 50 Hz	1Φ, 2, 220~240 V, 50 Hz	1Φ, 2, 220~240 V, 50 Hz
	Trójfazowa jednostka zewnętrzna	**Φ, #, V, Hz**	-	-	3Φ, 4, 380~415 V, 50 Hz	3Φ, 4, 380~415 V, 50 Hz
Typ sprężarki	**Jednostka zewnętrzna**	**Typ**	Obrotowy BLDC	Podwójna rotacyjna BLDC	Podwójna rotacyjna BLDC	Podwójna rotacyjna BLDC
Pobór mocy (Min./Nom./Maks.)	**Chłodzenie**	**kW**	0,19/0,94/1,26	0,86/1,92/2,20	0,95/2,74/3,54	0,95/3,79/4,60
	Ogrzewanie	**kW**	0,16/1,18/1,65	0,71/2,05/4,10	0,81/2,47/6,90	0,81/3,58/7,20
Pobór prądu nominalny	**Chłodzenie (Min./Stand./Maks.)**	**A**	1,30/4,70/6,10	4,30/8,70/10,00	4,20/12,00/15,60	-
	Ogrzewanie (Min./Stand./Maks.)	**A**	1,10/5,40/7,00	3,60/9,30/18,00	4,30/11,80/30,00	-
	Chłodzenie - trójfazowe (min./st./maks.)	**A**	-	-	1,90/4,40/5,50	1,40/6,00/7,00
	Ogrzewanie - trójfazowe (min./st./maks.)	**A**	-	-	1,70/4,30/10,50	1,70/5,60/11,00
Wymiary						
Wymiary netto (Sz. × Wys. × Gł.)	**Jednostka wewnętrzna**	**mm**	850 x 250 x 700	1 200 x 250 x 700	1 300 x 300 x 700	1 300 x 300 x 700
	Jednostka zewnętrzna	**mm**	790 x 548 x 285	940 x 1 420 x 330	940 x 1 420 x 330	940 x 1 420 x 330
Waga netto	**Jednostka wewnętrzna**	**kg**	25,0	32,0	36,0	36,0
	Jednostka zewnętrzna	**kg**	35,0	96,0	96,0	96,0



Jednostka wewnętrzna Jednostka zewnętrzna – jednofazowa Jednostka zewnętrzna – trójfazowa			AC035JNMCEH/EU AC035JXSCEH/EU -	AC071JNMCEH/EU AC071JXSCEH/EU -	AC100JNMCEH/EU AC100JXSCEH/EU AC100JXSCGH/EU	AC125JNMCEH/EU - AC125JXSCGH/EU
Czynnik chłodniczy						
Czynnik chłodniczy	**Typ**		R410A (zawiera fluorowane fazy cieplarniane. GWP = 2,088)			
	Napełnianie fabryczne	**kg**	1,27	2,90	2,90	2,90
	Napełnienie fabryczne w tonach ekwiwalentu CO_2	**tCO$_2$e**	2,65	6,06	6,06	6,06
	Dodatkowe napełnienie czynnika chłodniczego	**g/m**	-	20	50	50
Połączenia rur	**Rura cieczowa**	**ø, cali**	1/4	3/8	3/8	3/8
	Rura gazowa	**ø, cali**	3/8	5/8	5/8	5/8
Długość rury	**Min./maks.**	**m**	20	75	75	75
Wysokość rury	**Maks.**	**m**	30	30	30	30
Połączenia rur	**Rura odprowadzająca**	**ø, mm**	VP25 (śred. zewn. 32, śred. wewn. 25)	VP25 (śred. zewn. 32, śred. wewn. 25)	VP25 (śred. zewn. 32, śred. wewn. 25)	VP25 (śred. zewn. 32, śred. wewn. 25)
Pozostałe						
Panel	**Kod modelu**					
	Wymiary netto (Sz. × Wys. × Gł.)	**mm**				
	Waga netto	**kg**				
Akcesoria	**Pompa skroplin**		MDP-G075SP MDP-G075SQ	MDP-G075SP MDP-G075SQ	MDP-G075SP MDP-G075SQ	MDP-G075SP MDP-G075SQ
	Maks. Wysokość podnoszenia/wyporność	**mm/ litr/ h**	750/24	750/24	750/24	750/24

Akcesoria



Pompa spustowa (w zestawie)	Pompa skroplin (opcjonalna)	Bezprzewodowy sterownik zdalny	Sterownik dotykowy	Zaawansowany sterownik Sterownik	Zestaw Wi-Fi	Zestaw odbiornika bezprzewodowego	Termostat zewnętrzny	Jonizator SPi
MDP-G075SQ	MDP-G075SP	MR-EH01 (pasuje do MRK-A10N)	MWR-SH11N	MWR-WG00JN/ MWR-WG00KN	MIM-H04EN	MRK-A10N (pasuje do AR-EH03E)	MRW-TA	MSD-CAN1

[1] Przedstawione etykiety energetyczne są zgodne z klasyfikacją etykiet UE nr 626/2011 (partia 10) 2019, w skali od D do A+++.

Specyfikacje

Klimatyzator ścienny Max (R410A Wysoka wydajność)

- Filtr full HD.
- Zestaw Wi-Fi (opcjonalne).



Jednostka wewnętrzna			AC100MNTCEH/EU
Jednostka zewnętrzna – jednofazowa			AC100JXSCEH/EU
Jednostka zewnętrzna – trójfazowa			AC100JXSCGH/EU
Moc			
	Chłodzenie (Min./Nom./Maks.)	**kW**	0,85/3,45/4,20
	Ogrzewanie do +7 °C (Min./Nom./Maks.)	**kW**	0,72/3,64/6,90
Wydajność			
Efektywność energetyczna Chłodzenie	**SEER[1]**	**W/W**	6,0/A+
	Zużycie energii elektrycznej	**kWh/a**	583
	Pdesignc	**kW**	10,0
	EER	**W/W**	2,9
Efektywność energetyczna Ogrzewanie	**SCOP[1]**	**W/W**	4,0/A+
	Zużycie energii elektrycznej	**kWh/a**	2 275
	Pdesignh (umiarkowany)	**kW**	6,5
	COP[1]	**W/W**	3,08
Przepływ powietrza	**Jednostka wewnętrzna (Wys./śred./nis.)**	**m³/min**	24,00/21,50/19,00
Moc akustyczna	**Jednostka wewnętrzna**	**dB(A)**	65
	Jednostka zewnętrzna	**dB(A)**	66
Ciśnienie akustyczne	**Jednostka wewnętrzna (Wys./śred./nis.)**	**dB(A)**	49 (Wysoki)
	Jednostka zewnętrzna	**dB(A)**	1
Wentylator/Jednostka zewnętrzna	**Typ**		Wentylator poprzeczny
	Zasilanie	**W**	58
	Ilość wentylatorów	**-**	2
Zewnętrzne ciśnienie statyczne	**Min./Stand./Maks.**	**Pa**	
Obsługa zakresu temperatur	**Chłodzenie**	**°C**	-20,0~50,0
	Ogrzewanie	**°C**	-25~24
Dane elektryczne			
Źródło zasilania	**Jednostka wewnętrzna**	**Φ, #, V, Hz**	1Φ, 2, 220~240 V, 50 Hz
	Jednofazowa jednostka zewnętrzna	**Φ, #, V, Hz**	1Φ, 2, 220~240 V, 50 Hz
	Trójfazowa jednostka zewnętrzna	**Φ, #, V, Hz**	3Φ, 4, 380~415 V, 50 Hz
Typ sprężarki	**Jednostka zewnętrzna**	**Typ**	Podwójna rotacyjna BLDC
Pobór mocy (Min./Nom./Maks.)	**Chłodzenie**	**kW**	0,85/3,45/4,20
	Ogrzewanie	**kW**	0,72/3,64/6,90
Pobór prądu nominalny	**Chłodzenie (Min./Stand./Maks.)**	**A**	4,2/15,1/18,5
	Ogrzewanie (Min./Stand./Maks.)	**A**	3,6/16,0/30,0
	Chłodzenie - trójfazowe (min./st./maks.)	**A**	-
	Ogrzewanie - trójfazowe (min./st./maks.)	**A**	-
Wymiary			
Wymiary netto (Sz. × Wys. × Gł.)	**Jednostka wewnętrzna**	**mm**	1 280 x 253 x 345
	Jednostka zewnętrzna	**mm**	940 x 1 420 x 330
Waga netto	**Jednostka wewnętrzna**	**kg**	18,5
	Jednostka zewnętrzna	**kg**	96,0



Jednostka wewnętrzna			AC100MNTCEH/EU
Jednostka zewnętrzna – jednofazowa			AC100JXSCEH/EU
Jednostka zewnętrzna – trójfazowa			AC100JXSCGH/EU
Czynnik chłodniczy			
Czynnik chłodniczy	**Typ**		R410A (zawiera fluorowane fazy cieplarniane. GWP = 2,088)
	Napełnianie fabryczne	**kg**	2,90
	Napełnienie fabryczne w tonach ekwiwalentu CO_2	**tCO_2e**	6,06
	Dodatkowe napełnienie czynnika chłodniczego	**g/m**	50
Połączenia rur	**Rura cieczowa**	**ø, cali**	3/8
	Rura gazowa	**ø, cali**	5/8
Długość rury	**Min./maks.**	**m**	75
Wysokość rury	**Maks.**	**m**	30
Połączenia rur	**Rura odprowadzająca**	**ø, mm**	ŚW 18

Akcesoria







Sterownik dotykowy	Przewodowy sterownik zdalny	Zestaw Wi-Fi	Termostat zewnętrzny
MWR-SH11N	**MWR-WE13N**	**MIM-H04EN**	**MRW-TA**

[1] Przedstawione etykiety energetyczne są zgodne z klasyfikacją etykiet UE nr 626/2011 (partia 10) 2019, w skali od D do A+++.

Rysunki wymiarowe

Jednostki zewnętrzne

2,6 kW/3,5 kW Jednostka zewnętrzna

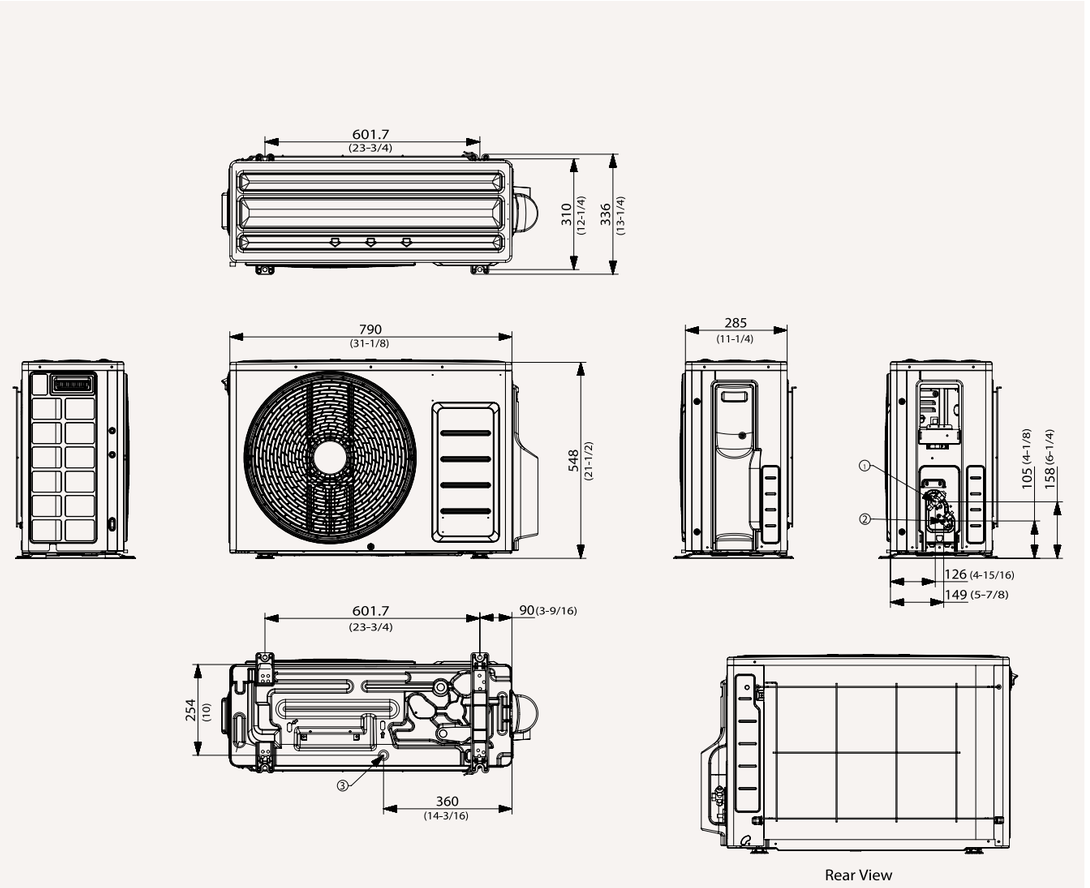

Nr	Nazwa	Opis
1	**Rura chłodnicza gazowa**	ø9,52 (3/8)
2	**Rura chłodnicza cieczowa**	ø6.35 (1/4)
3	**Otwór odprowadzający**	Połączenie z dostarczonym korkiem spustowym.

5,2 kW/6,0 kW Jednostka zewnętrzna

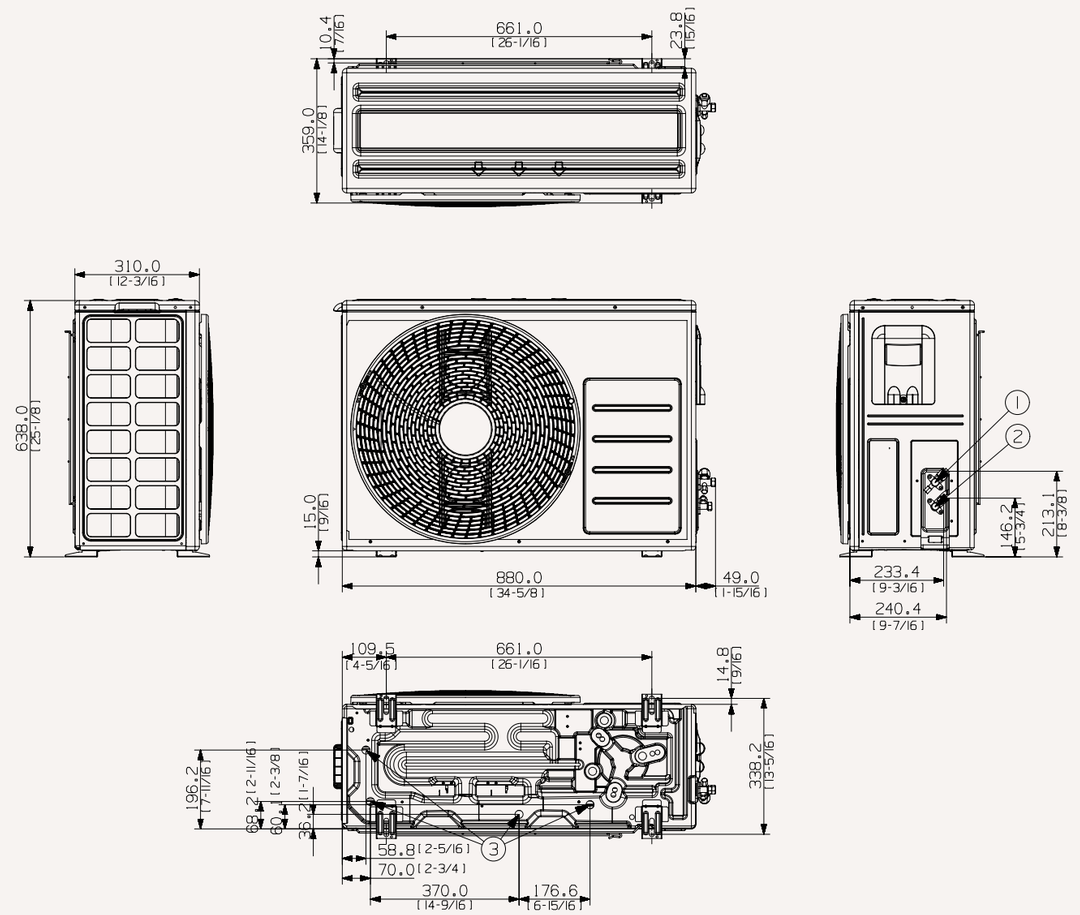

Nr	Nazwa	Opis
1	**Rura chłodnicza gazowa**	ø12.70 (1/2)
2	**Rura chłodnicza cieczowa**	ø6.35 (1/4)
3	**Otwór odprowadzający**	ø20

Rysunki wymiarowe

Jednostki zewnętrzne

7,1 kW Jednostka zewnętrzna

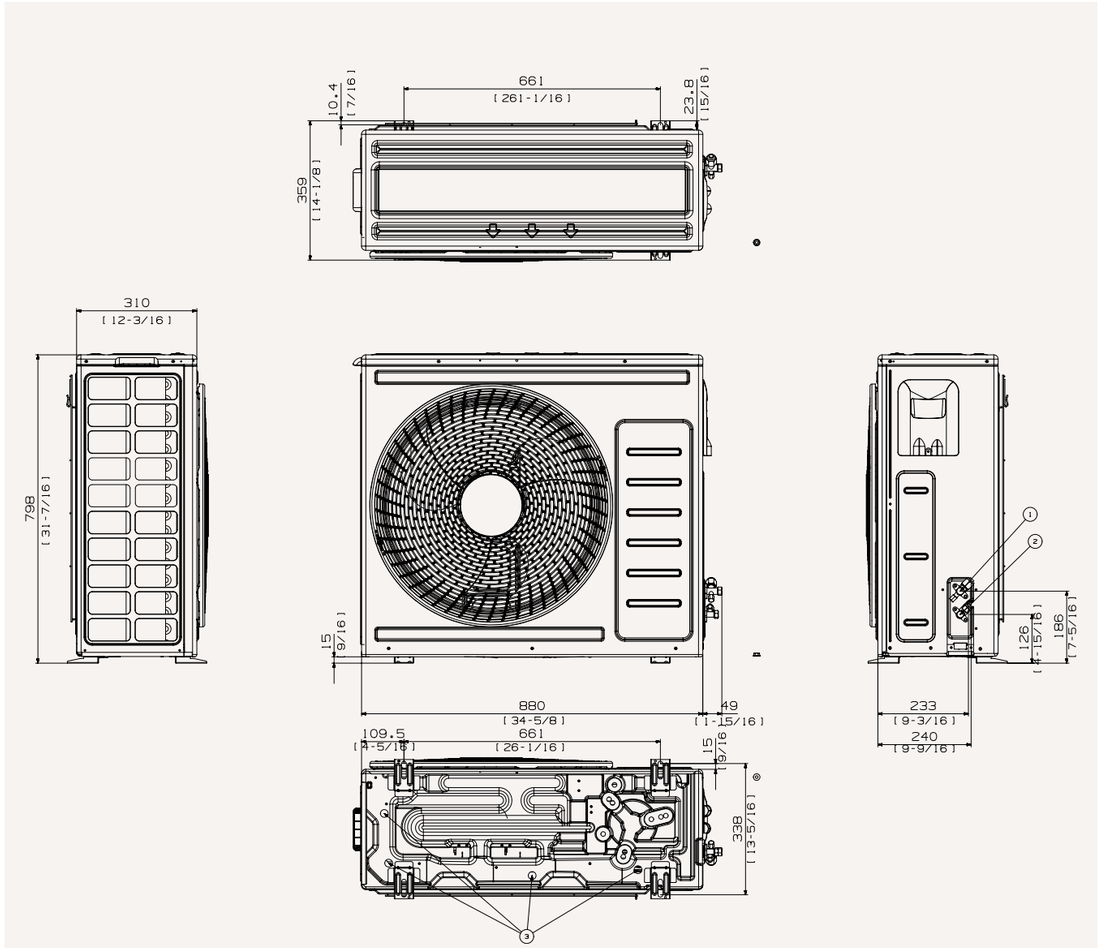

Nr	Nazwa	Opis
1	**Rura chłodnicza gazowa**	ø15,88 (5/8)
2	**Rura chłodnicza cieczowa**	ø6.35 (1/4)
3	**Otwór odprowadzający**	Połączenie z dostarczonym korkiem spustowym.

9 kW/10 kW/12 kW Jednostka zewnętrzna

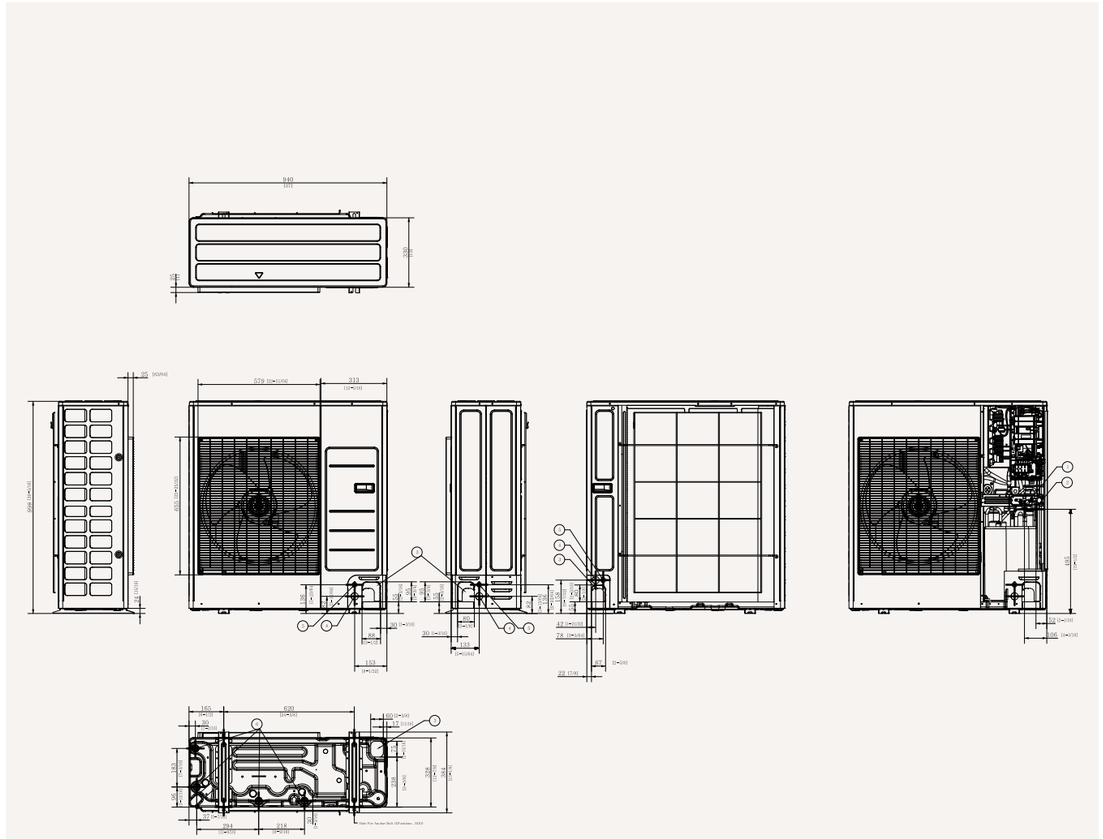

Nr	Nazwa	Opis
1	**Połączenie rury cieczowej**	ø9,52 (3/8)
2	**Połączenie rury gazowej**	ø15,88 (5/8)
3	**Otwór wybijany orurowania**	Przód/Bok/Tył/Dół
4	**Kanały kabli zasilających**	Przód/Bok/Tył, ø34 (ø1 3/8)
5	**Kanały kabli komunikacyjnych**	Przód/Bok/Tył, ø22.00 (ø7/8)
6	**Otwór odprowadzający**	Połączyć z dostarczonym korkiem spustowym.

Komercyjne

Rysunki wymiarowe

Jednostki zewnętrzne

14 kW/16 kW/18 kW Jednostka zewnętrzna

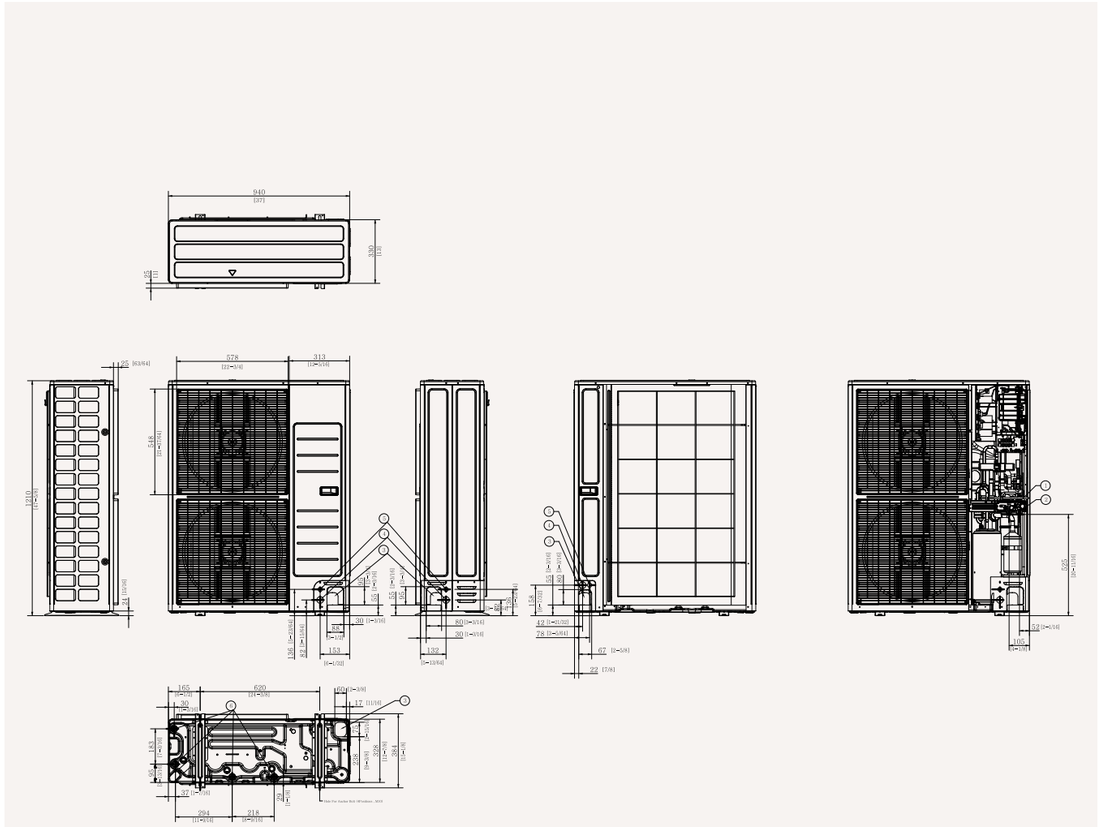

Nr	Nazwa	Opis
1	**Połączenie rury cieczowej**	ø9,52 (3/8)
2	**Połączenie rury gazowej**	ø15,88 (5/8)
3	**Otwór wybijany orurowania**	Przód/Bok/Tył/Dół
4	**Kanały kabli zasilających**	Przód/Bok/Tył, ø34 (ø1 3/8)
5	**Kanały kabli komunikacyjnych**	Przód/Bok/Tył, ø22.00 (ø7/8)
6	**Otwór odprowadzający**	Połączyć z dostarczonym korkiem spustowym.

20 kW/25 kW Jednostka zewnętrzna

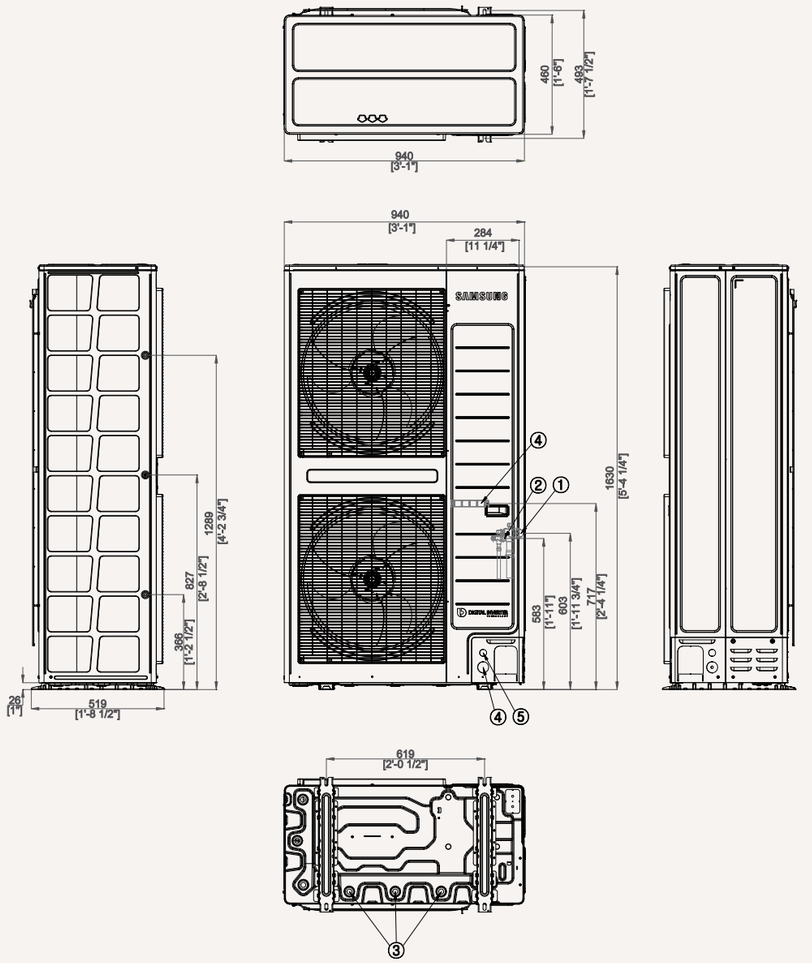

Nr	Nazwa
1	**Rura chłodnicza gazowa**
2	**Rura chłodnicza cieczowa**
3	**Otwór odprowadzający**
4	**Kanały kabli zasilających**
5	**Kanały kabli komunikacyjnych**

Sterowanie

Line-up

	Produkt	Model	Obraz	Pasujące produkty
System sterowników indywidualnych	Sterownik bezprzewodowy	AR-EH03M AR-EH03E		DVM, FJM, CAC
	Sterownik bezprzewodowy	AR-KH03E*		CAC, DVM *tylko do 360 Cassette
	Zaawansowany sterownik przewodowy	MWR-WG00JN MWR-WG00KN		FJM, CAC, DVM
	Sterownik uproszczony	MWR-SH00N		FJM, CAC, DVM
	Sterownik dotykowy	MWR-SH11N		FJM, CAC, DVM Funkcja + Wind-Free™
	Sterownik przewodowy do urządzeń ERV	MWR-VH12N		ERV
	Zestaw odbiornika bezprzewodowego	MRK-A10		DVM, CAC (tylko modele kanałowe)
Scentralizowany system sterowania	Sterownik WŁ/WYŁ	MCM-A202DN		DVM, FJM, system CAC, ERV Plus, EHS Split/Mono
	Dotykowy sterownik scentralizowany	MCM-A300N		DVM, FJM, system CAC, ERV Plus, EHS Split/Mono
	Zestaw Wi-Fi	MIM-H04EN		Wszystkie
	Sterownik modułowy	MCM-A00N		Chiller DVM
Zintegrowany system zarządzania	DMS2.5	MIM-D01AN		DVM, FJM, system CAC, ERV Plus, EHS Split/Mono
	S-NET3	MST-P3P		

	Produkt	Model	Obraz	Pasujące produkty
System bram	Brama BACnet	MIM-B17BN		DVM, FJM, system CAC, ERV Plus, EHS Split/Mono
	Brama LonWorks	MIM-B18BN		DVM, FJM, system CAC, ERV Plus, EHS Split/Mono
	Moduł interfejsu sygnału zewnętrznego	MIM-B14		DVM, RAC, FJM, CAC, EHS
	PIM (Moduł interfejsu impulsowego)	MIM-B16N		DVM, FJM, system CAC, ERV Plus, EHS Split/Mono
	Moduł interfejsu (Konwerter RS485 na NASA)	MIM-N01		FJM, CAC, EHS
	Moduł interfejsu ERV (Konwerter RS485 na NASA)	MIM-N10		ERV
	Moduł interfejsu FCU	MIM-F10N		Chiller
Rozwiązanie instalacji/ obiegu próbnego	Konwerter S	MIM-C02N		
Pozostałe	Czujnik temperatury pomieszczenia	MRW-TA		DVM, FJM, CAC
	Przełącznik wyboru trybu pracy	MCM-C200		
	MTFC (Sterownik funkcji Multi-Tenant)	MCM-C210N		
Zintegrowany system zarządzania	DMS2.5	MIM-D01AN		DVM, FJM, system CAC, ERV Plus, EHS Split/Mono
	S-NET3	MST-P3P		

Właściwości i rysunki wymiarowe

System sterowników indywidualnych

Sterownik bezprzewodowy
AR-EH03E / AR-EH03M

- Sterowanie WŁ/WYŁ
- Sterowanie prędkością wentylatora
- Obsługa nastawy temperatury
- Funkcja chłodzenia Wind-Free™
- Resetowanie alarmu o wymianie filtra
- Sterowanie kierunkiem przepływu powietrza
- Proste ustawienie czasu WŁ/WYŁ
- Ustawienie kodu opcji w jednostce wewnętrznej
- Wybór opcji/ustawień



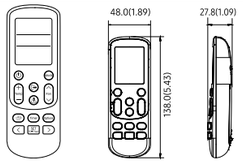

Sterownik bezprzewodowy
AR-KH03E

- Sterowanie kierunkiem przepływu powietrza w 360 Cassette
- Sterowanie WŁ/WYŁ
- Sterowanie prędkością wentylatora
- Obsługa nastawy temperatury
- Resetowanie alarmu o wymianie filtra
- Proste ustawienie czasu WŁ/WYŁ
- Ustawienie kodu opcji w jednostce wewnętrznej



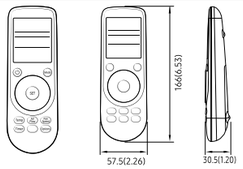

Sterownik przewodowy
MWR-WE13N / MWR-WE13 (tylko FJM)

Sterowanie klimatyzatorem/ERV
- Sterowanie WŁ/WYŁ klimatyzacji
- Tryb pracy klimatyzatora, ustawianie temperatury, prędkości wentylatora, ustawienie kierunku przepływu powietrza
- Sterowanie indywidualne łopatkami AC (funkcja jest dostępna, jeśli jednostka wewnętrzna obsługuje którąkolwiek z powyższych funkcji)
- Sterowanie WŁ/WYŁ ERV
- Tryb pracy ERV, ustawianie prędkości wentylatora
- Monitorowanie błędów klimatyzacji/ERV
- Alarm o czyszczeniu filtrów i resetowanie czasu alarmu
- Sterowniki indywidualne/grupowe, sterowanie blokadą jednostki wewnętrznej/ERV
- Sterowanie trybem oszczędzania energii
- Sterowanie maksymalnie 16 „jednostkami wewnętrznymi + ERV" w grupie za pomocą jednego przewodowego sterownika zdalnego
- Kompatybilny z 360 Cassette i Wind-Free™

Obsługa trybu oszczędzania energii
- Ustawianie dolnej/górnej granicy temperatury
- Automatyczne zatrzymanie pracy: automatycznie zatrzymuje pracę, jeśli urządzenie nie jest używane przez określony czas ustawiony przez użytkownika

Ustawienie tygodniowego harmonogramu pracy
- Tygodniowy harmonogram pracy (tylko klimatyzacja, tylko ERV, klimatyzacja+ERV)
- Możliwość ustawienia pożądanego trybu pracy klimatyzacji, ustawienie temperatury i prędkości wentylatora według tygodniowego schematu
- Możliwość wprowadzenia dni wyłączonych z harmonogramu

Funkcje zapewniające wygodę użytkowania
- Blokada przed dziećmi
- Różne poziomy dostępu do przycisków (Tryb pracy, ustawienia temperatury, WŁ/WYŁ, prędkość wentylatora)
- Zegar czasu rzeczywistego: wyświetla aktualną godzinę, dzień (obsługa czasu letniego)
- Wbudowany czujnik temperatury pomieszczenia
- Wsparcie trybu serwisowego
  - Monitorowanie danych z cyklu jednostki wewnętrznej
  - Ustawienie i monitorowanie kodu opcji w jednostce wewnętrznej
  - Ustawienie i monitorowanie adresu jednostki wewnętrznej



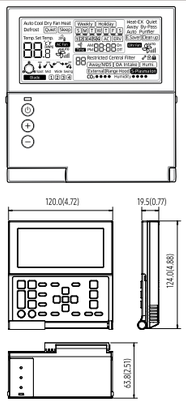

Uproszczony
MWR-SH00N

- Uproszczony przewodowy sterownik zdalny
- Sterowanie WŁ/WYŁ klimatyzacji
- Sterowanie prędkością wentylatora
- Ustawianie trybu pracy i temperatury
- Zerowanie wskaźnika alarmu o konieczności wyczyszczenia filtra
- Regulacja kierunku przepływu powietrza
- Funkcja czasu Włączenia/Wyłączenia



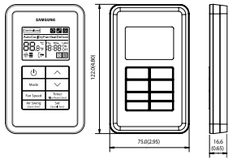

Sterownik dotykowy
MWR-SH11N

- Większy wyświetlacz: przejrzysty i jasny ekran z dużymi literami
- Przycisk Wind-Free: sterowanie funkcją Wind-Free™ za pomocą jednego naciśnięcia
- Monitoruje temperaturę pomieszczenia oraz wyświetla temperaturę w pomieszczeniu dzięki wbudowanemu czujnikowi temperatury
- Ikona/Blokada funkcji: opcja ograniczenia ikony/funkcji na wyświetlaczu
- Tryb snu: pomaga użytkownikom uzyskać większy komfort snu dzięki kontroli temperatury
- Funkcja pustego pomieszczenia: utrzymuje temperaturę powyżej/poniżej określonej wartości, gdy użytkownika nie ma w pomieszczeniu



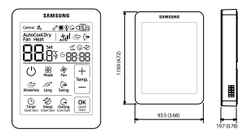

Zestaw odbiornika bezprzewodowego
MRK-A10N
MRK-A10 (tylko FJM)

- Ukryty odbiornik sygnału bezprzewodowego
- Znak wymiany filtra
- Wyświetlanie działania wentylatora
- Wyświetlanie ustawienia czasu działania
- Przycisk Włączania/Wyłączania
- Dioda informująca o działaniu urządzenia (niebieska)
- Dioda informująca o włączonej funkcji usuwania szronu (czerwona)



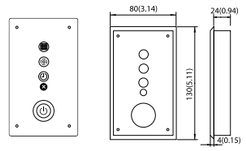

Scentralizowany system sterowania

Sterownik WŁ/WYŁ
MCM-A202DN
MCM-A202D (tylko FJM)

- Sterowanie maksymalnie 16 grupami (Maks. 128 jednostek)
- Sterowanie wszystkimi jednostkami wewnętrznymi/grupą jednostek/pojedynczymi jednostkami (WŁ/WYŁ)
- Ograniczenie używania bezprzewodowych/przewodowych sterowników zdalnych oraz sterowania sygnałem zewnętrznym
- Sterowanie trybem chłodzenia i ogrzewania
- Wyświetlanie błędów jednostki wewnętrznej

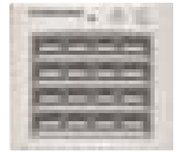

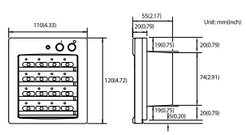

Dotykowy sterownik scentralizowany
MCM-A300N

- Sterownik z 7-calowym ekranem dotykowym
- Obsługa maksymalnie 128 jednostek wewnętrznych
- Obsługa maksymalnie 12 stref
- Sterowanie harmonogramem, ograniczenie używania jednostek wewnętrznych, przeglądanie historii błędów jednostki wewnętrznej



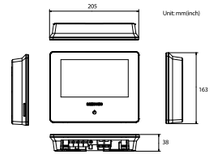

Zestaw Wi-Fi
MIM-H04N

- System sterowania i monitorowania klimatyzatorów z telefonu komórkowego. (Maks. 16 jednostek)
- Ustawienie tygodniowego harmonogramu
- Sterowanie i monitorowanie grupy (WŁ/WYŁ)
- Dane o aktualnym/dziennym/tygodniowym/miesięcznym zużyciu energii jednostki zewnętrznej. (Funkcja ta jest dostępna w niektórych modelach jednostek zewnętrznych)

Sterownik modułowy
MCM-A00N

- Sterowanie WŁ/WYŁ CHILLERA DVM (Moduł/Grupa)
- Tryb pracy, ustawienie temperatury wyjścia wody
- Opcjonalne ustawienia pracy
- Ustawienia modułu/grupy
- Ustawienie tygodniowego harmonogramu pracy



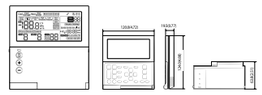

System bram

Brama BACnet
MIM-B17BN



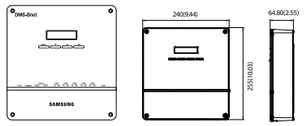

Dzięki funkcji sterowania i monitorowania BMS, brama BACnet na różne sposoby ułatwia sterowanie siecią klimatyzacyjną. Brama BACnet może sterować do 256 jednostkami wewnętrznymi, używanymi w połączeniu z S-NET 3.

- Interfejs systemu zarządzania BACnet
- Obsługa maksymalnie 256 jednostek wewnętrznych plus ERV z maksymalnie 80 modułami interfejsu
- Obejmuje funkcje DMS 2.5

Brama LonWorks
MIM-B18BN



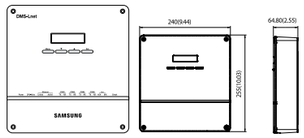

Brama LonWorks to interfejs dla Lon-Connection do systemu zarządzania LonWorks, zapewniający wygodniejszy sposób sterowania systemem klimatyzacyjnym. W połączeniu z S-NET3 może kontrolować do 128 jednostek wewnętrznych.

- Użycie wyłącznie dla celów dystrybucji energii za pomocą DMS 2.5
- Połączenie z maks. 8 licznikami kilowatogodzin
- Interfejs impulsowy z licznikami kilowatogodzin
- Licznik kilowatogodzin - zewnętrzny

Moduł interfejsu sygnału zewnętrznego
MIM-B14



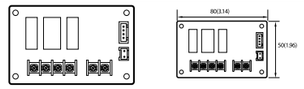

System zarządzania Sterownik przewodowy Firmy Samsung pozwala użytkownikom zaoszczędzić energię i pieniądze marnowane na chłodzenie pustego pomieszczenia. Klimatyzator zostaje uruchomiony w momencie włożenia karty Key-Tag, a wyłącza się, kiedy zostaje ona wyjęta. Moduł interfejsu sygnału zewnętrznego zapewnia bezpośrednią kontrolę nad jednostkami wewnętrznymi za pomocą sygnału zewnętrznego, jak również zsynchronizowanego z oknami sterowania urządzeniami wewnętrznymi. Funkcja awaryjnego sterowania posiada proste wejście sygnału. Moduły generują ponadto dane o stanie działania/błędach jednostek wewnętrznych za pomocą styków przekaźnika.

- Bezpośrednie sterowanie jednostkami wewnętrznymi za pomocą sygnału zewnętrznego
- Zsynchronizowane z oknami sterowanie jednostką wewnętrzną
- Sterowanie awaryjne z prostym wejściem sygnału
- Stan działania/błędy jednostki wewnętrznej przez styki przekaźnika.

PIM (Moduł interfejsu impulsowego)
MIM-B16N



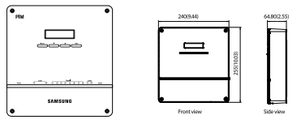

- Moduł interfejsu liczników kilowatogodzin - wyświetlający zużycie energii dla każdego licznika - wykorzystać można wyłącznie do celów dystrybucji energii przy użyciu DMS 2.5
- Użycie wyłącznie dla celów dystrybucji energii za pomocą DMS 2.5
- Połączenie z maks. 8 licznikami kilowatogodzin
- Interfejs impulsowy z licznikami kilowatogodzin
- Licznik kilowatogodzin - zewnętrzny

Moduł interfejsu
MIM-N01



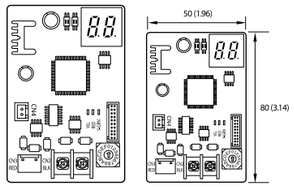

- Moduł interfejsu komunikacji pomiędzy jednostkami zewnętrznymi a sterownikiem wyższego rzędu o innym typie komunikacji.
- Połączenie jednego modułu interfejsu do jednej jednostki zewnętrznej
- Sterowanie indywidualne - maksymalnie 48 jednostek wewnętrznych
- Sterowanie grupowe - maksymalnie 16 grup
- Automatyczne wykrywanie typu komunikacji: określenie typu komunikacji używanego przez sterownikiem wyższego rzędu w zależności od typu komunikacji używanego przez jednostkę zewnętrzną
- Obsługiwane rodzaje komunikacji
  - Konwencjonalna komunikacja jednostki zewnętrznej ←→ Nowa komunikacja sterownika wyższego rzędu
  - Nowa komunikacja jednostki zewnętrznej ←→ Konwencjonalna komunikacja sterownika wyższego rzędu

Moduł interfejsu (Konwerter RS485 na NASA)
MIM-N10



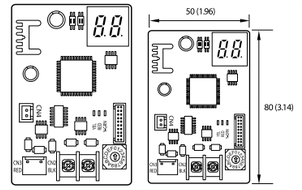

- Moduł interfejsu komunikacji pomiędzy ERV z nowym rodzajem komunikacji a sterownikiem
- Podłączenie jednego modułu interfejsu ERV do maksymalnie 16 ERV
- Sterowanie indywidualne - maksymalnie 16 ERV
- Sterowanie grupowe - maksymalnie 16 grup
- Obsługiwane rodzaje komunikacji
  - Konwencjonalna komunikacja ERV ←→ Nowa komunikacja sterownika wyższego rzędu
  - Nowa komunikacja ERV ←→ Konwencjonalna komunikacja sterownika wyższego rzędu
  - Nowa komunikacja ERV ←→ Konwencjonalna komunikacja sterownika wyższego rzędu

Moduł interfejsu FCU
MIM-F10N



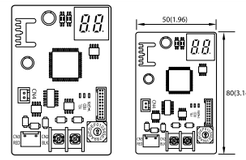

- Moduł interfejsu komunikacji
- Podłączenie jednego modułu interfejsu ERV do maksymalnie 16 zestawów AHU.
- Obsługuje wyłącznie zestaw FCU

Rozwiązanie instalacji/obiegu próbnego

Konwerter S
MIM-C02N



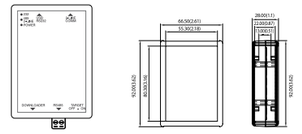

- Moduł konwertujący komunikację dla celów połączenia klimatyzatora systemu Samsung z komputerem.
- Główne cele użycia
  - Połączenie z programem testowym [Program biegu próbnego]
  - S-NET Pro: Komunikacja konwencjonalna
  - S-NET Pro2: Nowa komunikacja

Pozostałe

Czujnik temperatury pomieszczenia
MRW-TA



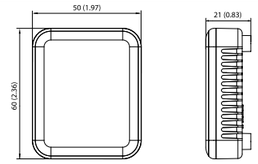

- Jednostką wewnętrzną steruje MRW-TA, a nie jej własny czujnik.
- Długość przewodu: 12 m (39 stóp)

Przełącznik wyboru trybu pracy
MCM-C200



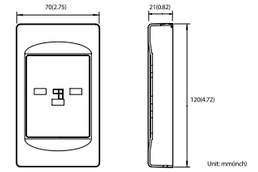

- Wybór trybu pracy jednostki zewnętrznej (chłodzenie, ogrzewanie lub tryb automatyczny)
- Ochrona mieszanych trybów pracy

MTFC (Sterownik funkcji Multi-Tenant)
MCM-C210N



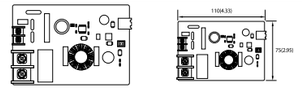

- Sterownik MTFC to dodatkowe urządzenie zasilające, które pozwala jednostce wewnętrznej na normalne wyłączenie się (wyłączenie EEV) przy jednoczesnym zachowaniu komunikacji, gdy odcięte zostaje główne źródło zasilania.
- Używany w miejscach takich jak hotele, gdzie do jednostki wewnętrznej dostarczane jest indywidualne zasilanie.

Akcesoria

Line-up

Klasyfikacja	Obraz	Model DVM S (Nowy protokół komunikacji)	Zastosowanie
Pompa skroplin		MDP-E075SEE3D	Klimatyzator kanałowy (2,0~14,0 kW)
		MDP-M075SGU1D	Klimatyzator kanałowy MSP (9,0/11,2 kW)
		MDP-M075SGU2D	Klimatyzator kanałowy MSP (12,8/14,0 kW) Klimatyzator kanałowy wysokiego sprężu(11,2/14,0 kW)
		MDP-M075SGU3D	Klimatyzator kanałowy MSP (5,6/7,1 kW)
		MDP-N047SNC0D	Kanał wlotowy świeżego powietrza (14,0 kW)
		MDP-N047SNC1D	Klimatyzator kanałowy wysokiego sprężu (22,4/28,0 kW) Kanał wlotowy świeżego powietrza (14,0 kW)
		MDP-G075SP	Jedn. kanałowa (typ zewnętrzny)
		MDP-G075SQ	Jedn. kanałowa (typ wewnętrzny)
Zestaw CAC AHU		MXD-K100XN	7,00~8,75 kW AHU
Nawilżacz		MVO-VA050100	500 m3/godz. (ERV Plus)
		MVO-VA100100	1 000 m3/godz. (ERV Plus)
360 Cassette Panel przedni		PC4NUDMAN	NASA, Kwadratowa
		PC4NBDMAN	NASA, Kwadratowa - Czarna
		PC4NUNMAN	NASA, Okrągły (odkryta instalacja)
		PC4NBNMAN	NASA, Okrągły (odkryta instalacja) - Czarna
4-kierunkowy klimatyzator kasetonowy Wind-Free™ Panel przedni		PC4NUFMAN	4-kierunkowy klimatyzator kasetonowy Wind-Free™
4-kierunkowy klimatyzator kasetonowy Panel przedni		PC4NUSKAN	4-kierunkowy klimatyzator kasetonowy S - Waffle
		PC4NUSKEN	4-kierunkowy klimatyzator kasetonowy S - Classic
		PC4NBSKAN	4-kierunkowy klimatyzator kasetonowy S - Czarny
4-kierunkowy klimatyzator kasetonowy Wind-Free™ Panel przedni (600 x 600)		PC4SUFMAN	4-kierunkowy klimatyzator kasetonowy Wind-Free™ (600 x 600)
1-kierunkowy klimatyzator kasetonowy Wind-Free™ Panel przedni		PC1NWFMAN	
1-kierunkowy klimatyzator kasetonowy Panel przedni		PC1BWSMAN	1-kierunkowy klimatyzator kasetonowy (Nowa opływowa konstrukcja) (1,7~2,2 kW)
		PC1NUSMAN	1-kierunkowy klimatyzator kasetonowy Slim (2,2~ 3,5 kW)
		PC1NUPMAN	1-kierunkowy klimatyzator kasetonowy Slim Z-Sliding (2,2~ 3,5 kW)
2-kierunkowy klimatyzator kasetonowy Panel przedni		PC2NUSMEN	2-kierunkowy klimatyzator kasetonowy
Jonizator SPi		MSD-CAN1	4-kierunkowy klimatyzator kasetonowy, 4-kierunkowy klimatyzator kasetonowy Mini, 360 Cassette, podsufitowy(opcjonalny) Konsola (w zestawie)
		MSD-EAN1	Klimatyzator kanałowy Big Duct, ERV, ERV Plus (opcjonalnie)

Czujnik ruchu		MCR-SMA	4-kierunkowy klimatyzator kasetonowy Cassette S (600 x 600)
		MCR-SMC	4-kierunkowy klimatyzator kasetonowy Wind-Free™
		MCR-SMD	4-kierunkowy klimatyzator kasetonowy Wind-Free™ Mini

Akcesoria

Projekt
i wsparcie

Samsung Climate Solutions Partner Portal

Jako jeden z zarejestrowanych partnerów Samsung Climate Solutions będziesz miał dostęp do naszego portalu Partner Portal i jego licznych korzyści. Niezależnie od tego, czy szukasz materiałów marketingowych lub dokumentacji technicznej produktu, prosisz o wsparcie techniczne lub zapisujesz się na szkolenia, portal partnerski Samsung Climate Solutions Partner Portal oferuje wszystko, czego potrzebujesz, aby konsekwentnie osiągać najlepsze wyniki.

Uzyskaj dostęp do zasobów technicznych

W sekcji zasobów technicznych można znaleźć wszelkie istotne informacje potrzebne do zrozumienia funkcjonalności produktu oraz do przygotowania i zaprojektowania projektów. Biblioteka pełna informacji technicznych w zasięgu ręki - począwszy od książek z danymi technicznymi, plików BIM i certyfikatów, a skończywszy na rozszerzonych widokach, rysunkach i różnego rodzaju podręcznikach.





Uzyskaj materiały reklamowe

Potencjalni nabywcy lubią wiedzieć, że jesteś na bieżąco z najnowszymi innowacjami Samsunga. Aby umożliwić dostosowanie się do inicjatyw marketingowych firmy Samsung, Partner Portal udostępnia do pobrania przydatne materiały, takie jak zdjęcia i filmy wideo, zaprojektowane tak, aby działania marketingowe były łatwe i skuteczne.



Poproś o wsparcie techniczne

Za pośrednictwem Samsung Partner Portal możesz poprosić o pomoc techniczną, zgłaszając swoją sprawę za pomocą naszego wbudowanego systemu zgłaszania problemów przez internet. Możesz być pewien, że nasi dobrze wyszkoleni eksperci techniczni będą pracować nad jak najszybszym rozwiązaniem Twojego problemu.

Zarejestruj się na szkolenie

Jeśli zależy Ci na zostaniu ekspertem w dziedzinie rozwiązań klimatyzacyjnych Samsunga, możesz uzyskać dostęp do portalu edukacyjnego Samsung, aby brać udział w szkoleniach prowadzonych przez doświadczonych trenerów. Portal umożliwia wyszukiwanie kursów i materiałów online, testowanie wiedzy na temat rozwiązań klimatyzacyjnych i wiele więcej. Akademia Biznesu Samsung jest po to, aby pomóc Ci odnieść sukces.[1]

1 Proces rejestracji i dostępność kursów szkoleniowych może się różnić w zależności od kraju. Aby uzyskać więcej informacji, należy się skontaktować z osobą kontaktową firmy Samsung.



Jak uzyskać dostęp

1 WWW

Rejestracja

Aby zarejestrować się na Samsung Climate Solutions Partner Portal, otwórz przeglądarkę[1] i wejdź na **partnerhub.samsung.com/climate** i wypełnij formularz rejestracji.

2 ****

Dostęp

Twoje dane zostaną zweryfikowane, a konto zostanie aktywowane. Otrzymasz swoje osobiste dane do logowania.

3

Zarządzanie kontem

Aktualizuj dane swojego konta i zapraszaj współpracowników, by dołączyli.

4

Wyszukiwanie i pobieranie

Uzyskaj dostęp do pełnej biblioteki zasobów, poproś o pomoc techniczną lub zapisz się na sesję szkoleniową Climate Solutions Academy.

1 Podczas korzystania z Samsung Climate Solutions Partner Portal należy korzystać z przeglądarki Google Chrome.

Specjalistyczne wsparcie projektowe Samsung

Łącząc wiedzę techniczną z praktycznymi doświadczeniami w projektowaniu systemów klimatyzacji, Samsung zapewnia jeden punkt kontaktowy w zakresie projektowania i zarządzania instalacjami chłodniczymi i grzewczymi w budynkach. Dzięki pomocy w zakresie od wizualizacji 3D z obsługą BIM do analizy CFD w celu optymalizacji warunków termicznych w pomieszczeniach oraz ocen BREEAM w celu osiągnięcia najlepszych wyników w zakresie ochrony środowiska, wyspecjalizowani inżynierowie firmy Samsung są gotowi wspierać Cię w dążeniu do sukcesu Twojego projektu.

Wsparcie BIM

Modelowanie informacji o budynku (BIM) to inteligentny, oparty na modelu 3D proces tworzenia i zarządzania informacjami na temat fizycznych i funkcjonalnych cech budynku, w całym cyklu życia projektu i obejmuje wszystkie zaangażowane strony, w tym łańcuch dostaw. BIM daje architektom, inżynierom i specjalistom budowlanym wgląd i narzędzia niezbędne do efektywnego planowania, projektowania, budowy i zarządzania budynkami i infrastrukturą.

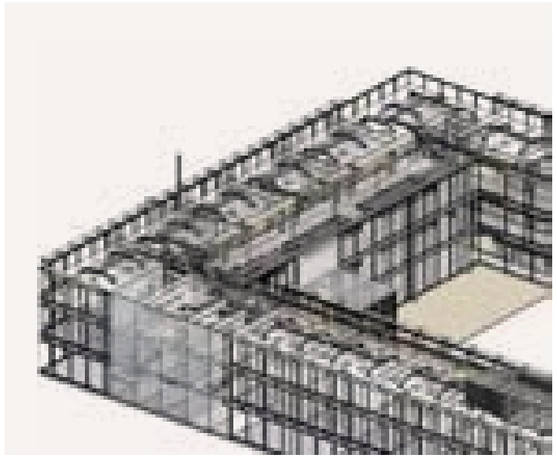

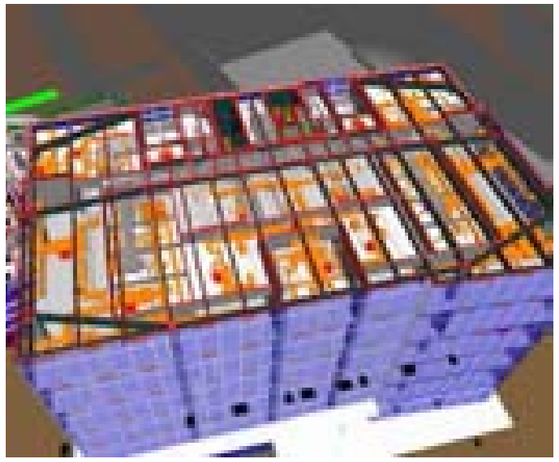

Aby wesprzeć Cię jako jednego z naszych partnerów Climate Solutions, Samsung opracował pełną gamę modeli BIM dla wszystkich produktów VRF i Chiller VRF. Na początku projektu modele 3D można pobrać bezpośrednio z biblioteki obiektów BIM. Można też skorzystać z usług naszego wykwalifikowanego zespołu inżynierów Samsung w celu uzyskania dedykowanego wsparcia projektowego, używając oprogramowania Revit® do tworzenia planów 3D budynku, w tym instalacji klimatyzacji Samsung.

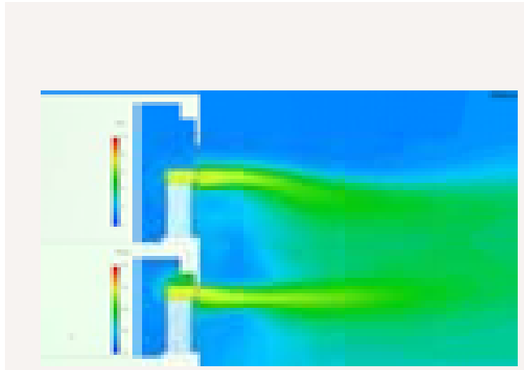

Analiza CFD

Computational Fluid Dynamics (CFD) wykorzystuje analizę numeryczną i struktury danych do analizy warunków termicznych w budynkach. Pozwala na wirtualne testowanie i optymalizację różnych konfiguracji systemu klimatycznego w kontekście komfortu użytkowników, efektywności energetycznej i kosztów eksploatacji. Samsung może zaoferować specjalistyczne wsparcie w zakresie CFD, które obejmuje takie analizy, jak profilowanie temperatury wewnętrznej, dystrybucję przepływu powietrza i symulację dźwiękową.

Ocena BREEAM

BREEAM (BRE[1] Environmental Assessment Method) jest jedną z najczęściej stosowanych metod oceny środowiskowej i systemów oceny budynków. Wyznacza standard najlepszych praktyk w zakresie zrównoważonego projektowania i stała się de facto miarą wykorzystywaną do opisania charakterystyki środowiskowej budynku. Akredytowani profesjonaliści firmy Samsung mogą pomóc w ocenie optymalnej instalacji w celu uzyskania wysokiego wyniku certyfikacji odpowiadającego programowi ekologicznego budownictwa.

[1] BRE (Building Research Establishment) to wiodący, multidyscyplinarny ośrodek nauki budowlanej z siedzibą w Wielkiej Brytanii.



Jak otrzymać wsparcie

1 WWW

Wsparcie BIM

Aby pobrać modele Samsung BIM, przejdź do działu zasobów technicznych na stronie **partnerhub.samsung.com/climate**[1].
W celu uzyskania dedykowanego wsparcia projektowe od firmy Samsung, należy skontaktować się z przedstawicielem firmy Samsung.

2

Analiza CFD

W celu uzyskania dedykowanego wsparcia w zakresie analizy CFD od firmy Samsung, należy skontaktować się z przedstawicielem firmy Samsung. W zależności od projektu mogą mieć zastosowanie określone warunki.

3

Oceny BREEAM

Skontaktuj się z przedstawicielem firmy Samsung, aby uzyskać ocenę BREEAM od jednego z akredytowanych specjalistów firmy Samsung.

[1] Podczas korzystania z Samsung Climate Solutions Partner Portal należy korzystać z przeglądarki Google Chrome.

Samsung Climate Solutions Academy

Akademia Samsung Climate Solutions Academy jest zaangażowana w dostarczanie inżynierom umiejętności technicznych niezbędnych do skutecznego instalowania produktów firmy Samsung i przekazywania niezbędnych informacji użytkownikom. Wszystkie kursy mają na celu zapewnienie uczestnikom możliwości poszerzania zarówno teoretycznej, jak i praktycznej wiedzy na temat szerokiej gamy sprzętu i rozwiązań firmy Samsung.

Centra szkoleniowe Samsung w Europie











Dostępne moduły szkoleniowe

Kursy podstawowe: Podstawowe szkolenie handlowe

- Line-up produktów, akcesoria i dostępne systemy sterowania.
- Unikatowe cechy produktów Samsung
- Uwarunkowania dotyczące instalacji

Kursy zaawansowane: Szkolenie techniczne

- Jak prawidłowo zainstalować i skonfigurować system
- Zlecenia: Najczęstsze problemy podczas uruchamiania systemu i sposób rozwiązywania wszelkich problemów
- Rozwiązywanie i znajdowanie usterek (przy użyciu kodów E)
- Logika sterowania
- Studia przypadków

Kursy zaawansowane: Szkolenie z projektowania

- Zrozumienie potrzeb klientów i oferowanie możliwych rozwiązań
- DVM-Pro – zaawansowane narzędzie Samsung do projektowania
- Studia przypadków

Uwaga: proces rejestracji i dostępność kursów szkoleniowych może się różnić w zależności od kraju. Aby uzyskać więcej informacji, należy się skontaktować z lokalnym przedstawicielem firmy Samsung.

Jak się zarejestrować na szkolenie



Wyszukaj

Aby sprawdzić dostępne kursy szkoleniowe, wejdź na Samsung Business Academy (SBA) przez Samsung Climate Solutions Partner Portal[1]: **partnerhub.samsung.com/climate**. Przeszukaj kalendarz wydarzeń online i wybierz kurs szkoleniowy, w którym chcesz uczestniczyć.



Rejestracja

Po wybraniu kursu szkoleniowego, w którym chciałbyś uczestniczyć, postępuj zgodnie z procedurą rejestracji. Po pomyślnej rejestracji otrzymasz e-mail z potwierdzeniem.



Zdobądź certyfikat

Po potwierdzeniu rejestracji zaprosimy Cię do jednego z naszych ośrodków szkoleniowych. Zostaniesz przeszkolony przez jednego z naszych wyspecjalizowanych trenerów lub specjalistów ds. produktów i otrzymasz Certyfikat ukończenia szkolenia.

[1] Podczas korzystania z Samsung Climate Solutions Partner Portal należy korzystać z przeglądarki Google Chrome.

Uwagi

Uwagi

Uwagi

Uwagi

Uwagi

Uwagi

Uwagi

Uwagi

Uwagi

Uwagi

Uwagi

Uwagi

Uwagi

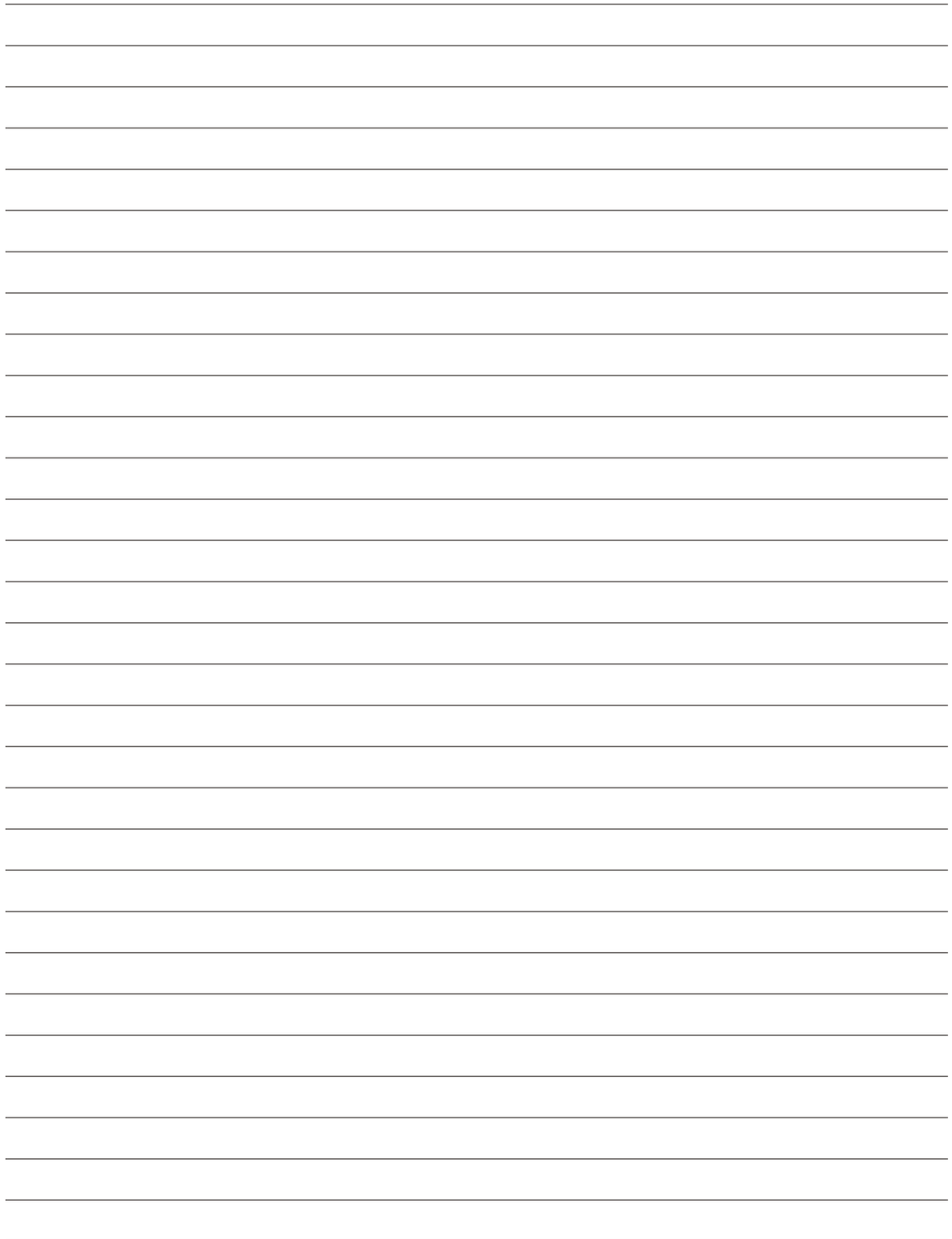

Uwagi

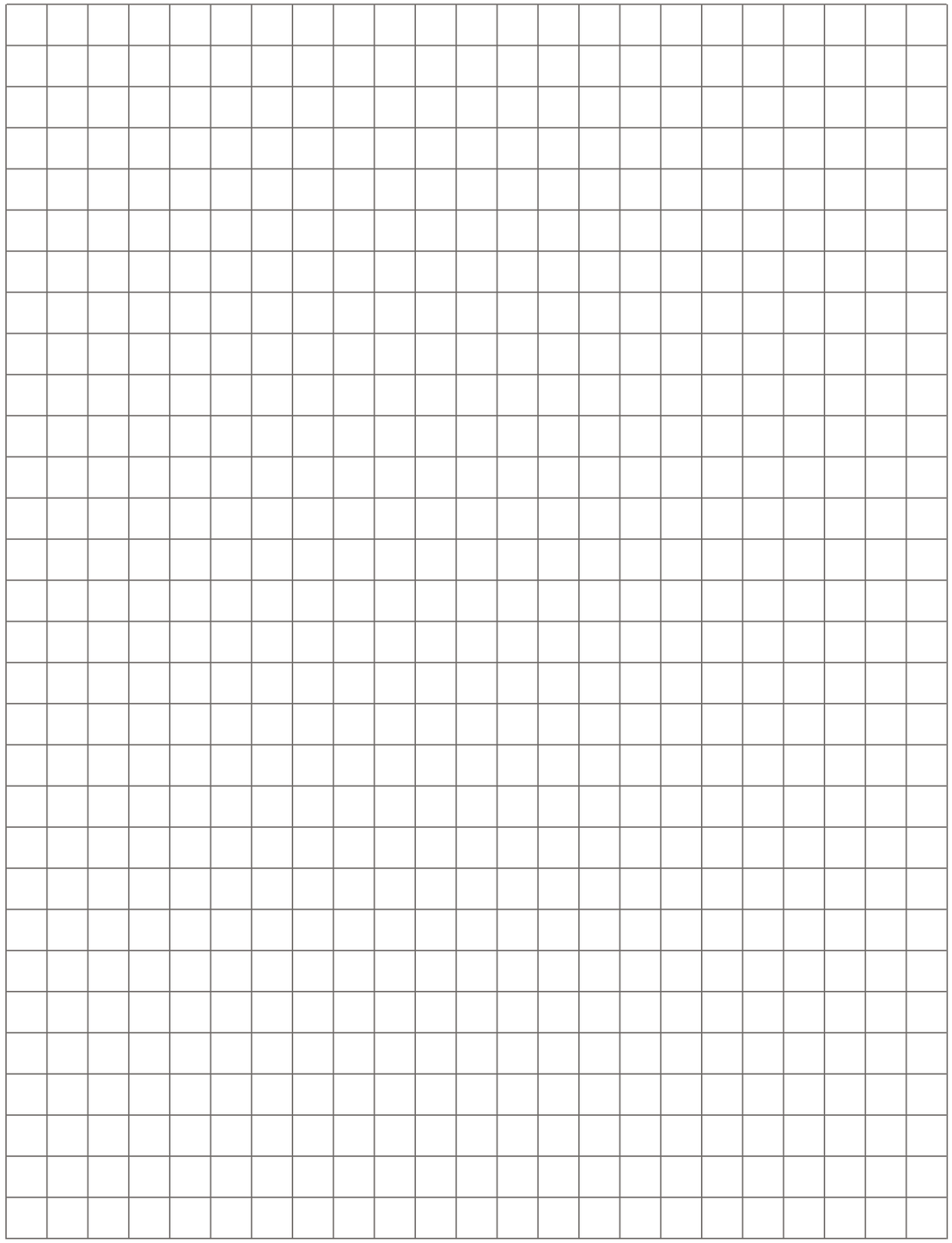

Dowiedz się więcej o Rozwiązaniach w zakresie Klimatyzacji Samsung na stronie internetowej:
www.samsung.com/climate

Copyright © 2020 Samsung Electronics Air Conditioner Europe B.V. Wszelkie prawa zastrzeżone. Samsung jest zastrzeżonym znakiem towarowym firmy Samsung Electronics Co., Ltd. Specyfikacje i projekty mogą ulec zmianie bez uprzedzenia i mogą zawierać informacje wstępne. Wagi i wymiary nie-metryczne są wartościami przybliżonymi. Wszystkie dane zostały uznane za poprawne w momencie tworzenia. Samsung nie ponosi odpowiedzialności za błędy lub pominięcia. Niektóre obrazy mogą być zmieniane cyfrowo. Wszystkie marki, produkty, nazwy usług i logo są znakami towarowymi i/lub zarejestrowanymi znakami towarowymi ich właścicieli i są niniejszym uznane i zatwierdzone.

Samsung Electronics Co., Ltd. uczestniczy w programie certyfikacji Eurovent (ECP) dla klimatyzatorów (AC), zmiennego przepływu chłodziwa (VRF) i pompy grzewczej z zestawami cieczy chłodzącej (LCP-HP). Kontrola ciągłego obowiązywania certyfikatu,: www.eurovent-certification.com

Samsung Electronics Air Conditioner Europe B.V.
Evert van de Beekstraat 310, 1118 CX Schiphol
P.O. Box 75810, 1118 ZZ Schiphol
+31 (0)8 81 41 61 00
Holandia

SAMSUNG